CASANOOV

# TANKER B350

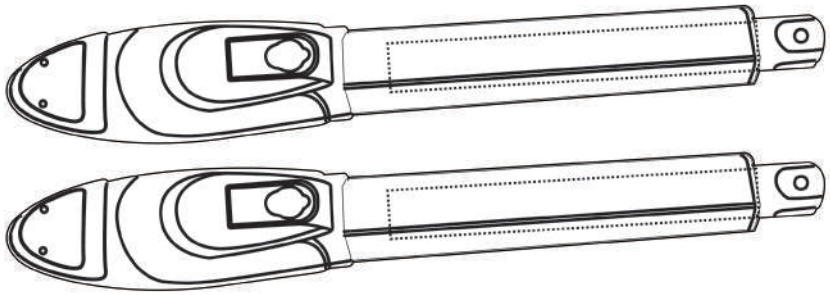

**STW-000024**

**STI-000024**

## CAUTION / ATTENTION / ACHTUNG / ATENCIÓN / ATTENZIONE / AANDACHT / UWAGA

- **EN** The manual should be read prior to beginning installation and keep after
- **FR** Le manuel doit être lu avant de commencer l'installation et conservé après
- **DE** Das Handbuch sollte vor Beginn der Installation gelesen und nach der Installation aufbewahrt werden.
- **ES** El manual debe ser leído antes de comenzar la instalación y mantenerlo después
- **PT** O manual deve ser lido antes do início da instalação e mantido após
- **IT** Il manuale deve essere letto prima di iniziare l'installazione e conservato dopo
- **NL** De handleiding moet voor het begin van de installatie worden gelezen en na de installatie worden bewaard
- **PL** Instrukcję należy przeczytać przed rozpoczęciem instalacji i zachować ją po

EN FR DE ES PT IT NL PL

CE

INSTRUCTION MANUAL / NOTICE DE MONTAGE / MONTAGEANLEITUNG / MANUAL DE MONTAJE / MANUAL DE MONTAGEM / MANUALE DI MONTAGGIO / MONTAGEHANDLEIDING / INSTRUKCJA MONTAŻU

EN 3
FR 25
DE 47
ES 69
PT 91
IT 113
NL 135
PL 157

Manual translated from English version using automatic translator. In case of question please refer to english version.

## CAUTION

- This product must be installed by well-trained skilled personnel in compliance with the safety regulations the field of residential and commercial swing gate opener devices.
Unqualified personnel may damage the instruments and cause harm to the public.

- Electric Power must be disconnected prior to installation, or performing any maintenance.

- Please read the manual carefully before installation. Incorrect installation or misuse of product may cause seriously damage to users and property.

- If the electric cable is damaged or broken, it must be replaced by a whole and properly insulated wires, to avoid electric shock or any hazardous environments.

- Keep the wireless transmitters out of children reach.

- Do not allow children or other individuals to stand by the path of the motor arms or the path of the gates while in operation.

- Do not use the remote wireless transmitters when the gates are out of sight.

- Do not install the products in corrosive, inflammable, and/or explosive environments.

- Avoid installing the motor arm where the override manual release key is exposed to the public.

## Tools Required

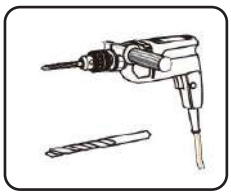

(Required)

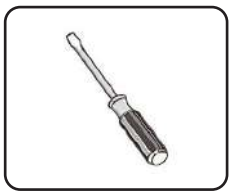

(Required)

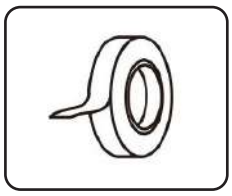

(Required)

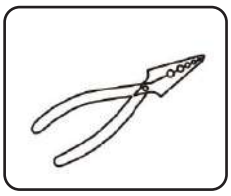

(Required)

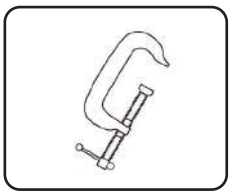

(Required)

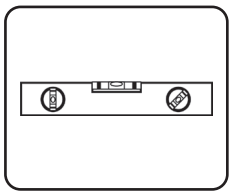

(Required)

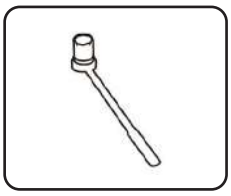

(Required)

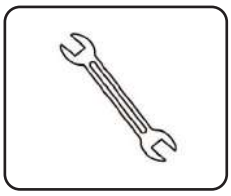

(Required)

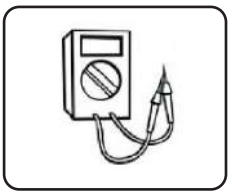

(Recommended)

---

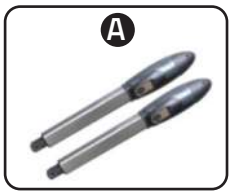


x2

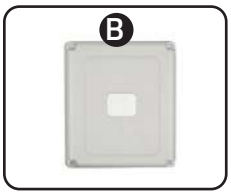


x1

x1

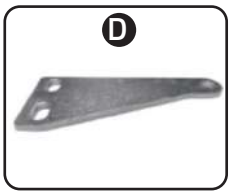


x2

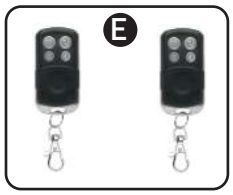


x2

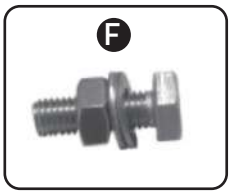


x4

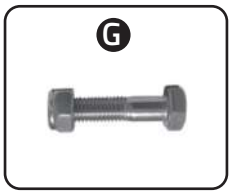


x2

x2

x2

x2

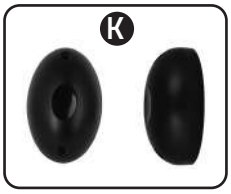


x2

x1

## Serial Number

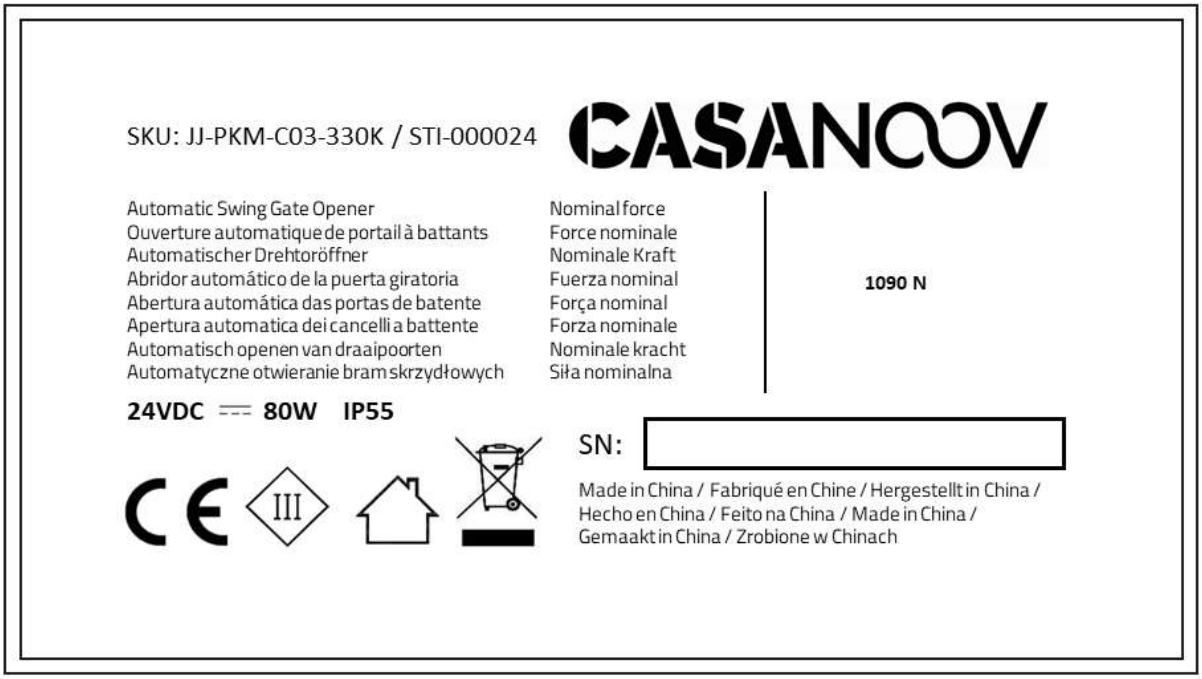


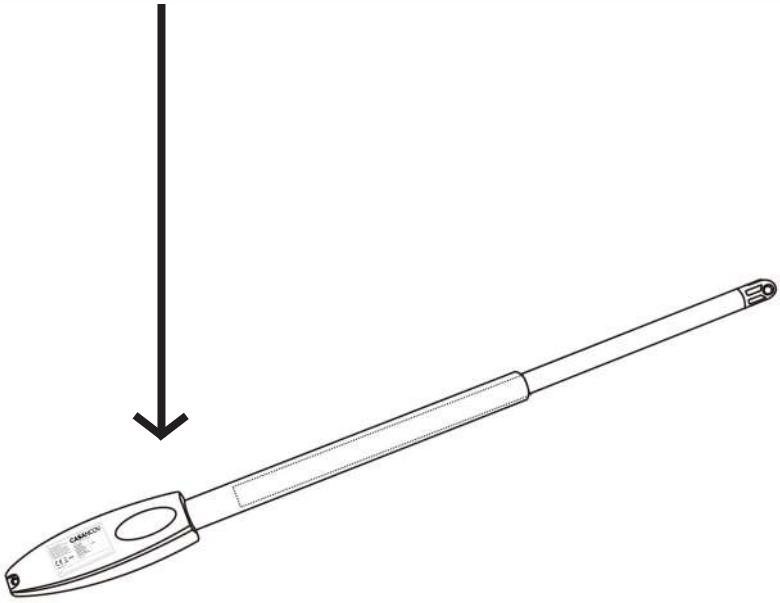

## Product overview

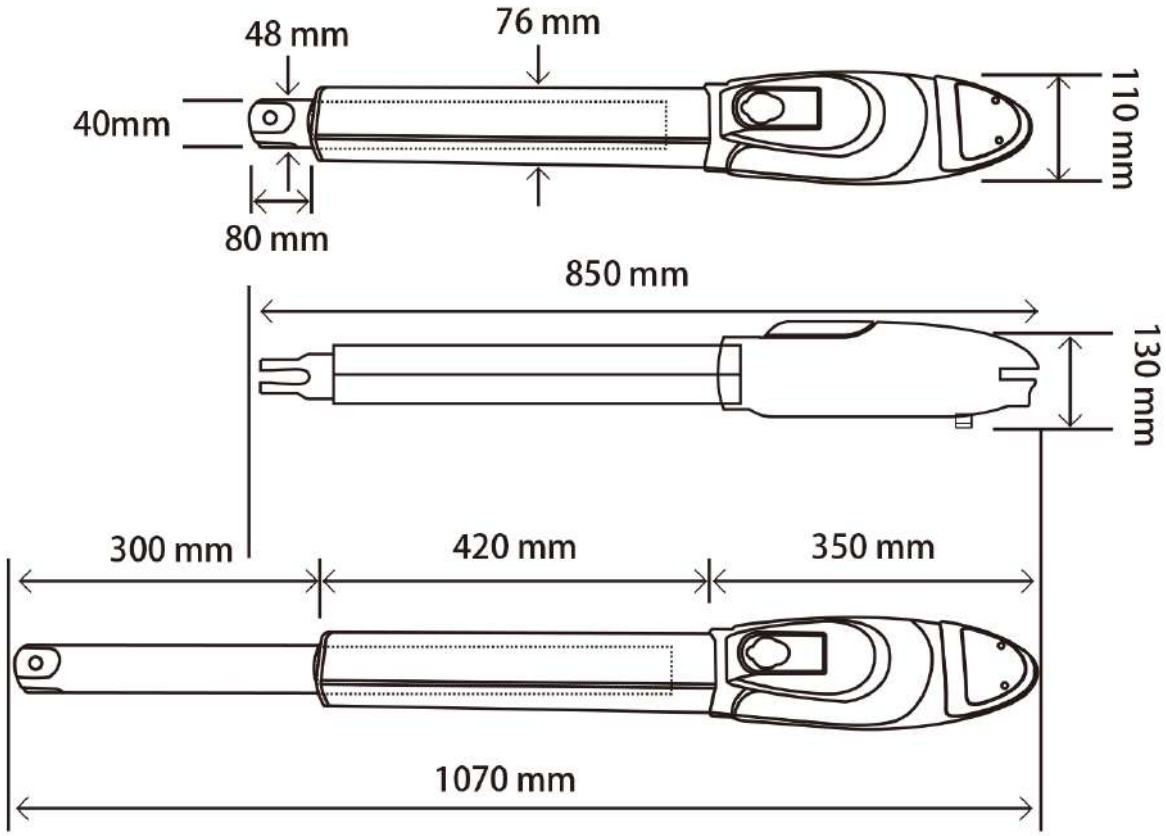


## Technical specifications

| | |
|---|---|
| Motor voltage : **24VDC 80W input 2A** | Max single vent weight : **350 KG** |
| Input power : **220VAC±10%/110VAC±10%** | Environment Temperature : **-45°C ~ +50°C** |
| Rotational speed : **350 RPM** | Protection Class : **IP55** |
| Arm's extended speed : **2.4cm/s** | Max gate open angle : **120 degree** |
| Arm's max travel : **300 mm** | Rated capacity : **3000N** |
| Maximum operating current time : **5.5A max 10s** | Maximum rated capacity : **3500N** |
| Max single vent length : **3 meters** | Dual Swing Gate automation's Gross weight : **23KG** |

## Swing Gate automation Features & Options

1. Flash lamp
2. Control box
3. Photo cells
4. Swing gate opener motor
5. Remove auto-close and keep the central stop
6. Remote control

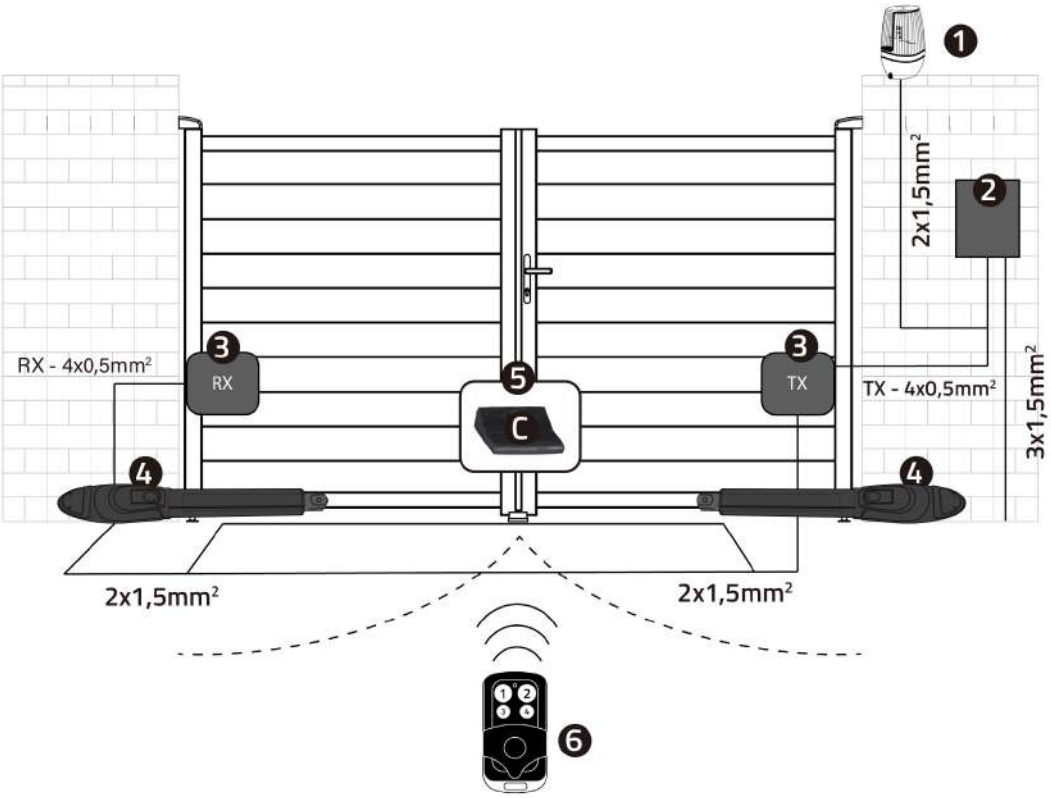


## Manual unlocking

**Open the gate manually :** Release by spanner then lift it.

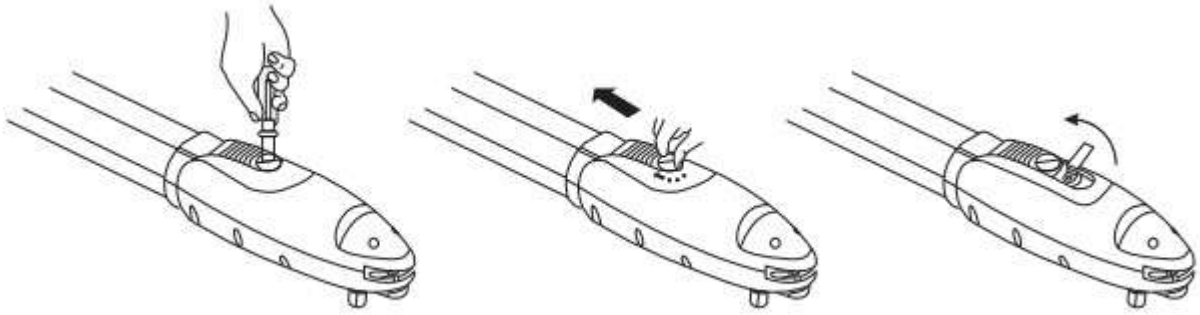

1. Turn the round plate on the release part to “OPEN” position
2. Push out the release part to the end.
3. Use the release key to turn the pin ani-clockwise to the end.

## General options and accessories

▪ **When Gate is Obstructed :** Gate stops.

▪ **Optional :** The Gate Opener Controller can be connected to a solar system, a Flash light warning, a photocell, back up battery, keypad and other access control devices.

▪ **Speed Control :** Gate opening and closing speed can be adjusted.

▪ **Gentle Start :** The Gate Opener is equipped with a soft start function.

▪ **Auto Close :** The Gate Opener System is equipped with Auto close function with adjustable closing time delay.

▪ **Single or Dual Gate :** Either Single or Dual Swing Gate can be opened.

▪ **Multiple Remote Transmitters :** The Controller can easily accommodate several unique extra remotes to control the swing gate opener.

▪ **Battery Back Up :** DC 24V back up battery can be incorporated

▪ **Optional Devices :** DC 24V Gate Lock, photocell ,keypad , photocell, push button, large size or small size control box.

The Gate Opener can be configured to allow smooth noiseless operation.

The Gate Opener can be configured to enable open condition as default, or close condition as default depending on the placement of the provided hardware brackets.

**WARNING**

**Adjusting different angles of Rear Bracket Fixed Plate to fit different Installing condition.**

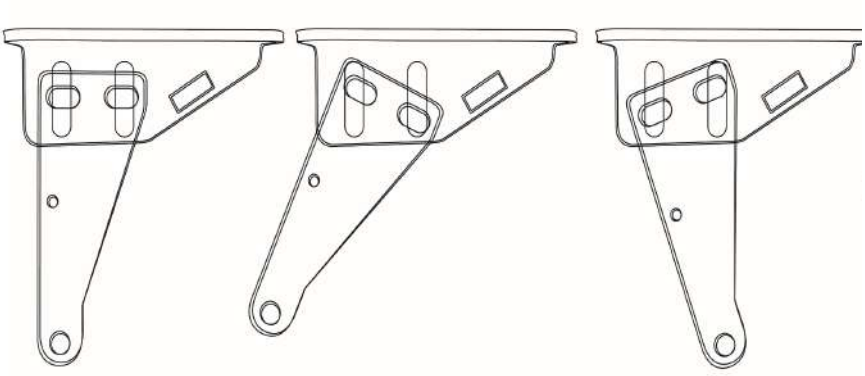

**WARNING**

**Fixing motor on bracket. Watch that the electric cable is in the proper position !**

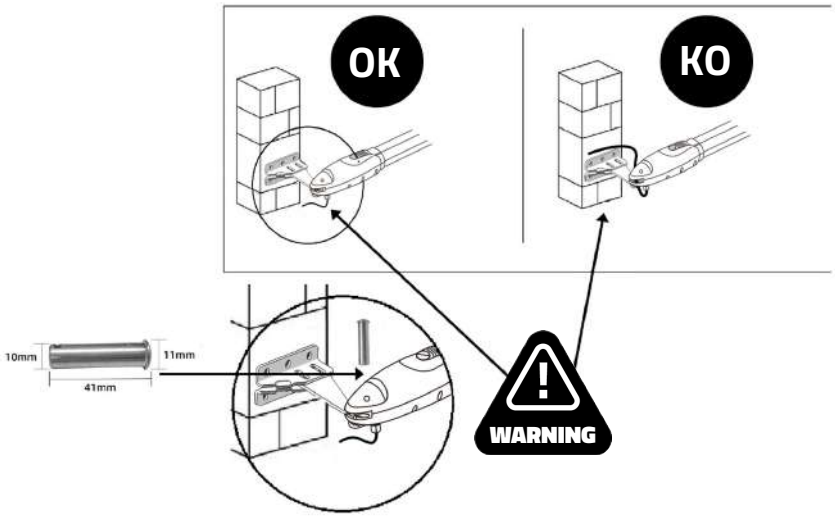


CABLE MUST NOT BE INSTALLED ABOVE THE MOTOR ARM.
IT MAY PINCH AND STRIP THE CABLE AND CAUSES ELECTRIC SHOCK.

## Installation of Extended End Motor Arms to Gates

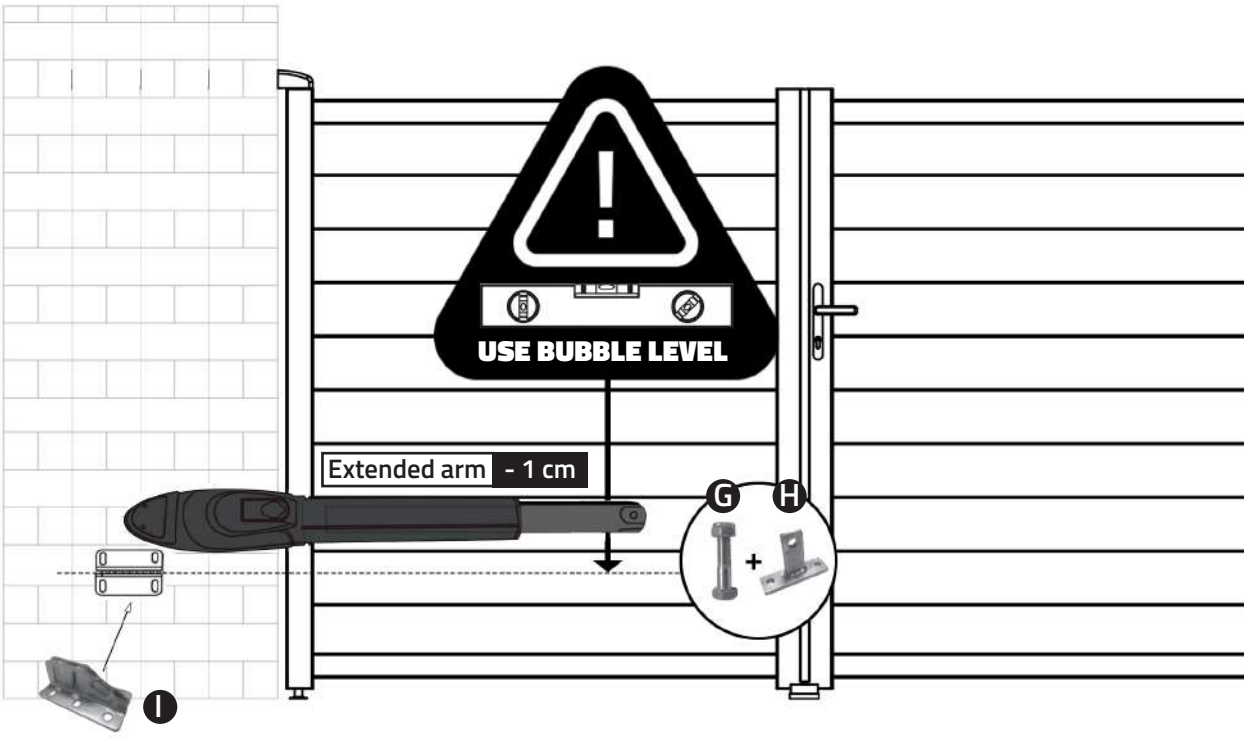


**Before installing : extend the motor's arm to its maximum size then retract inside around 1cm.**
**Ensure that the Post bracket height is in the same exact level with the gate bracket height.**

**Failing to ensure accurate common heights will cause the motor arm to bend leading to failure. Also, the force to push or pull the gate will be reduced causing the motor to open or close the gates with difficulty or may not operate successfully at all. Severe different in height will damage the motor and the motor arm.**

## Installation of Motor's Arms to Gates

The gate motor is not applicable to a gate which is ineffcient or unsafe, neither to solve the defects due to incorrect installation nor poor maintenance.

Check the following items before going for installtion:
1) Make sure the weight and dimension of the gate conform to the operation range of the gate motor. Don't use the gate mootr if the gate specifications do not meet the requirements.
2) Make sure the gate structure conform to the criteria of automatic operation and force regulations.
3) Make sure there is no serious friction existing in the opening or closing travel of the gate leaves.
4) Make sure the gate is at horizontal level that the gate will not move aside at any position.
5) Make sure the gate can bear the impact of the motor torque when it is installed on any hole of the bracket which the surface is sufficiently sturdy.
6) Make sure the photo sensors are installed on flat surfaces to ensure the two ends of receiving and transmitting corresponded to each other.
7) Check the dimensions of the motors as below:

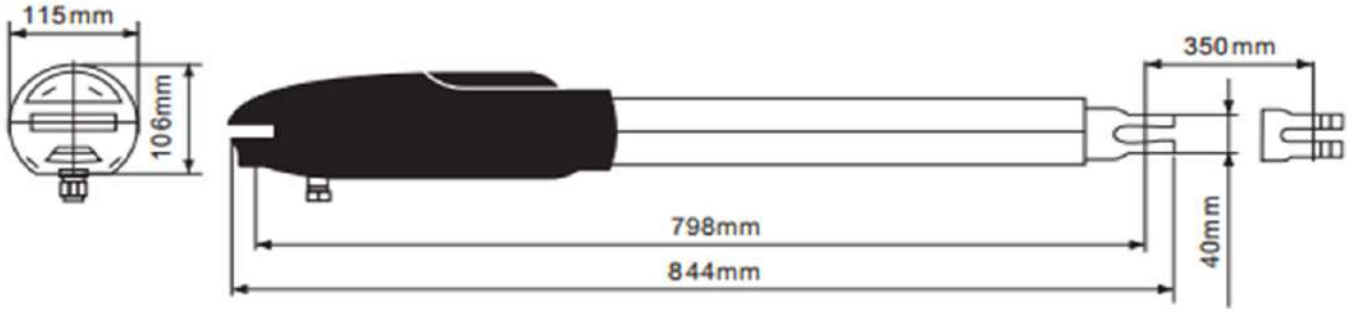


8) Make sure to leave enough space when the gate is opening.

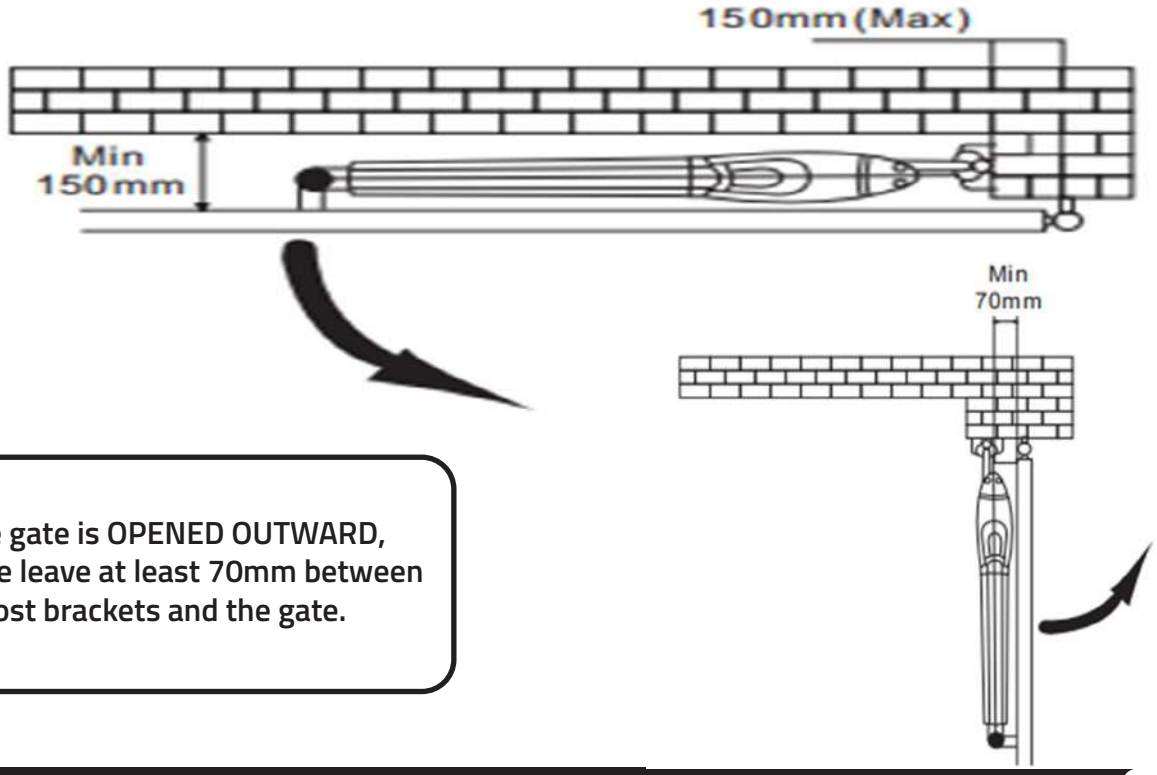


If the gate is OPENED OUTWARD, please leave at least 70mm between the post brackets and the gate.

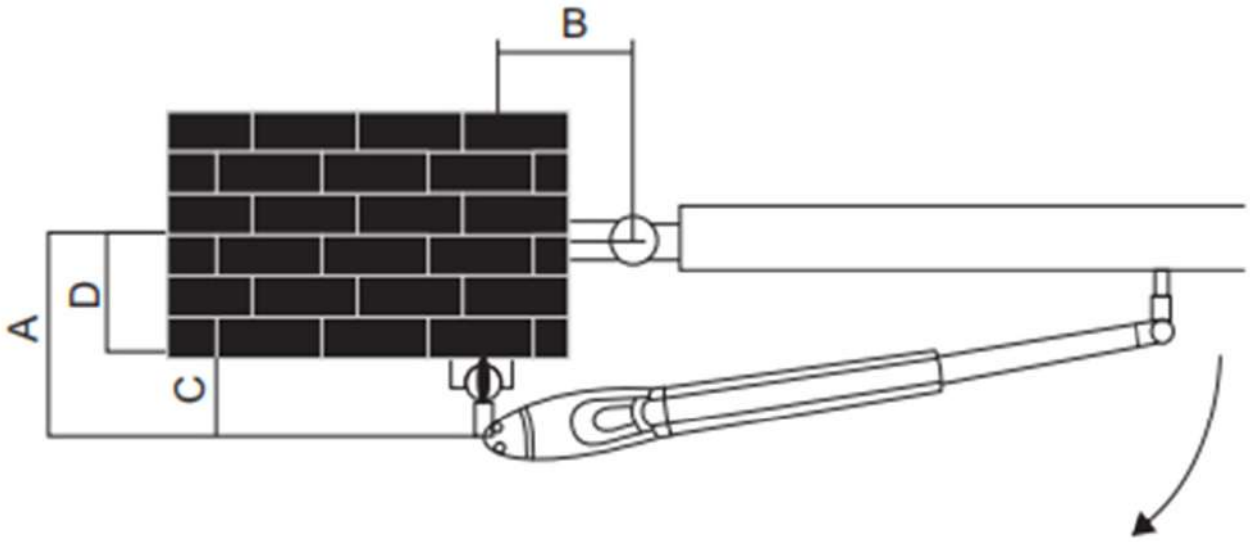


**Installation size : you can adjustment the gate degree according to these numbers**

| A(mm) \ B(mm) | 120 | 130 | 140 | 150 | 160 | 170 | 180 | 190 |
|---|---|---|---|---|---|---|---|---|
| 120 | >120° | | | | | | | |
| 130 | | | | | 110-120° | | | |
| 140 | | | | | | 100-110° | | |
| 150 | | | | | | | 90-100° | |
| 160 | | | | | | | | |
| 170 | | | | | | | | |
| 180 | | | | | | | | |
| 190 | | | | | | | | |

1) "C" value is 139mm
2) "D" can be measured from the gate easily
3) "A" = "C" + "D"
4) The value of "B" can be calculated from the value of "A" and the leaves opening angle.
Ex. If "A" =160mm with the leaves opening angle of 100 degrees, then the value of "B" is approximate 190mm

**NOTE:** Please make sure " B" and "A" are similar or the same in value that the leaves can be operated smoothly. Also to reduce the burden of the motor.

## Construction Drill and Bolts

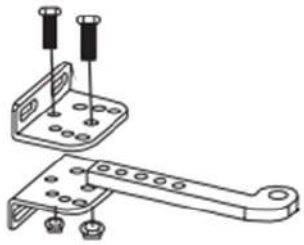

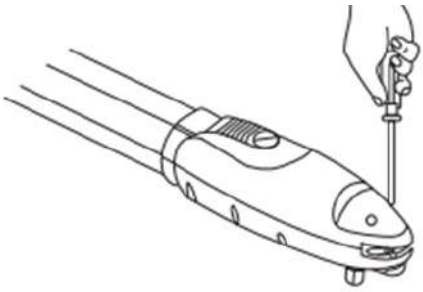

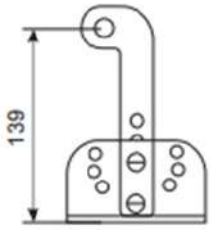


1) Choose the correct dimensioins of the motors and position to be installed.
2) Check if the mounting surface the brackets to be installed is smooth, vertical and rigid.
3) Arrange the cable conduit for power supply cable of the motors.
4) In order to obtain the optimal supporting from the rear plate, please assemble two post brackes and one rear metal plast according to below photo
5) Loosen the two screws and remove the back cover of the motor as shown in photo
6) Place the leaves in the closed position
7) Refer to the distance of “B” in the table of opening degree. Place the rear plate in the coorect position on the mounting surface. Inspect if the distance is proper : the distance between front plate of the motor and rear plated is 798mm, the difference in height is 22.5mm.
8) Place two post brackets on the surface to be installed and mark the drilling points, then drill minimum diameter of 8mm holes by four on the mounting surface to be installed and fasten up the brackets with screws and washers
9) Please make sure the front plate is completely installed horizontally
10) Refer to image below. The distance between front plate of the motor and rear plated is 798mm, the difference in height is 22.5mm

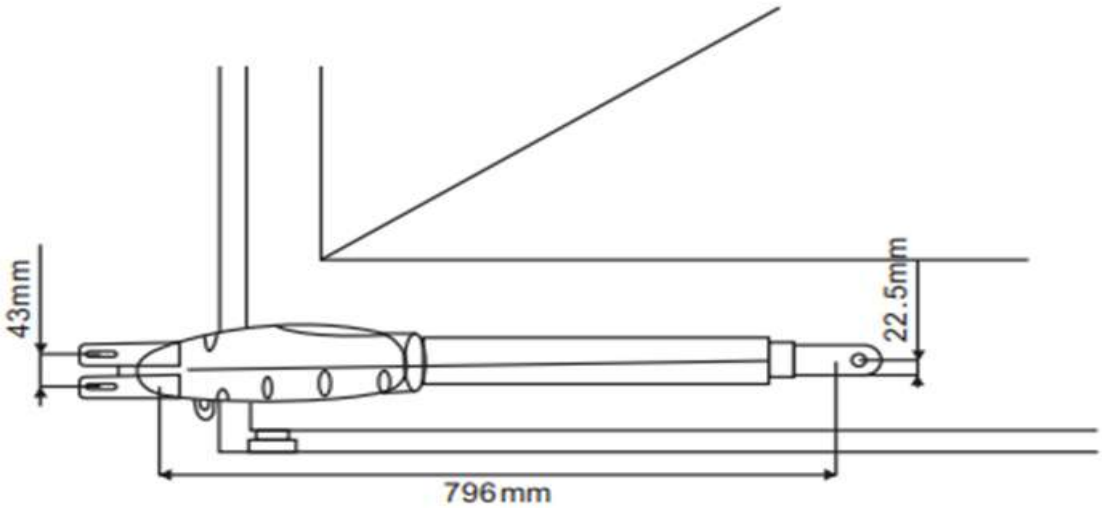

11) Clamp and fix the motor front plate on the door temporarily

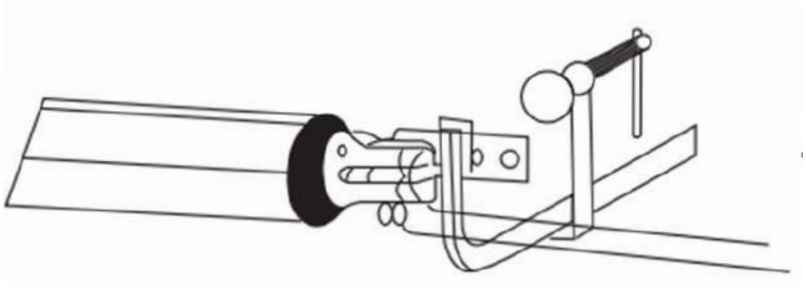

12) Lift up the motor and insert the screws into the front plate.

13) Open the gear motor cover and release the screws. Take out the bolt as below figure. Lift the motor overhead and push the gate to the end until the screw holes of the motor end matches the holes on the rear plate as shown in Figure. Fasten the motor to the rear plate with bolt and screw

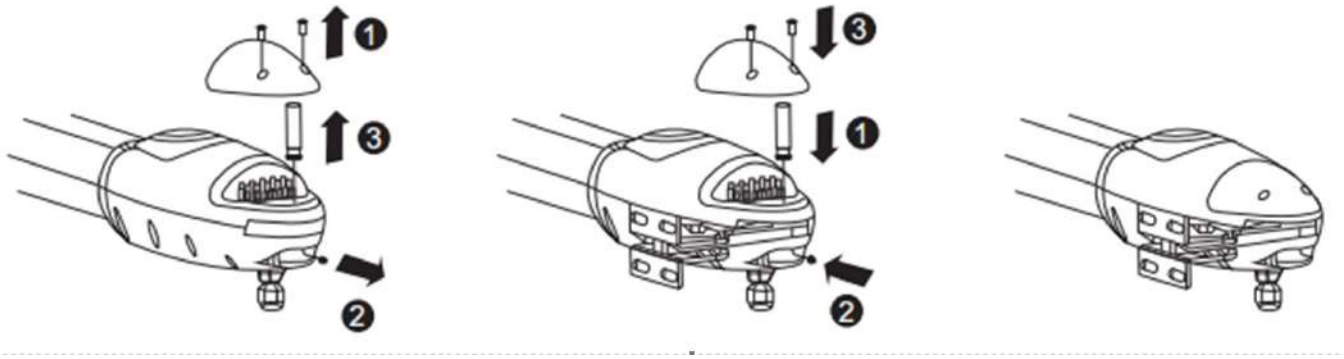


14) Fasten the nut tightly and loosen if for half round for motor supporting in rotating

15) Fasten the motor front end to the front plate with the bolt (A) and nut (B) tightly. Fully tighten the screw.

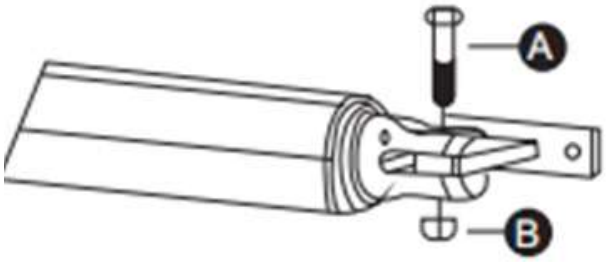


16) Connect the motor power cable as shown

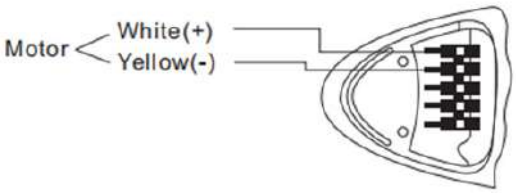


17) Close the gear motor cover by tightening the two screws

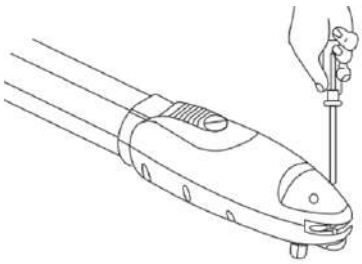

## Control board wiring diagram

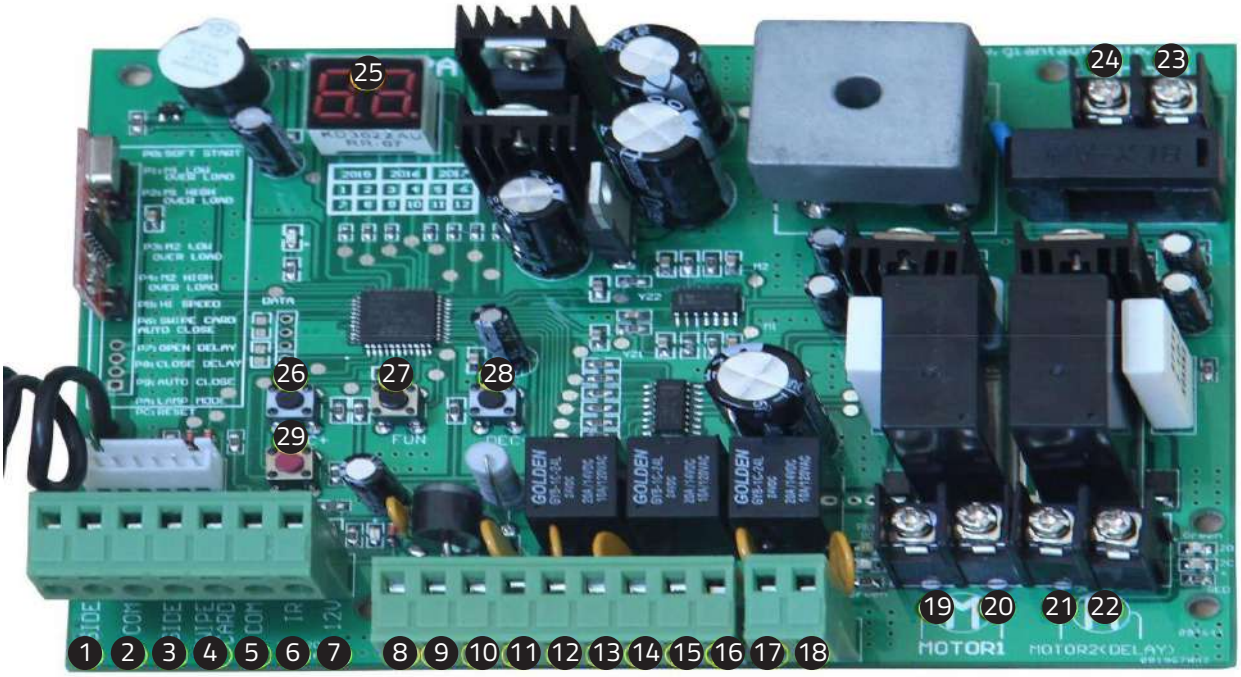


1. SIDE terminal is used for connecting any external device that operates double gate.
2. COM terminal is COMMON used for connecting the “ground” of external devices.
3. SIDE terminal is used for connecting any external device that operates single gate.
4. Swipe Card terminal is used for connecting any external devices that will operate to open the gate.
5. COM terminal is COMMON used for connecting the “ground” of external devices.
6. Infrared terminal is used for connecting photo electric sensor.
7. 12V DC output is used for connecting photo electric sensor (Continuous output current <=200mA).
8. 24V battery output is used for connecting the back up battery +.
9. 24V battery output is used for connecting the back up battery -.
10. 24V DC output is used for connecting external device. (such as photo electric sensor, max current output 1A).
11. GND is used for connecting the “ground” of external devices.
12. 24V DC lamp output is used for connecting flash light +.
13. 24V DC lamp output is used for connecting flash light -.
14. 24V DC lock output—the NF terminal which used for connecting the electric lock.
15. COM is COMMON used for connecting the “ground” of lock.
16. 24V DC lock output—the NA terminal which used for connecting the magnetic lock.
17. 24V DC alarm output.
18. 24V DC alarm output.
19. 20. Motor1 terminal is used for connecting the motor 1 installed on the gate that opens later and close first. This terminal connect 1st red wire (from your left hand side to right hand side).
21. 22. Motor2 Delay terminal is used for connecting the motor 2 installed on the gate that opens first and close later. This terminal connect 1st blue wire ( from your left hand side to right hand side). NOTE! If for single gate, the gate motor just can connect the Motor2 Delay terminal.
23. AC24V input is used for connecting the transformer.
24. AC24V input is used for connecting the transformer.
25. Digital display is used for showing you the setting data.
26. INC+ is used for figure increase when setting the data.
27. FUN is used for recorde the data.
28. DEC- is used for figure decrease when setting the data.
29. Learning button is used for program/remove remote.

**TURN OFF ELECTRICY BEFORE CONNECTING THE CONTROL BOARD TO THE 230V AND TO ACCESSORIES.**

2 side and 1 side are for connect open device, such as push button, wired keypad, camera video, GSM controller etc...

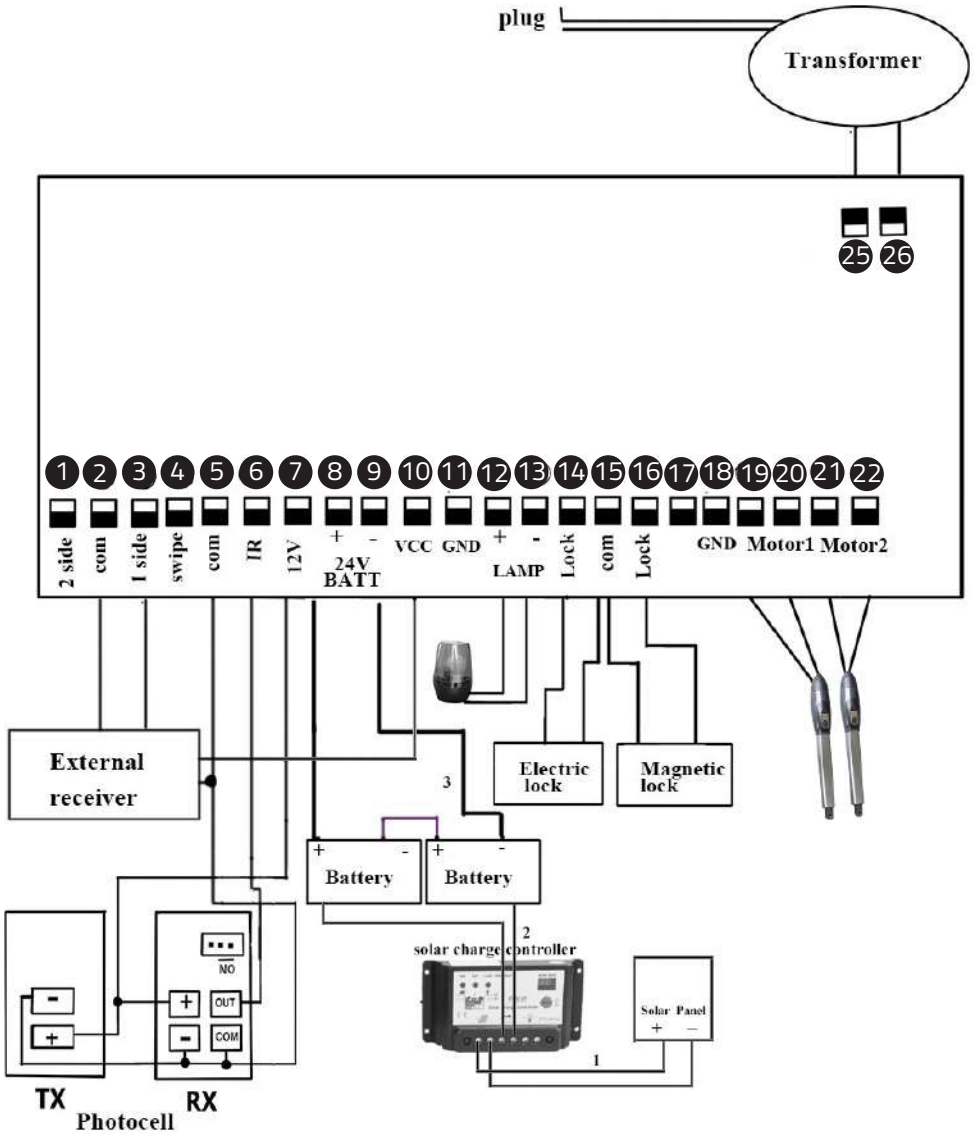

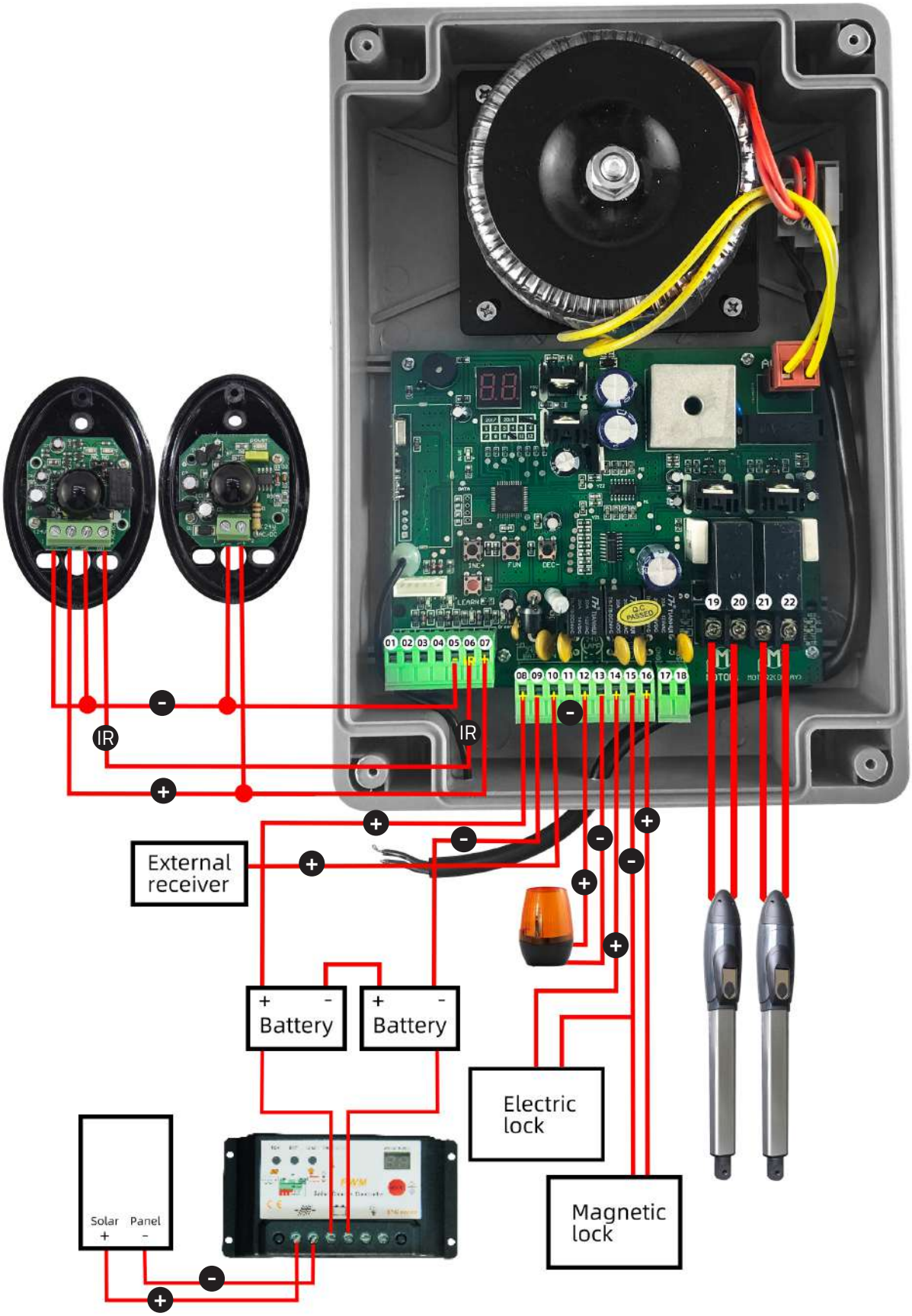
IR
IR
External receiver
Battery
Battery
Electric lock
Magnetic lock
Solar Panel
+ -

## Remote control

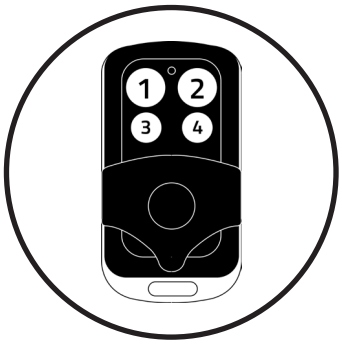


Button “1” depressed to operate single gate;

Button “2” depressed to operate double gate;

Button “3” depressed for alarm output

Program new remote control:

**> First step**

Press the LEARN button on the control board [29] for about 1 second, the indicator LED would turn off, then now means have already enter learning Second step:

Press any button of the new remote control for about 2 second, then digital display would show the remote number while indicator LED on board starts flash four times with one buzzer sound then now means the learning successfully.

Note! After you press LEARN button, if not receive the new remote signal within 5s, indicator LED would turn on and exit learning. Remove remote control:

Press and hold the LEARN button for about 5 second, if with one buzzer sound and indicator LED light on, then now means remove remote successfully.

## Setting of the control board

After power on, digital display will self-check from 00-99 with buzzer sound. If indicator LED light on, buzzer stop sound, it means the system is normal.

**Basic operation method:**

Press and hold the [ FUN] button until the digital display shows P0. Now you enter the menu setting. You could through adjust the [INC+] [DEC-] to increase or decrease the serial number or numerical value. After data adjust well then press [ FUN] to store the data. With one sound of buzzer, the store successfully.

After store the data, the digital display would still on the menu number you just set, if you need to enter next menu setting, please press [INC+] or [DEC-] to choose and confirm with [FUN] to enter the menu number you want to set. Such as after you store the P0 value and press [FUN] to store it, then now the digital display would still show the number P0, and if you want go further to adjust P1, please press one [INC+], then digital display show P1, later press [FUN] to enter the P1 setting.
If you not need to enter next menu setting, you could press [LEARN] button to exit the menu setting.

| MANUAL SETTING | FUN | RANGE ( INC +/ DEC - ) | DEFAULT SETING | MARKED ON BOARD |
|---|---|---|---|---|
| P0 | Soft start time setting | 0-6 s | 2 s | SOFT START |
| P1 | Motor 1 low speed running stall force adjustment. | 0-20Level | 6th Level | MI LOW OVER LOAD |
| P2 | Motor 1 high speed running stall force adjustment. | 0-20Level | 10th Level | M1 HI OVER LOAD |
| P3 | Motor 2 low speed running stall force adjustment. | 6th Level | 10th Level | M2 LOW OVER LOAD |
| P4 | Motor 2 high speed running stall force adjustment. | 0-20Level | 10th Level | M2 HI OVER LOAD |
| P5 | To set the high speed running time | 0-33s | 5s | HI-SPEED |
| P6 | To set the auto close time after swipe card | 0-99s | 10s | CARD-CLOSE AUTO CLOSE |
| P7 | To set the Interval time on opening the door | 0-10s | 0(close) | OPEN DELAY |
| P8 | To set the Interval time on closing the door | 0-10s | 0(close) | CLOSE DELAY |
| P9 | To set auto close time | 0-99s | 0(close) | AUTO CLOSE |
| PA | To set lamp alarm output control | 0 | | |
| PB | To set lock | 0-2s | | |
| PC | Button of remote selection | 0-3 | 3 | |
| PD | To choose photocell work en NC or NO | 0-1 | 1(NC) | |
| PE | To choose single/double gate open | 0-1 | 0(Double) | |
| PO | RESET | 0-1 | 0(Double) | RESET |

## Setting of the control board

**1. To set the soft start time:**

When digital display indicate P0, the gate opener is on the soft start time setting. The soft start time adjustable from 0-6s, 0s means close the soft start time, max soft start time 6s. Each time you press and release the [INC+] button, the figure increase by 1; each time you press and release the [DEC-] button, the figure decrease by 1. Press the [FUN] button to store the data when the soft start time chosen, then the soft start time setting finished (Factory set 2s).

**2. To set the level of stall force:**

**2a--** When digital display indicate P1, the gate opener is on Motor 1 low speed running stall force adjustment. There is 0-20 levels for optional, each time you press and release the [INC+] button, the figure increase by 1; each time you press and release the [DEC-] button, the figure decrease by 1. Press the [FUN] button to store the data when the stall force level chosen, then the stall force of Motor 1 low speed running stall force adjustment finished. (factory set 6 level)

**2b--** When digital display indicate P2, the gate opener is on Motor 1 high speed running stall force adjustment. There is 0-20 levels for optional. Each time you press and release the [INC+] button, the figure increase by 1; each time you press and release the [DEC-] button, the figure decrease by 1. Press the [FUN] button to store the data when the stall force level chosen, then the stall force of Motor 1 high speed running stall force adjustment finished. (factory set 10 level)

**2c--** When digital display indicate P3, the gate opener is on Motor 2 low speed running stall force adjustment. There is 0-20 levels for optional. Each time you press and release the [INC+] button, the figure increase by 1; each time you press and release the [DEC-] button, the figure decrease by 1. Press the [FUN] button to store the data when the stall force level chosen, then the stall force of Motor 2 low speed running stall
force adjustment finished. (factory set 6 level)

**2d--** When digital display indicate P4, the gate opener is on Motor 2 high speed running stall force adjustment. There is 0-20 levels for optional. Each time you press and release the [INC+] button, the figure increase by 1; each time you press and release the [DEC-] button, the figure decrease by 1. Press the [FUN] button to store the data when the stall force level chosen, then the stall force of Motor 2 high speed running stall force adjustment finished. (factory set 10 level)

**3. To set the high speed running time: 11**

When digital display indicate P5, the gate opener is on high speed running time setting. There is 0-33s for optional. 0s means without high speed running, gate opener would keep running in slow speed. Max high speed running time 33s. Each time you press and release the [INC+] button, the figure increase by 1; each time you press and release the [DEC-] button, the figure decrease by 1. Press the [FUN] button to store the data when the high speed running time chosen, then the high speed running time setting finished. (factory set 5s)

**4. To set the auto close time after swipe card:**

When digital display indicate P6, the gate opener is on auto close time setting ( NOTE! this auto close time just means the auto close function which realize through external device-). There is 0-99s for optional. 0 means the gate opener would not auto close after swipe card. Max auto close time after swipe card 99s. Each time you press and release the [INC+] button, the figure increase by 1; each time you press and release the [DEC-] button, the figure decrease by 1. Press the [FUN] button to store the data when the auto close time after swipe card chosen, then the auto close time after swipe card finished. (factory set 10s)

**5. To set the interval time:**

**5a.** When digital display indicate P7, the gate opener is on open interval time setting. There is 0-10s for optional. 0s means double gates open simultaneously. "1" means the Motor 1 start to open 1 second before Motor 2 start to open. Max open interval time 10s. Each time you press and release the [INC+]

button, the figure increase by 1; each time you press and release the [DEC-] button, the figure decrease by 1. Press the [FUN] button to store the data when the open interval time chosen, then the open interval time setting finished. (factory set 0s)

**5b.** When digital display indicate P8, the gate opener is on close interval time setting. There is 0-10s for optional. 0s mean double gates close simultaneously. "1" means the Motor 2 start to close 1 second before Motor 1 start to close. Max close interval time 10s. Each time you press and release the [INC+] button, the figure increase by 1; each time you press and release the [DEC-] button, the figure decrease by 1. Press the [FUN] button to store the data when the close interval time chosen, then the close interval time setting finished. (factory set 0s)

**6. To set auto close time:**

When digital display indicate P9, the gate opener is on auto close time setting. There is 0-99s for optional. 0s mean the gate opener would not auto close. Max auto close time is 99s. Each time you press and release the [INC+] button, the figure increase by 1; each time you press and release the [DEC-] button, the figure decrease by 1. Press the [FUN] button to store the data when the auto close time chosen, then the auto close time setting finished. (factory set 0)

**7. To set lamp/alarm output control:**

When digital display indicate PA, the gate opener is on lamp/alarm output control setting. There is 0-3 for optional. "0" means the alarm on monostabillity model and the lamp without voltage output after the gate total close 30s, other time with voltage 12 output. "1" means the alarm on monostabillity model and the lamp would only flash when gate running. "2" means the alarm on bistabillity model and the lamp without voltage output after the gate total close 30s, other time with voltage output. "3" means the alarm on bistabillity model and the lamp would only flash when gate running. Each time you press and release the [INC+] button, the figure increase by 1; each time you press and release the [DEC-] button, the figure decrease by 1. Press the [FUN] button to store the data when the auto close time chosen, then the lamp/alarm output control setting finished. (factory set 0)

**8. To set lock time:**

When digital display indicate Pb, the gate opener is on lock time control setting. The lock control time means the time we could control the lock. There is 0-1 for optional. "0" means the lock control time is 0.5s, "1" means the lock control time is 5s. Each time you press and release the [INC+] button, the figure increase by 1; each time you press and release the [DEC-] button, the figure decrease by 1. Press the [FUN] button to store the data when the lock control time chosen, then the lock time setting finished. (factory set 0)

**9. To choose single/double gate open:**

When digital display indicate PC, the gate opener is on single/double gate open setting. There is 0-3 for optional. "0" means the gate could not open by remote, "1" means just can open one single gate, "2" means can just open two leaf gate, "3" means can open one single gate as well as two leaf gate. Each time you press and release the [INC+] button, the figure increase by 1; each time you press and release the [DEC-] button, the figure decrease by 1. Press the [FUN] button to store the data when the single/double gate open chosen, then the remote button setting finished. (factory set 3)

**10. To choose photocell work in NC or NO**

When digital display indicate Pd, you could choose the photocell work in NO or NC.

Value 00 means work in NO, value 01 means work in NC.

**11. To reset:**

When digital display indicate Po, the gate opener is on rest setting. After enter Po setting, press the [ FUN] to store and then now the reset successfully.

## FLASH LAMP WARNING

**Safety Instruction**

1. For security, please read the user manual carefully before initial operation;

2. Please be sure the power is off before connecting, the product is produced without fuse;

## Flash lamp specifications

| | |
|---|---|
| Working voltage | 12-265 VAC/DC |
| Loading capacity | **< 3 W** |
| Flicker Frequency | 1 HZ |
| Working temperature | **-20°C ~ +60°C** |
| IP Level | IP54 |

## Flash lamp assembly

Power input connect to PCB board terminal 12 for «+» and 13 for «-»
Working power 12V–265V DC/AC
2 SW1 switch
It's the switch for switching LED in flickering or lighting.
When SW1 at connecting, LED will flicker after power on.
When SW1 at disconnecting, LED will light after power on.
Please refer to control board chart for detailled connexion.

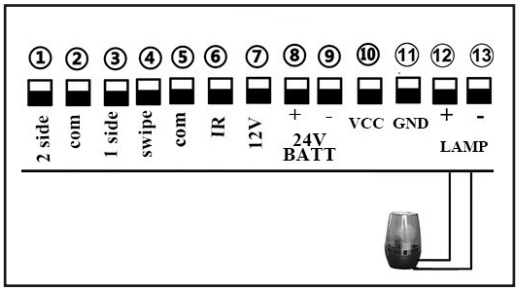

## Photocells

Connect terminal 4 to the «COM» of photocell RX.
Connect terminal 5 to the «IR»of photocell RX.
Terminal is supplying power for external device.
So, connect terminal 7 to the «+» of photocell RX and TX.
Connect terminal to 5 the «-»of photocell RX and TX.

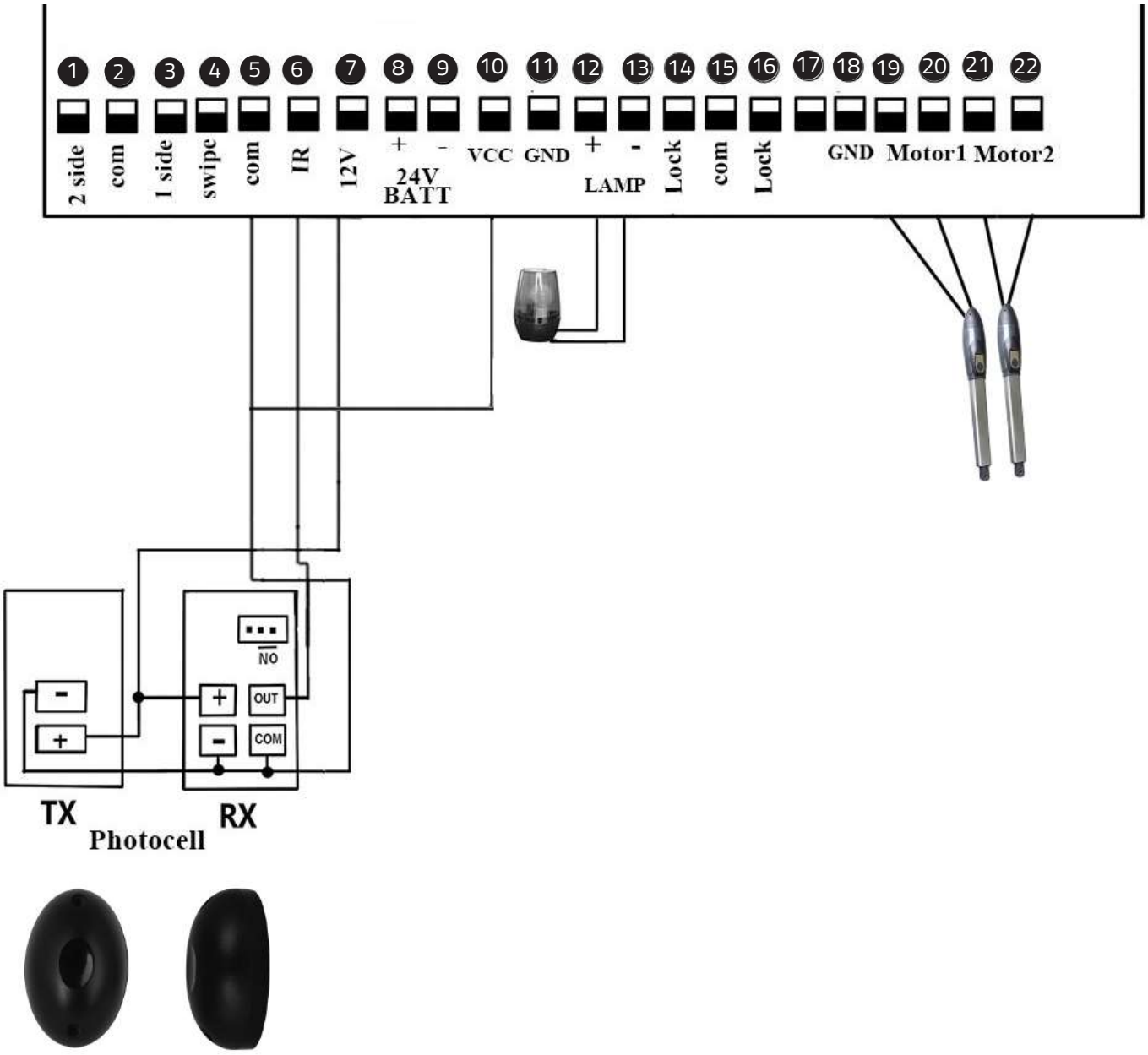

## Declaration of CE conformity

Technical report number : DL-2020061820E / DL-2020061791S

**Hoortrade SAS**
4 bis avenue jean françois raclet 69007 lyon France

Declares that the following product/

SKU : SKU: JJ-PKM-C03-330K – HOORTRADE reference : STI-000024
Satisfies the essential requisites established in following directives :

**Low Voltage Directive**

EN 60335-1 :2012+A11 :2014+A13 :2017+A1 :2019+A14 :2019

**And satisfies the following standards :**

EN 55014-1 :2017
EN 61000-3-2 :2019
EN 61000-3-3 :2013+A1 :2019
EN 55014-2 :2015
EN 61000-4-5 :2009+A1 :2017
EN 61000-4-6 :2014/AC :2015
EN 61000-4-11 :2019

« manufacturer also declares that it is not permitted fot the abovementioned components to be used such time as the system in wich they are incorporated is declared conform to European directive.
Any modification made on the machine without our prior acceptance is making this declaration not valid. »

**Main technical caracteristics :**

Motor voltage: 24VDC 80W.
Input power:220VAC±10%/110VAC±10%
Rotational speed: 350 RPM.
Arm's extended speed: 2.4 cm/s.
Arm's max travel: 300 mm.
Continue running time: 5 minutes
Max single vent length: 3 meters
Max single vent weight: 350 KG
Environment Temperature: -45°C ~ +50°C
Protection Class: IP55
Max gate open angle: 120 degree
Max peak N: 3500
Serial number : 2020/06/00001 to YYYY/MM/xxxxx

**Done in Lyon, 17 June 2020**

Name of signator : **CHARPE**

Position : **PRESIDENT**

Signature :

## ATTENTION

▪ Ce produit doit être installé par un personnel qualifié et bien formé, en conformité avec les règles de sécurité en vigueur dans le domaine des dispositifs d'ouverture de portails à battants résidentiels et commerciaux. Un personnel non qualifié peut endommager les instruments et causer des dommages au public.

▪ L'alimentation électrique doit être déconnectée avant l'installation ou l'exécution de toute maintenance.

▪ Veuillez lire attentivement le manuel avant l'installation. Une installation incorrecte ou une mauvaise utilisation du produit peut causer de sérieux dommages aux utilisateurs et aux biens.

▪ Si le câble électrique est endommagé ou cassé, il doit être remplacé par un ensemble de fils correctement isolés, afin d'éviter tout choc électrique ou tout environnement dangereux.

▪ Gardez les émetteurs sans fil hors de portée des enfants.

▪ Ne laissez pas les enfants ou d'autres personnes se tenir sur le chemin des bras moteurs ou sur le chemin des portails lorsqu'ils sont en fonctionnement.

▪ N'utilisez pas les transmetteurs sans fil à distance lorsque les portails sont hors de vue.

▪ N'installez pas les produits dans des environnements corrosifs, inflammables et/ou explosifs.

▪ Évitez d'installer le bras du moteur à un endroit où la clé de déverrouillage manuel de secours est exposée au public.

## OUTILS NECESSAIRES

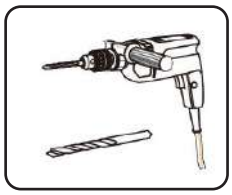

(Obligatoire)

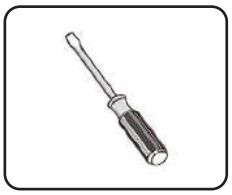

(Obligatoire)

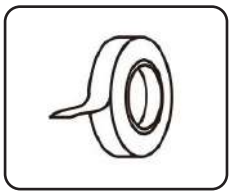

(Obligatoire)

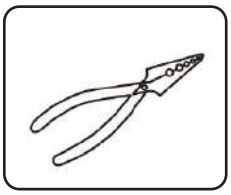

(Obligatoire)

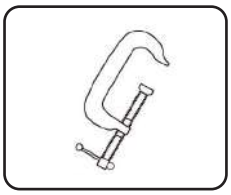

(Obligatoire)

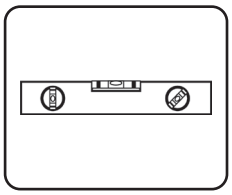

(Obligatoire)

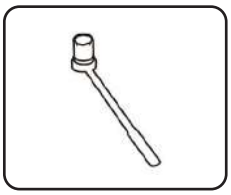

(Obligatoire)

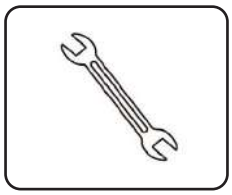

(Obligatoire)

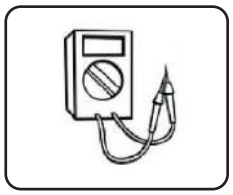

(Recommandé)

---

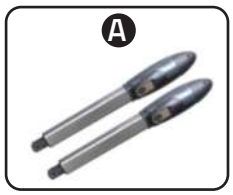


x2

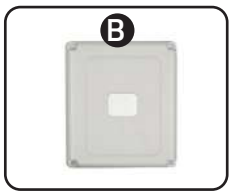


x1

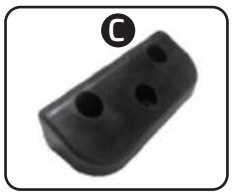


x1

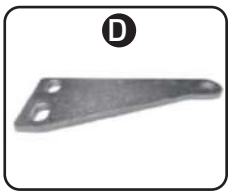


x2

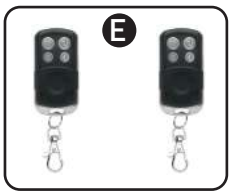


x2

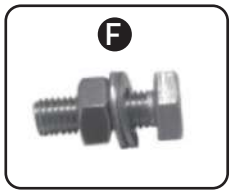


x4

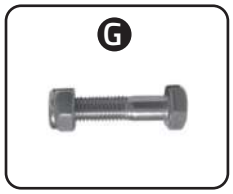


x2

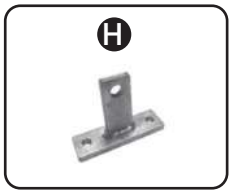


x2

x2

x2

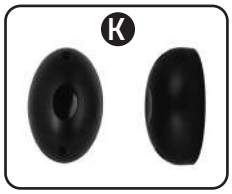


x2

x1

## Numéro de série

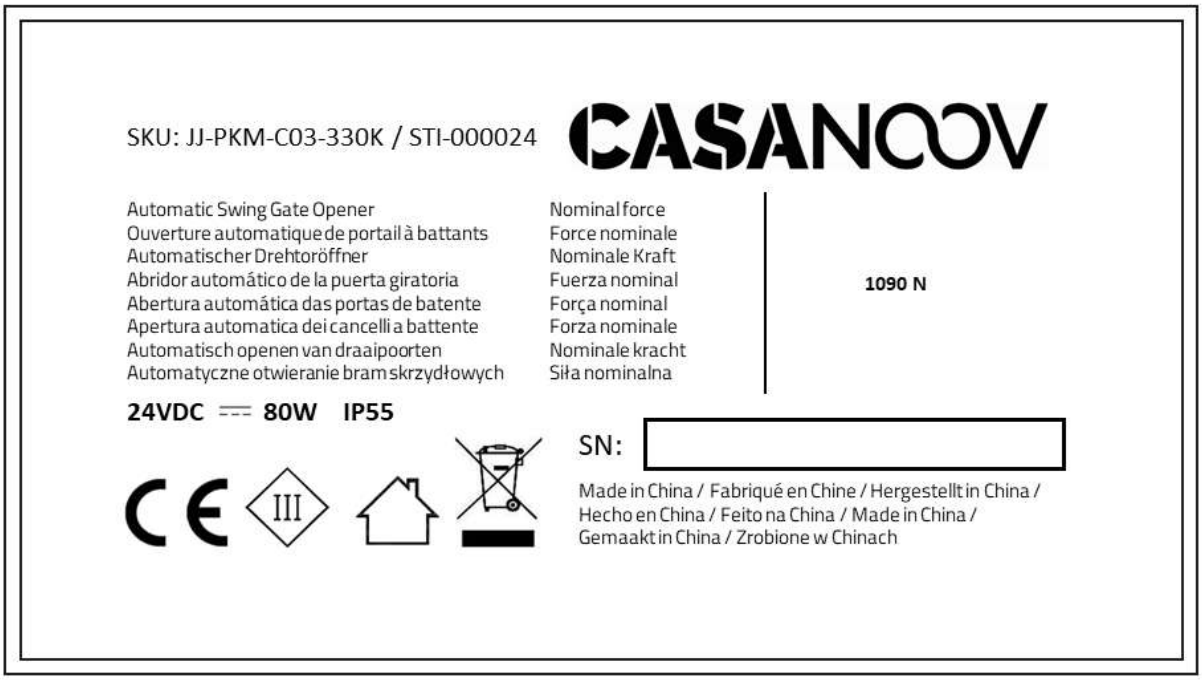


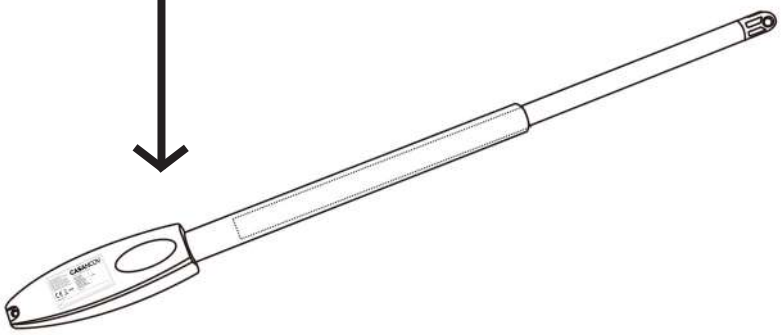

## Vue Générale

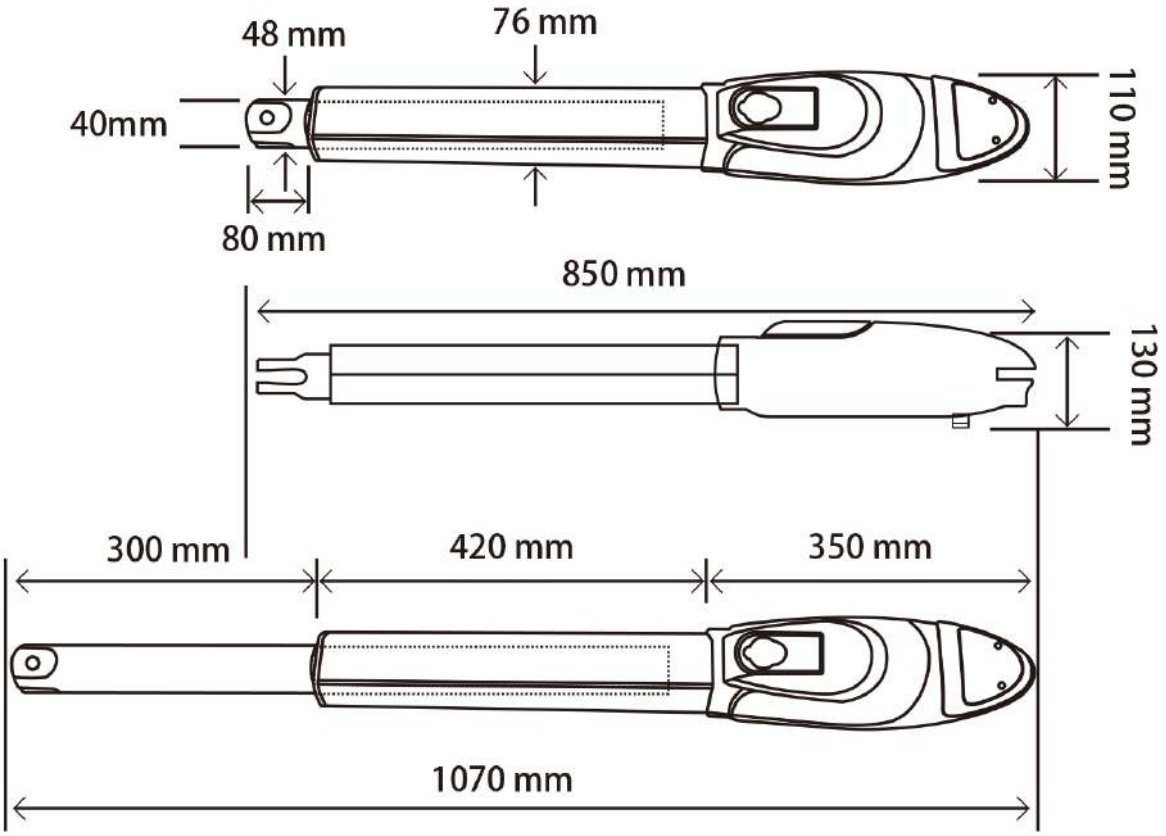


## Données techniques

| | |
|---|---|
| Voltage du moteur : **24VDC 80W input 2A** | Poids max par ventail : **350 KG** |
| Courant d'entrée : **220VAC±10%/110VAC±10%** | Temperature de fonctionnement: **-45°C ~ +50°C** |
| Vitesse de rotation : **350 RPM** | Indice de protection : **IP55** |
| Vitesse d'extension du bras : **2,4cm/s.** | Angle maximum d'ouverture : **120 degrés** |
| Course maximale du bras : **300 mm** | Capacité nominale: **3000N** |
| Courant maximum : **5.5A max 10s** | Capacité nominale maximale : **3500N** |
| Longueur maximal d'un ventail : **3 meters** | Poids brut du moteur : **23KG** |

## Swing Gate automation Features & Options

1. Lampe Flash
2. Boitier de contrôle
3. Photo celulle
4. Moteur
5. Buttée centrale de remplacement
6. Télécommande

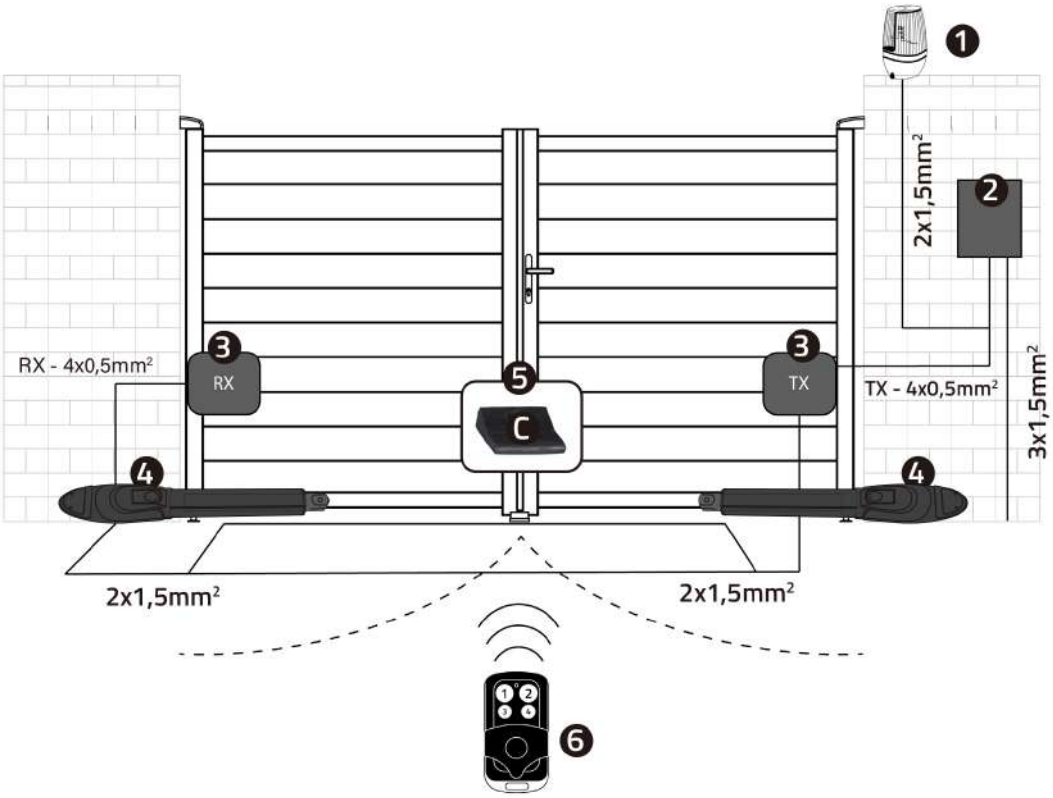


## Ouverture manuelle

**Ouvrez le portail manuellement :** Relâchez-le à l'aide d'une clé puis soulevez-le.

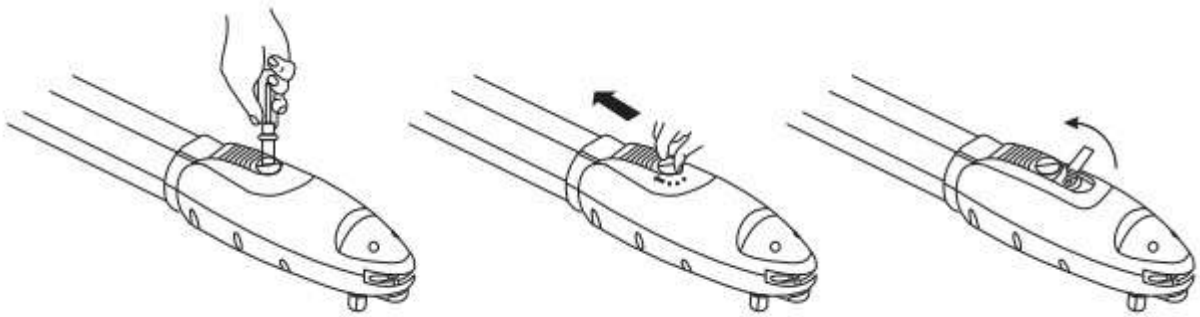

1. Tournez la plaque ronde sur la partie libérée en position «OPEN».
2. Poussez la partie libérée jusqu'au bout.
3. Utilisez la clé de déverrouillage pour tourner la goupille dans le sens des aiguilles d'une montre jusqu'au bout.

## Options générales et accessoires

**- Quand le portail est obstrué :** Le portail s'arrête.

**- Facultatif :** la motorisation du portail peut être connectée à un système solaire, à un témoin lumineux, à une cellule photoélectrique, à une batterie de secours, à un clavier et à d'autres dispositifs de contrôle d'accès.

**- Contrôle de la vitesse :** La vitesse d'ouverture et de fermeture du portail peut être ajustée.

**- Démarrage en douceur :** L'ouvre-porte est équipé d'une fonction de démarrage en douceur.

**- Fermeture automatique :** Le système d'ouverture de porte est équipé d'une fonction de fermeture automatique avec un délai de fermeture réglable.

**- Porte simple ou double :** Il est possible d'ouvrir un portail à simple ou double battant.

**- Plusieurs émetteurs à distance :** Le contrôleur peut facilement recevoir plusieurs émetteurs à distance supplémentaires pour contrôler l'ouvre-porte à battants.

**- Batterie de secours :** Une batterie de secours de 24V DC peut être incorporée.

**- Dispositifs optionnels :** Verrouillage de porte 24V DC, cellule photoélectrique, clavier, cellule photoélectrique, bouton poussoir, boîtier de commande de grande ou petite taille.

L'automatisme peut être configuré pour permettre un fonctionnement silencieux et régulier.

L'automatisme peut être configuré pour activer la condition d'ouverture par défaut, ou la condition de fermeture par défaut selon l'emplacement des supports matériels fournis.

## ATTENTION

**Ajustez les différents angles de la plaque fixe du support arrière en fonction des différentes conditions d'installation.**

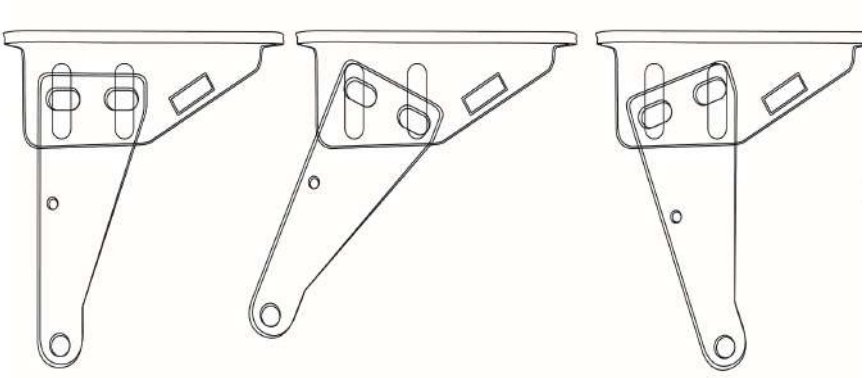

## ATTENTION

**Fixation du moteur sur le support.**

**Veillez à ce que le câble électrique soit dans la bonne position !**

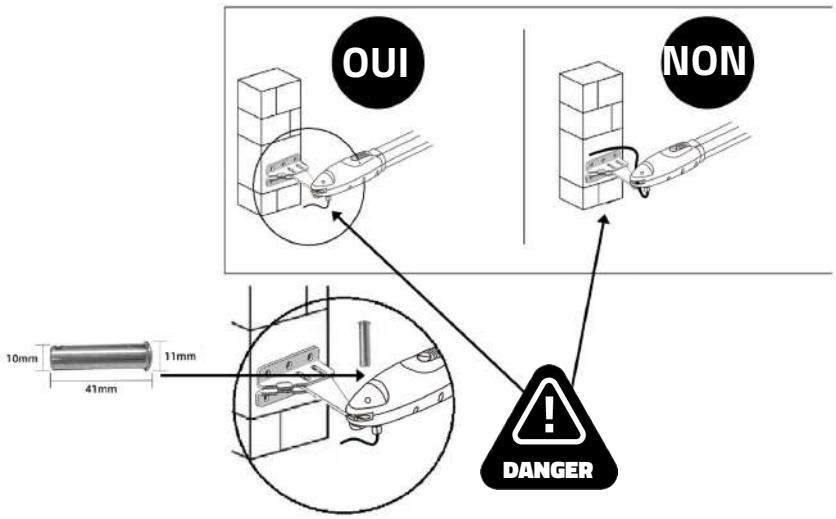


LE CÂBLE NE DOIT PAS ÊTRE INSTALLÉ AU-DESSUS DU BRAS DU MOTEUR.
IL PEUT PINCER ET DÉNUDER LE CÂBLE ET PROVOQUER UN CHOC ÉLECTRIQUE.

## Installation des bras motorisés à l'extrémité allongée sur les portails

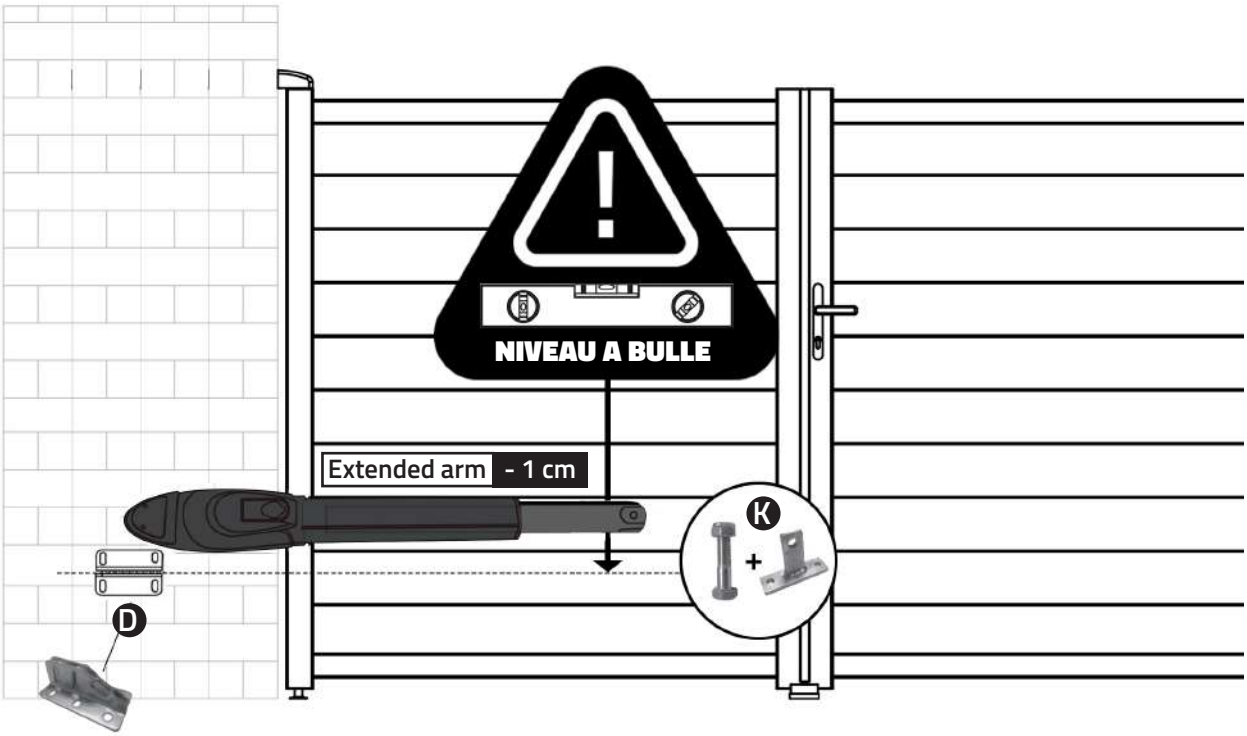


**Avant l'installation : étendre le bras du moteur jusqu'à sa taille maximale puis le rétracter à l'intérieur d'environ 1 cm.**
**Assurez-vous que la hauteur du support du poteau est exactement au même niveau que la hauteur du support du portail.**

**Si vous ne vous assurez pas que les hauteurs communes sont exactes, le bras du moteur se pliera, ce qui entraînera une défaillance. De plus, la force pour pousser ou tirer le portail sera réduite, ce qui fera que le moteur ouvrira ou fermera les portails avec difficulté ou ne fonctionnera peut-être pas du tout. De fortes différences de hauteur endommageront le moteur et le bras du moteur.**

## Installation des bras du moteur aux portail

Le moteur de portail n'est pas applicable à un portail inefficace ou dangereux, ni pour résoudre les défauts dus à une installation incorrecte ou à un mauvais entretien.

Vérifiez les points suivants avant de procéder à l'installation :
1) Assurez-vous que le poids et les dimensions du portail sont conformes à la plage de fonctionnement du moteur de portail. N'utilisez pas le moteur de portail si les spécifications du portail ne sont pas conformes aux exigences.
2) Assurez-vous que la structure du portail est conforme aux critères de fonctionnement automatique et aux règles de force.
3) S'assurer qu'il n'y a pas de frottement important dans la course d'ouverture ou de fermeture des vantaux du portail.
4) S'assurer que le portail est à l'horizontale et qu'il ne s'écarte pas de sa position initiale.
5) S'assurer que le portail peut supporter l'impact du couple moteur lorsqu'il est installé sur un trou quelconque de la console dont la surface est suffisamment solide.
6) Assurez-vous que les capteurs photoélectriques sont installés sur des surfaces planes afin que les deux extrémités de la réception et de l'émission correspondent l'une à l'autre.
7) Vérifiez les dimensions des moteurs comme ci-dessous :

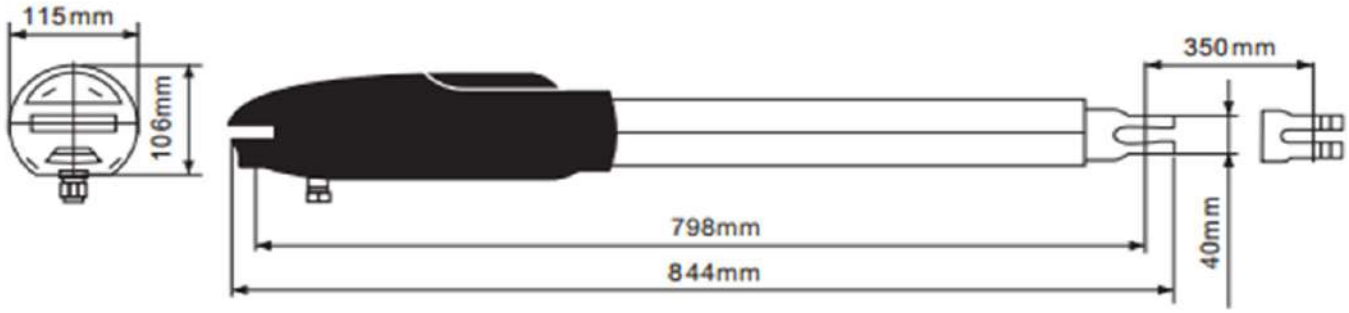


8) Veillez à laisser un espace suffisant lors de l'ouverture de la porte.

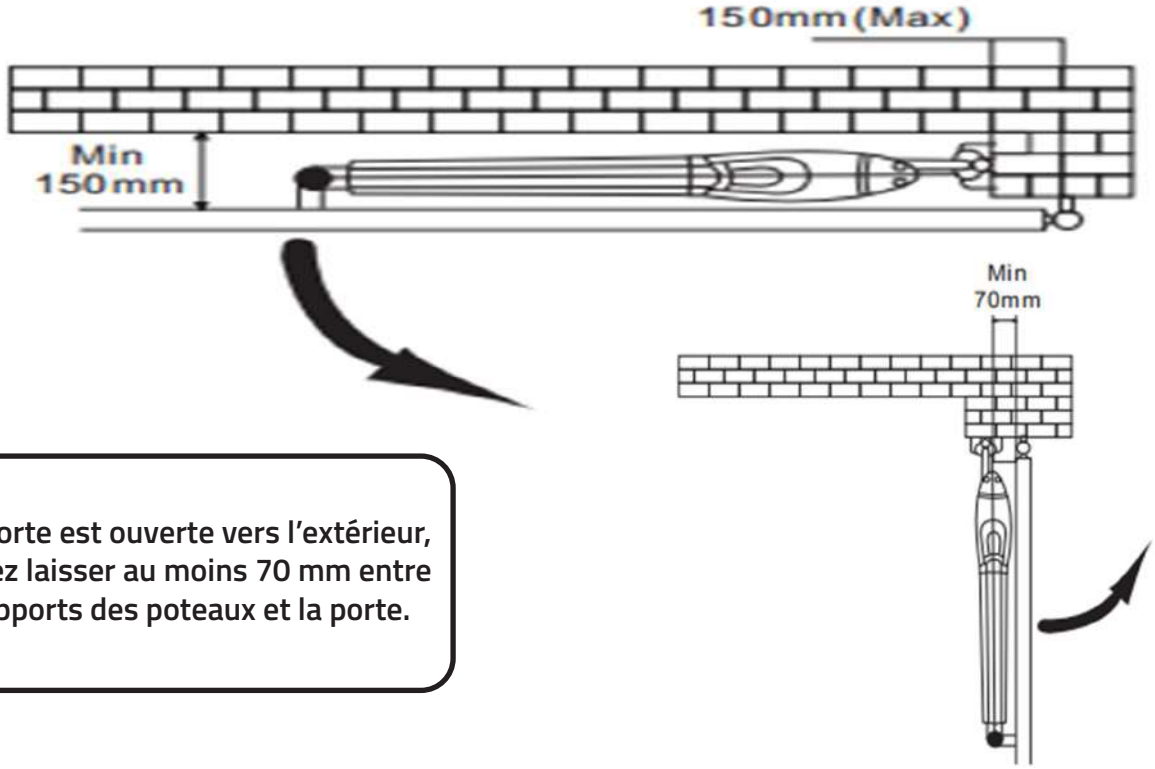


Si la porte est ouverte vers l'extérieur, veuillez laisser au moins 70 mm entre les supports des poteaux et la porte.

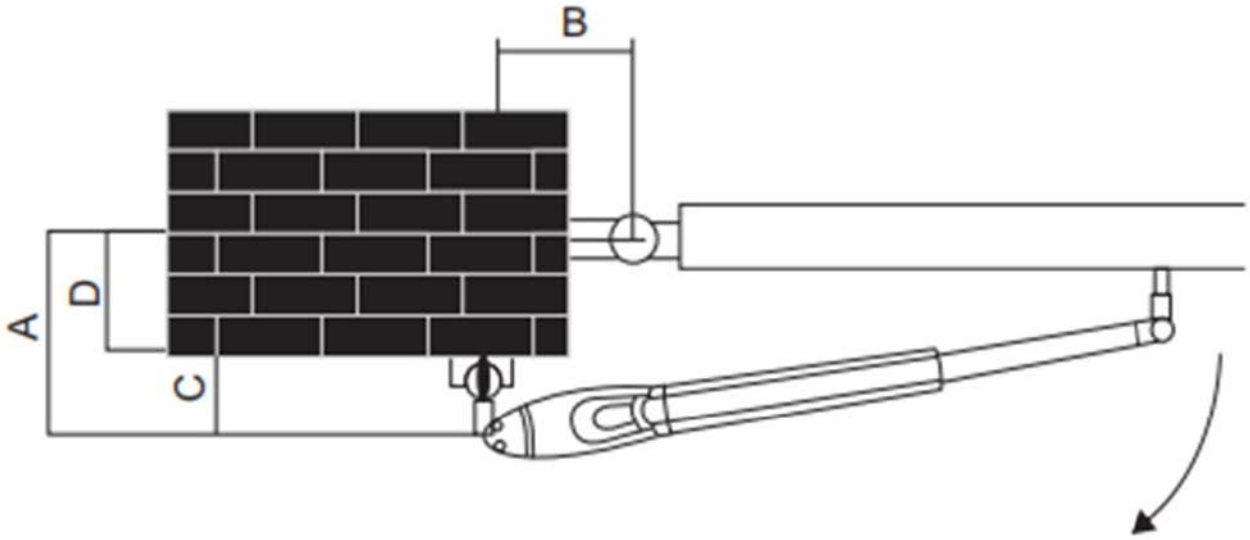


**Taille de l'installation : vous pouvez ajuster le degré de la porte en fonction de ces chiffres**

| A(mm) \ B(mm) | 120 | 130 | 140 | 150 | 160 | 170 | 180 | 190 |
|---|---|---|---|---|---|---|---|---|
| 120 | | | | | | | | |
| 130 | | | | | 110-120° | | | |
| 140 | >120° | | | | | 100-110° | | |
| 150 | | | | | | | 90-100° | |
| 160 | | | | | | | | |
| 170 | | | | | | | | |
| 180 | | | | | | | | |
| 190 | | | | | | | | |

1) La valeur «C» est de 139 mm
2) «D» peut être facilement mesuré à partir de la porte
3) «A» = «C» + «D»
4) La valeur de «B» peut être calculée à partir de la valeur de «A» et de l'angle d'ouverture des vantaux. Ex. Si «A» =160mm avec un angle d'ouverture des vantaux de 100 degrés, alors la valeur de «B» est d'environ 190mm

**NOTE :** Veuillez vous assurer que «B» et «A» sont similaires ou de même valeur afin que les feuilles puissent être utilisées sans problème. Il s'agit également de réduire la charge du moteur.

## Assemblage du moteur

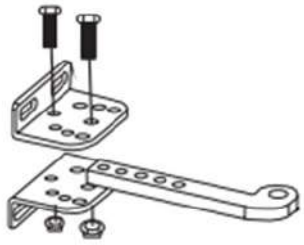

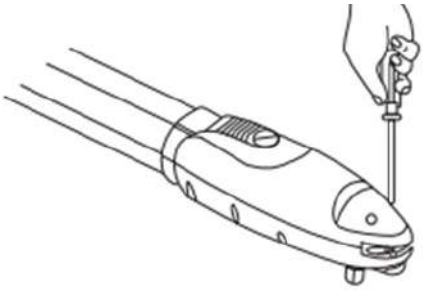

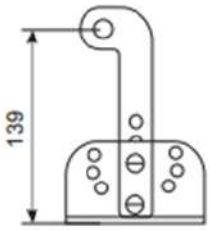


1) Choisissez les dimensions correctes des moteurs et la position à installer.
2) Vérifiez si la surface de montage des supports à installer est lisse, verticale et rigide.
3) Disposez le conduit de câble pour le câble d'alimentation des moteurs.
4) Afin d'obtenir un support optimal de la plaque arrière, veuillez assembler deux montants et un plâtre métallique arrière selon la photo ci-dessous
5) Desserrer les deux vis et retirer le couvercle arrière du moteur comme indiqué sur la photo
6) Placer les feuilles en position fermée
7) Se référer à la distance de «B» dans le tableau des degrés d'ouverture. Placez la plaque arrière dans la position correcte sur la surface de montage. Vérifiez si la distance est correcte : la distance entre la plaque avant du moteur et la plaque arrière est de 798 mm, la différence de hauteur est de 22,5 mm.
8) Placez deux supports de poteau sur la surface à installer et marquez les points de perçage, puis percez des trous d'un diamètre minimum de 8 mm par quatre sur la surface de montage à installer et fixez les supports avec des vis et des rondelles
9) Veuillez vous assurer que la plaque frontale est complètement installée à l'horizontale
10) Voir l'image ci-dessous. La distance entre la plaque avant du moteur et la plaque arrière est de 798 mm, la différence de hauteur est de 22,5 mm

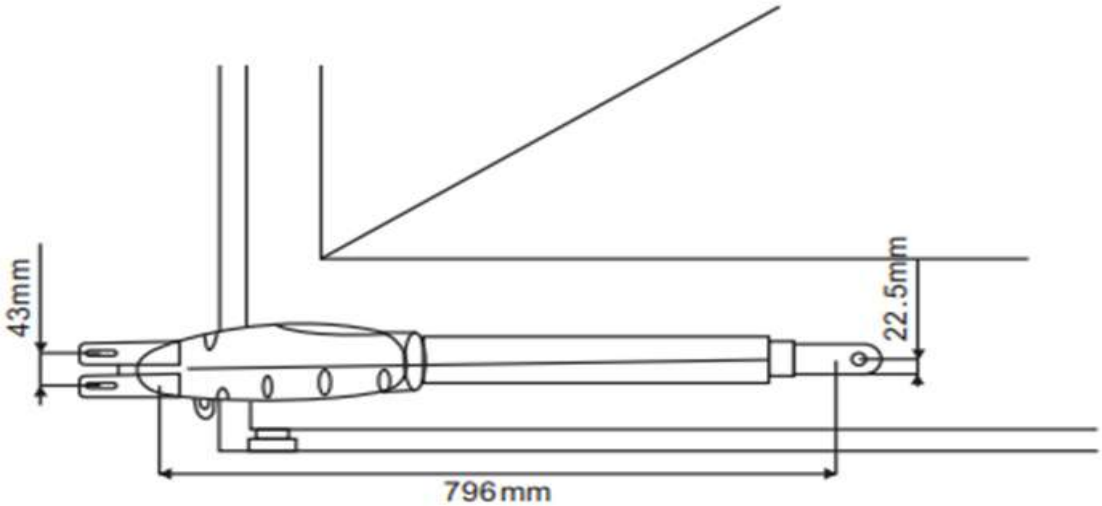

11) Serrer et fixer temporairement la plaque frontale du moteur sur la porte

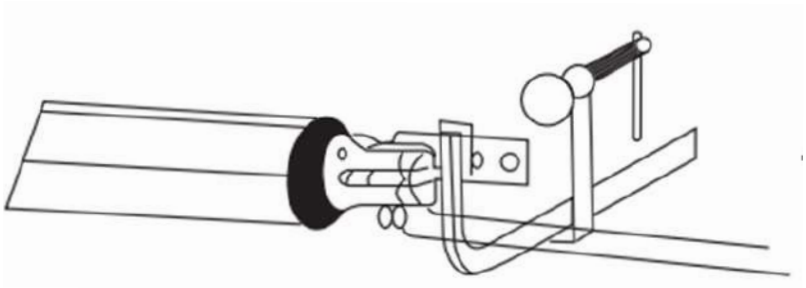

12) Soulevez le moteur et insérez les vis dans la plaque avant.

13) Ouvrez le couvercle du motoréducteur et desserrez les vis. Retirez le boulon comme indiqué ci-dessous. Soulevez le moteur en hauteur et poussez le portail jusqu'à ce que les trous de vis de l'extrémité du moteur correspondent aux trous de la plaque arrière, comme indiqué sur la figure. Fixez le moteur à la plaque arrière à l'aide du boulon et de la vis.

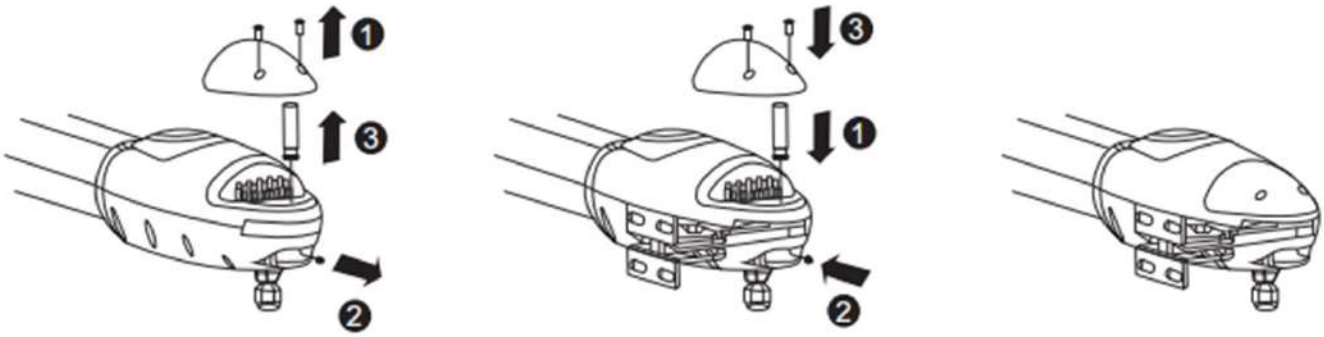


14) Serrer l'écrou et le desserrer si pour un demi tour pour le support du moteur en rotation

15) Fixez l'extrémité avant du moteur à la plaque frontale avec le boulon (A) et l'écrou (B) bien serrés. Serrez la vis à fond.

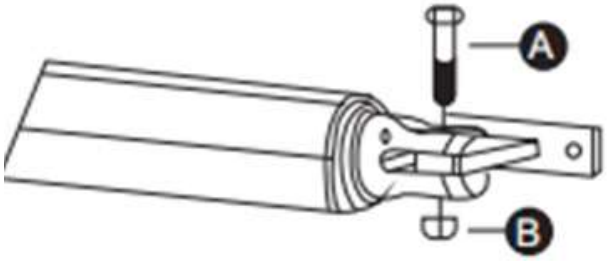


16) Connectez le câble d'alimentation du moteur comme indiqué

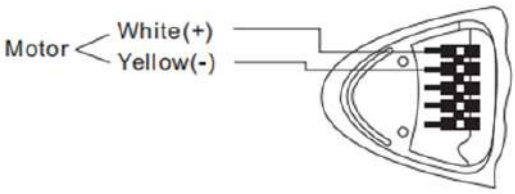


17) Fermez le couvercle du motoréducteur en serrant les deux vis

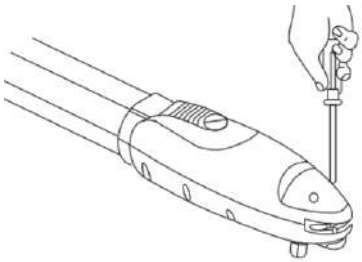

## Schéma de câblage de la carte de contrôle :

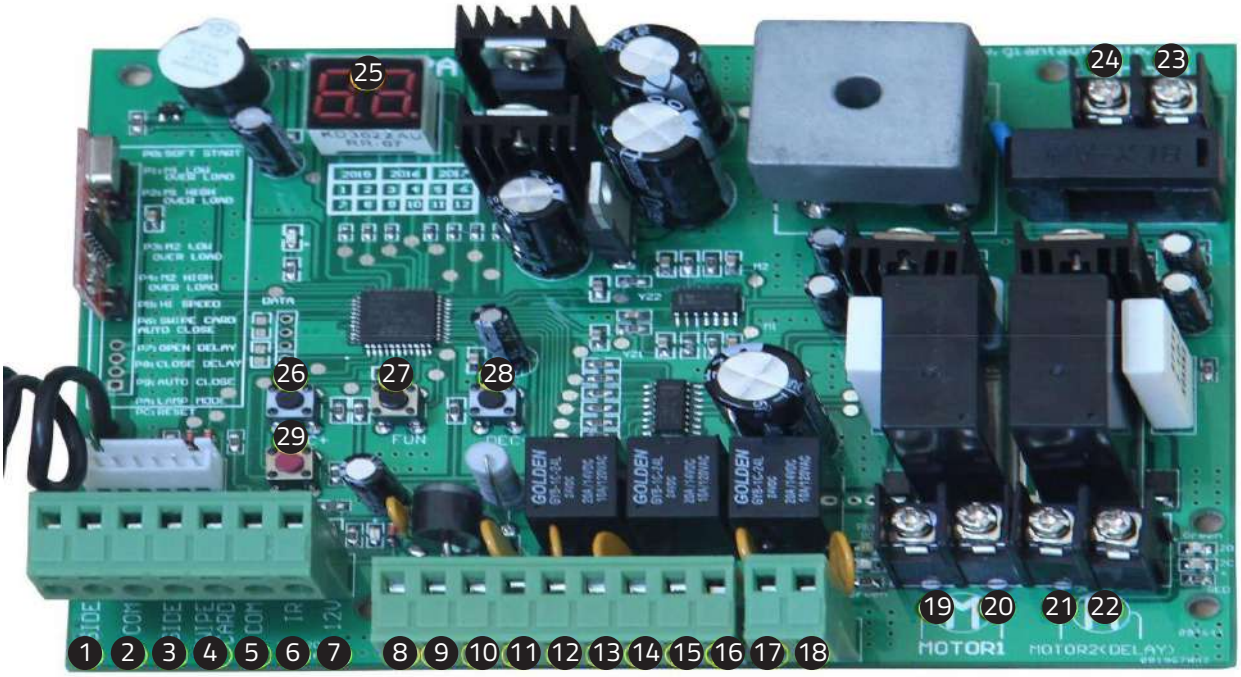


1. Le terminal SIDE est utilisé pour connecter tout dispositif externe qui actionne une double porte.
2. La borne COM est COMMUNE et sert à connecter la «masse» des appareils externes.
3. La borne SIDE est utilisée pour connecter tout dispositif externe qui opère une porte simple.
4. Le terminal Swipe Card est utilisé pour connecter tout dispositif externe qui fonctionne pour ouvrir la porte.
5. Le terminal COM est COMMUN et sert à connecter la «masse» des dispositifs externes.
6. Le terminal infrarouge est utilisé pour connecter le capteur photoélectrique.
7. La sortie 12V DC est utilisée pour la connexion du capteur photoélectrique (courant de sortie continu <=200mA).
8. La sortie de la batterie 24V est utilisée pour connecter la batterie de secours +.
9. La sortie de la batterie 24V est utilisée pour connecter la batterie de secours -.
10. La sortie 24V DC est utilisée pour connecter un appareil externe. (tel qu'un capteur photoélectrique, sortie de courant max. 1A).
11. GND est utilisé pour connecter la «masse» des appareils externes.
12. La sortie de lampe 24V DC est utilisée pour connecter la lampe flash +.
13. La sortie de lampe 24V DC est utilisée pour connecter la lumière du flash -.
14. Sortie de serrure 24V DC - la borne NF qui est utilisée pour connecter la serrure électrique.
15. COM est COMMON utilisé pour connecter la «masse» de la serrure.
16. Sortie de serrure 24V DC - la borne NA utilisée pour connecter la serrure magnétique.
17. Sortie d'alarme 24V DC.
18. Sortie d'alarme 24V DC.
19. La borne du moteur 1 est utilisée pour connecter le moteur 1 installé sur le portail qui s'ouvre plus tard et se ferme en premier. Cette borne permet de connecter le 1er fil rouge (de votre côté gauche à votre côté droit).
20.
21. La borne de temporisation du moteur 2 est utilisée pour connecter le moteur 2 installé sur le portail qui s'ouvre en premier et se ferme ensuite. Cette borne permet de connecter le premier fil bleu (de votre gauche à votre droite). REMARQUE : si le portail est simple, le moteur du portail peut simplement connecter la borne de retardement du moteur 2.
22.
23. L'entrée AC24V est utilisée pour connecter le transformateur.
24. L'entrée AC24V est utilisée pour connecter le transformateur.
25. L'affichage numérique est utilisé pour vous montrer les données de réglage.
26. INC+ est utilisé pour augmenter les chiffres lors du réglage des données.
27. FUN est utilisé pour l'enregistrement des données.
28. DEC- est utilisé pour la diminution des chiffres lors du réglage des données.
29. Le bouton d'apprentissage est utilisé pour programmer/supprimer la télécommande.

**COUPEZ L'ÉLECTRICITÉ AVANT DE BRANCHER LE TABLEAU DE COMMANDE AU 230V ET AUX ACCESSOIRES.**

2 côtés et 1 côté sont pour les appareils ouverts, tels que les boutons poussoirs, les claviers câblés, les caméras vidéo, les contrôleurs GSM, etc.

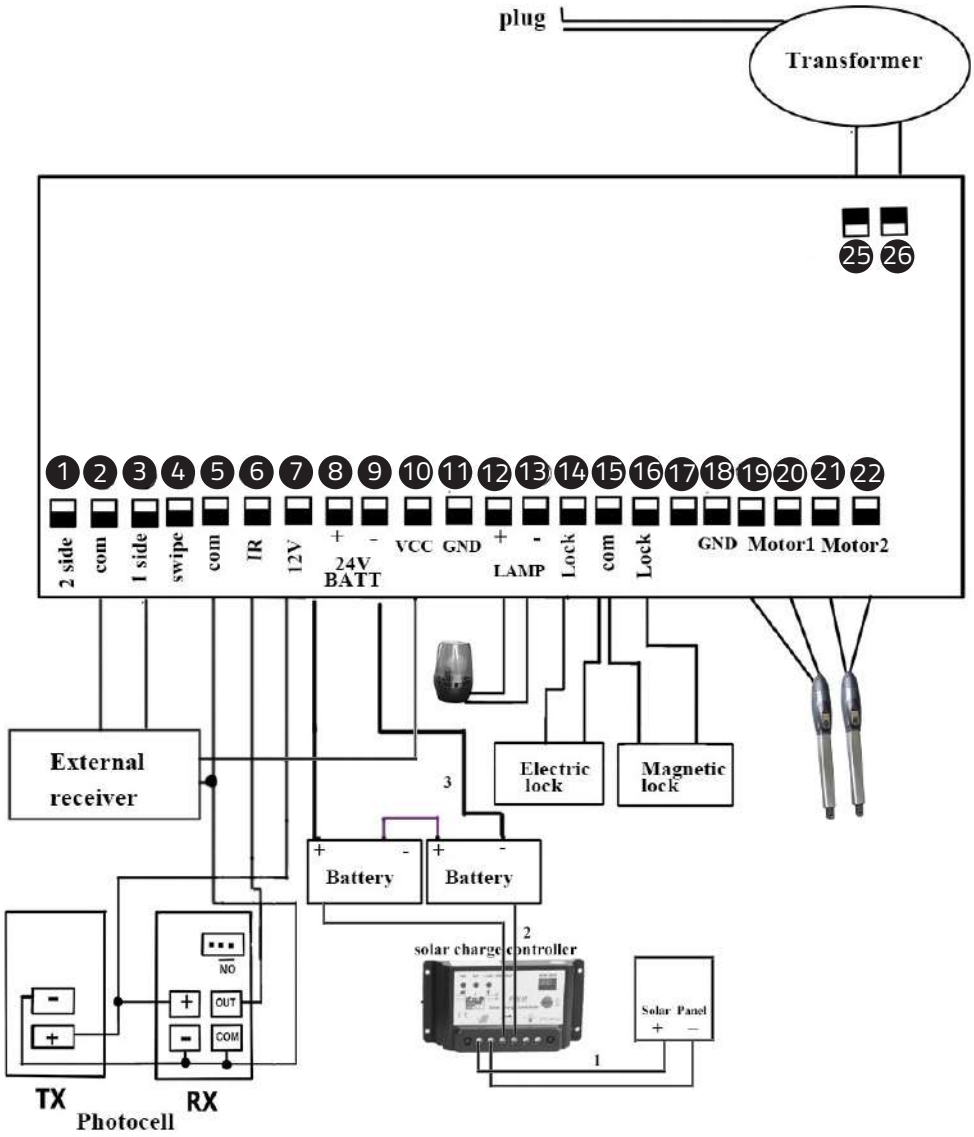

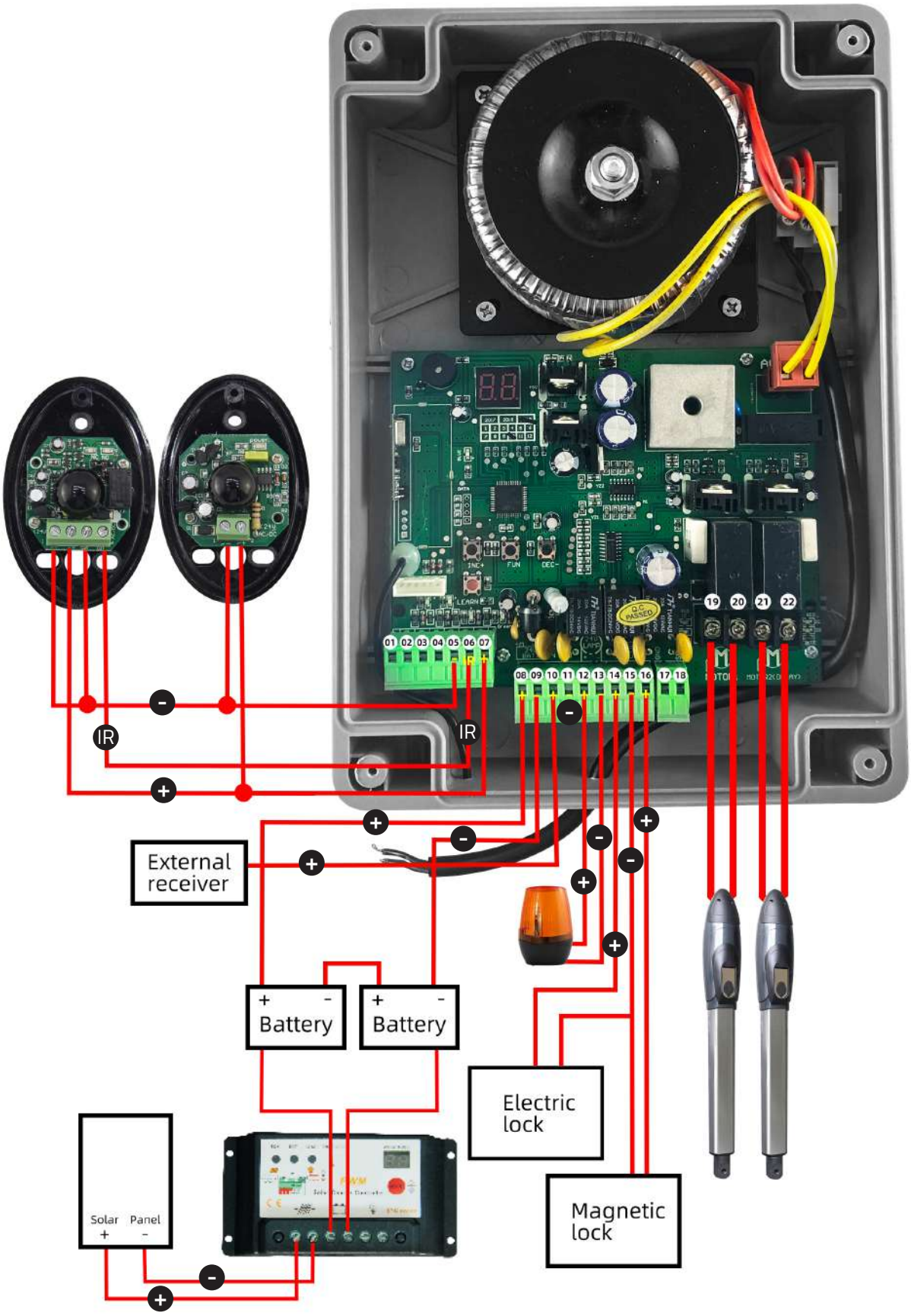
IR
IR
External receiver
Battery
Battery
Electric lock
Magnetic lock
Solar Panel

## Télécommande

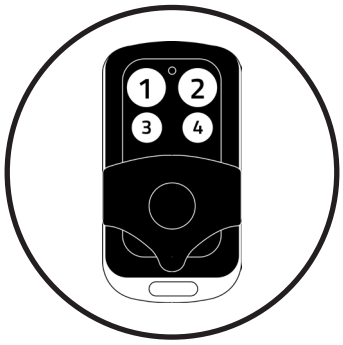


Bouton «1» enfoncé pour actionner une porte simple ;

Bouton «2» enfoncé pour actionner une porte double

Bouton «3» enfoncé pour la sortie de l'alarme

Programmer une nouvelle télécommande :

> Première étape :

Appuyez sur le bouton LEARN du panneau de contrôle [29] pendant environ 1 seconde, le voyant lumineux s'éteint, ce qui signifie que vous avez déjà commencé l'apprentissage :

Appuyez sur n'importe quel bouton de la nouvelle télécommande pendant environ 2 secondes, l'affichage numérique indiquera le numéro de la télécommande tandis que le voyant LED du tableau de commande commencera à clignoter quatre fois avec un son de buzzer.

Remarque ! Après avoir appuyé sur le bouton LEARN, si vous ne recevez pas le nouveau signal de la télécommande dans les 5 secondes, le voyant LED s'allumera et l'apprentissage sera terminé. Retirez la télécommande :

Appuyez sur le bouton LEARN et maintenez-le enfoncé pendant environ 5 secondes. Si un signal sonore est émis et que le voyant LED s'allume, cela signifie que vous avez retiré la télécommande avec succès.

## Réglage du tableau de contrôle :

Après la mise sous tension, l'affichage numérique s'auto-vérifie de 00 à 99 avec le son du buzzer. Si le voyant LED s'allume, le buzzer arrête le son, cela signifie que le système est normal.

**Mode de fonctionnement de base :**

Appuyez et maintenez le bouton [FUN] enfoncé jusqu'à ce que l'affichage numérique indique P0. Vous accédez alors au réglage du menu. Vous pouvez régler le [INC+] [DEC-] pour augmenter ou diminuer le numéro de série ou la valeur numérique. Une fois les données bien ajustées, appuyez sur la touche [FUN] pour enregistrer les données. Avec un seul son de buzzer, la mémorisation est réussie.

Si vous devez passer au réglage suivant, appuyez sur [INC+] ou [DEC-] pour choisir et confirmez avec [FUN] pour entrer le numéro de menu que vous voulez régler. Par exemple, après avoir enregistré la valeur P0 et appuyé sur [FUN] pour l'enregistrer, l'écran numérique affichera toujours le nombre P0, et si vous voulez aller plus loin pour régler P1, appuyez sur [INC+], l'écran numérique affichera alors P1, puis appuyez sur [FUN] pour entrer le réglage P1.

Si vous n'avez pas besoin d'entrer dans le prochain réglage du menu, vous pouvez appuyer sur le bouton [LEARN] pour quitter le réglage du menu.

| RÉGLAGE MANUEL | FUN | GAMME ( INC +/ DEC - ) | RÉGLAGE PAR DÉFAUT | MARQUÉ SUR LA CARTE DE CONTRÔLE |
|---|---|---|---|---|
| P0 | Réglage de l'heure de démarrage progressif | 0-6 s | 2 s | SOFT START |
| P1 | Réglage de la force de décrochage du moteur 1 à faible vitesse de fonctionnement. | Niveau 0-20 | 6ème niveau | MI LOW OVER LOAD |
| P2 | Réglage de la force de décrochage du moteur 1 à grande vitesse. | Niveau 0-20 | 10e niveau | M1 HI OVER LOAD |
| P3 | Réglage de la force de décrochage du moteur 2 à faible vitesse de rotation. | 6ème niveau | 10e niveau | M2 LOW OVER LOAD |
| P4 | Réglage de la force de décrochage du moteur 2 à grande vitesse de fonctionnement. | Niveau 0-20 | 10e niveau | M2 HI OVER LOAD |
| P5 | Pour régler la durée de fonctionnement à grande vitesse. | 0-33s | 5s | HI-SPEED |
| P6 | Pour régler le temps de fermeture automatique après le passage de la carte | 0-99s | 10s | CARD-CLOSE AUTO CLOSE |
| P7 | Pour fixer le délai d'ouverture de la porte | 0-10s | 0(Fermer) | OPEN DELAY |
| P8 | Pour fixer l'intervalle de temps de fermeture de la porte | 0-10s | 0(Fermer) | CLOSE DELAY |
| P9 | Pour régler l'heure de fermeture automatique. | 0-99s | 0(Fermer) | AUTO CLOSE |
| PA | Pour régler le contrôle de la sortie d'alarme de la lampe | 0 | | |
| PB | Pour mettre le verrou. | 0-2s | | |
| PC | Bouton de sélection à distance | 0-3 | 3 | |
| PD | Pour choisir le travail de photocellule en NC ou NO | 0-1 | 1(NC) | |
| PE | Pour choisir une porte simple/double ouverte | 0-1 | 0(Double) | |
| PO | Réinitialiser | 0-1 | 0(Double) | RESET |

## Réglage du panneau de contrôle

**1. Pour régler l'heure de démarrage progressif :**

Lorsque l'affichage numérique indique P0, l'ouvre-porte est sur le réglage de l'heure de démarrage progressif. L'heure de démarrage progressif est réglable de 0 à 6s, 0s signifiant que l'heure de démarrage progressif se ferme, l'heure de démarrage progressif maximum étant de 6s. Chaque fois que vous appuyez et relâchez le bouton [INC+], le chiffre augmente de 1 ; chaque fois que vous appuyez et relâchez le bouton [DEC-], le chiffre diminue de 1. Appuyez sur le bouton [FUN] pour enregistrer les données lorsque l'heure de démarrage progressif est choisie, puis le réglage de l'heure de démarrage progressif est terminé (réglage d'usine 2s).

**2. Pour régler le niveau de la force de décrochage :**

**2a--** Lorsque l'affichage numérique indique P1, l'ouvre-barrière est sur le réglage de la force de décrochage du moteur 1 à faible vitesse de fonctionnement. Il y a de 0 à 20 niveaux en option, chaque fois que vous appuyez et relâchez le bouton [INC+], le chiffre augmente de 1 ; chaque fois que vous appuyez et relâchez le bouton [DEC-], le chiffre diminue de 1. Appuyez sur le bouton [FUN] pour enregistrer les données lorsque le niveau de force de décrochage est choisi, puis la force de décrochage du moteur 1 à basse vitesse est réglée. (niveau 6 réglé en usine)

**2b--** Lorsque l'affichage numérique indique P2, l'ouvre-barrière est sur le réglage de la force de décrochage du moteur 1 à grande vitesse de fonctionnement. Il y a de 0 à 20 niveaux pour l'option. Chaque fois que vous appuyez et relâchez le bouton [INC+], le chiffre augmente de 1 ; chaque fois que vous appuyez et relâchez le bouton [DEC-], le chiffre diminue de 1. Appuyez sur le bouton [FUN] pour enregistrer les données lorsque le niveau de force de décrochage est choisi, puis la force de décrochage du moteur 1 à haute vitesse de fonctionnement est réglée. (niveau 10 réglé en usine)

**2c--** Lorsque l'affichage numérique indique P3, l'ouvre-barrière est sur le réglage de la force de décrochage du moteur 2 à basse vitesse. Il y a de 0 à 20 niveaux pour l'option. Chaque fois que vous appuyez et relâchez le bouton [INC+], le chiffre augmente de 1 ; chaque fois que vous appuyez et relâchez le bouton [DEC-], le chiffre diminue de 1. Appuyez sur le bouton [FUN] pour enregistrer les données lorsque le niveau de force de décrochage est choisi, puis la force de décrochage du moteur 2 à faible vitesse de fonctionnement est réglée. (niveau 6 réglé en usine)

**2d--** Lorsque l'affichage numérique indique P4, l'ouvre-barrière est sur le réglage de la force de décrochage à grande vitesse du moteur 2. Il y a de 0 à 20 niveaux pour l'option. Chaque fois que vous appuyez et relâchez le bouton [INC+], le chiffre augmente de 1 ; chaque fois que vous appuyez et relâchez le bouton [DEC-], le chiffre diminue de 1. Appuyez sur le bouton [FUN] pour enregistrer les données lorsque le niveau de force de décrochage est choisi, puis la force de décrochage du réglage de la force de décrochage du moteur 2 à grande vitesse de fonctionnement est terminée. (niveau 10 réglé en usine)

**3. Pour régler le temps de fonctionnement à grande vitesse :**

Lorsque l'affichage numérique indique P5, l'ouvre-porte est en réglage de temps de fonctionnement à grande vitesse. Il y a 0-33s pour l'option. 0s signifie que sans vitesse de fonctionnement élevée, l'ouvre-barrière continuerait à fonctionner à faible vitesse. La durée maximale de fonctionnement à grande vitesse est de 33s. Chaque fois que vous appuyez et relâchez le bouton [INC+], le chiffre augmente de 1 ; chaque fois que vous appuyez et relâchez le bouton [DEC-], le chiffre diminue de 1. Appuyez sur le bouton [FUN] pour enregistrer les données lorsque la durée de fonctionnement à grande vitesse est choisie, puis le réglage de la durée de fonctionnement à grande vitesse est terminé. (réglage d'usine 5s)

**4. Pour régler l'heure de fermeture automatique après avoir glissé la carte :**

Lorsque l'affichage numérique indique P6, l'ouvre-barrière est en mode de réglage du temps de fermeture automatique ( NOTE ! ce temps de fermeture automatique signifie simplement la fonction de fermeture automatique qui est réalisée par un dispositif externe). Il y a 0-99s pour l'option. 0 signifie que l'ouvre-barrière ne se fermera pas automatiquement après avoir glissé la carte. Le temps de fermeture automatique maximum après le passage de la carte est de 99s. Chaque fois que vous appuyez et relâchez le bouton [INC+], le chiffre augmente de 1 ; chaque fois que vous appuyez et relâchez le bouton [DEC-], le chiffre diminue de 1. Appuyez sur le bouton [FUN] pour enregistrer les données lorsque le temps de fermeture automatique après le passage de la carte est choisi, puis le temps de fermeture automatique après le passage de la carte est terminé. (réglage d'usine 10s)

**5. Pour régler le temps d'intervalle :**

**5a.** Lorsque l'affichage numérique indique P7, l'ouvre-barrière est sur le réglage du temps d'intervalle ouvert. Il

y a 0-10s pour l'option. 0s signifie que les doubles portes s'ouvrent simultanément. «1» signifie que le moteur 1 commence à s'ouvrir 1 seconde avant que le moteur 2 ne commence à s'ouvrir. Temps d'intervalle d'ouverture maximum de 10s. Chaque fois que vous appuyez et relâchez le bouton [INC+], le chiffre augmente de 1 ; chaque fois que vous appuyez et relâchez le bouton [DEC-], le chiffre diminue de 1. Appuyez sur le bouton [FUN] pour enregistrer les données lorsque le temps d'intervalle d'ouverture est choisi, puis le réglage du temps d'intervalle d'ouverture est terminé. (réglage d'usine 0s)

**5b.** Lorsque l'affichage numérique indique P8, l'ouvre-barrière est sur le réglage du temps d'intervalle de fermeture. Il y a 0-10s pour l'option. Les 0 signifient que les doubles portes se ferment simultanément. «1» signifie que le moteur 2 commence à se fermer 1 seconde avant que le moteur 1 ne commence à se fermer. Temps d'intervalle de fermeture maximum de 10s. Chaque fois que vous appuyez et relâchez le bouton [INC+], le chiffre augmente de 1 ; chaque fois que vous appuyez et relâchez le bouton [DEC-], le chiffre diminue de 1. Appuyez sur le bouton [FUN] pour enregistrer les données lorsque le temps d'intervalle de fermeture est choisi, puis le réglage du temps d'intervalle de fermeture est terminé. (réglage d'usine 0s)

**6. Pour régler l'heure de fermeture automatique :**

Lorsque l'affichage numérique indique P9, l'ouvre-porte est en mode de réglage de l'heure de fermeture automatique. Il y a 0-99s pour l'option. 0s signifie que l'ouvre-barrière ne se fermera pas automatiquement. Le temps maximum de fermeture automatique est de 99s. Chaque fois que vous appuyez et relâchez le bouton [INC+], le chiffre augmente de 1 ; chaque fois que vous appuyez et relâchez le bouton [DEC-], le chiffre diminue de 1. Appuyez sur le bouton [FUN] pour enregistrer les données lorsque l'heure de fermeture automatique est choisie, puis le réglage de l'heure de fermeture automatique est terminé. (réglage d'usine 0)

**7. Pour régler le contrôle de la sortie lampe/alarme :**

Lorsque l'affichage numérique indique « PA «, l'ouvre-porte est sur le réglage de contrôle de sortie « lampe/alarme «. Il y a 0-3 pour l'option. «0» signifie que l'alarme est sur le modèle monostable. La lampe est sans tension de sortie après la fermeture de la porte pendant un total de 30s. Les autres temps sont avec une tension de sortie de 12 v. «1» signifie que l'alarme est sur le modèle monostable et que la lampe ne clignote que lorsque la porte est en marche. «2» signifie que l'alarme est sur le modèle bistabillité et que la lampe sans tension de sortie après la fermeture totale de la porte pendant 30 secondes. «3» signifie que l'alarme est sur le modèle de bistabillité et que la lampe ne clignote que lorsque la porte est en marche. Chaque fois que vous appuyez et relâchez le bouton [INC+], le chiffre augmente de 1 ; chaque fois que vous appuyez et relâchez le bouton [DEC-], le chiffre diminue de 1. Appuyez sur le bouton [FUN] pour enregistrer les données lorsque le temps de fermeture automatique est choisi, puis le réglage du contrôle de la lampe/alarme est terminé. (réglage de base 0)

**8. Pour régler l'heure de verrouillage :**

Lorsque l'affichage numérique indique Pb, l'ouvre-porte est sur le réglage de contrôle du temps de verrouillage. L'heure de contrôle de la serrure signifie l'heure à laquelle nous pourrions contrôler la serrure. Il y a 0-1 pour optionnel. «0» signifie que le temps de contrôle de la serrure est de 0,5s, «1» signifie que le temps de contrôle de la serrure est de 5s. Chaque fois que vous appuyez et relâchez le bouton [INC+], le chiffre augmente de 1 ; chaque fois que vous appuyez et relâchez le bouton [DEC-], le chiffre diminue de 1. Appuyez sur le bouton [FUN] pour enregistrer les données lorsque la durée de contrôle du verrouillage est choisie, puis le réglage de la durée de verrouillage est terminé. (réglage d'usine 0)

**9. Pour choisir une porte simple/double ouverte :**

Lorsque l'affichage numérique indique PC, l'ouvre-porte est en position ouverte simple/double porte. Il y a 0-3 pour optionnel. «0» signifie que la porte ne peut pas s'ouvrir à distance, «1» signifie qu'il suffit d'ouvrir une porte simple, «2» signifie qu'il suffit d'ouvrir une porte à deux vantaux, «3» signifie qu'il suffit d'ouvrir une porte simple ainsi qu'une porte à deux vantaux. Chaque fois que vous appuyez et relâchez le bouton [INC+], le chiffre augmente de 1 ; chaque fois que vous appuyez et relâchez le bouton [DEC-], le chiffre diminue de 1. Appuyez sur le bouton [FUN] pour enregistrer les données lorsque la porte simple/double s'ouvre, puis le réglage du bouton de la télécommande est terminé. (réglage d'usine 3)

**10. Pour choisir le travail de la cellule photoélectrique en NC ou en NO**

Lorsque l'affichage numérique indique Pd, vous pouvez choisir le travail de la cellule photoélectrique en NO ou NC.

La valeur 00 signifie que le travail est effectué en NO, la valeur 01 signifie que le travail est effectué en NC.

**11. Pour réinitialiser :**

Lorsque l'affichage numérique indique Po, l'ouvre-porte est en position de repos. Après avoir entré le réglage de Po, appuyez sur le bouton [FUN] pour mémoriser, puis ré-initialiser avec succès.

## LAMPE FLASH AVERTISSEMENT

**Instruction de sécurité**

**1. Pour des raisons de sécurité, veuillez lire attentivement le manuel d'utilisation avant la première utilisation ;**

**2. Veuillez vous assurer que l'alimentation électrique est coupée avant de brancher le produit, celui-ci étant fabriqué sans fusible ;**

## Spécifications des lampes flash

| | |
|---|---|
| Tension de fonctionnement | 12-265 VAC/DC |
| Capacité de chargement | **< 3 W** |
| Fréquence de clignotement | 1 HZ |
| Température de fonctionnement | **-20°C ~ +60°C** |
| Niveau IP | IP54 |

## Assemblage de la lampe flash

**Entrée d'alimentation à connecter à la borne 12 du circuit imprimé pour le «+» et à la borne 13 pour le «-».**
**Puissance de fonctionnement 12V-265V DC/AC**
**2 commutateur SW1**
**C'est l'interrupteur qui permet d'allumer ou de faire clignoter les LED.**
**Lorsque le SW1 est connecté, la LED clignote après la mise sous tension.**
**Lorsque le SW1 se déconnecte, la LED s'allume après la mise sous tension.**
**Veuillez vous référer au tableau de la carte de contrôle pour une connexion détaillée.**

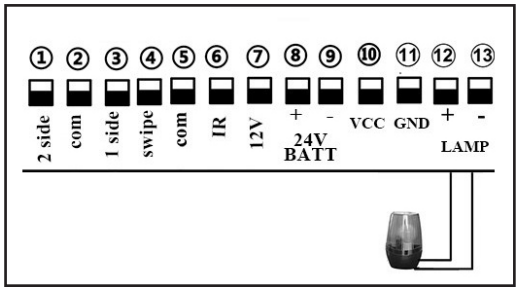

Connectez la borne 4 au «COM» de la cellule photoélectrique RX.
Connectez la borne 5 au «IR» de la cellule photoélectrique RX.
La borne fournit l'alimentation pour le dispositif externe.
Donc, connectez la borne 7 au «+» de la cellule photoélectrique RX et TX.
Connectez le terminal 5 au «-» de la cellule photoélectrique RX et TX.

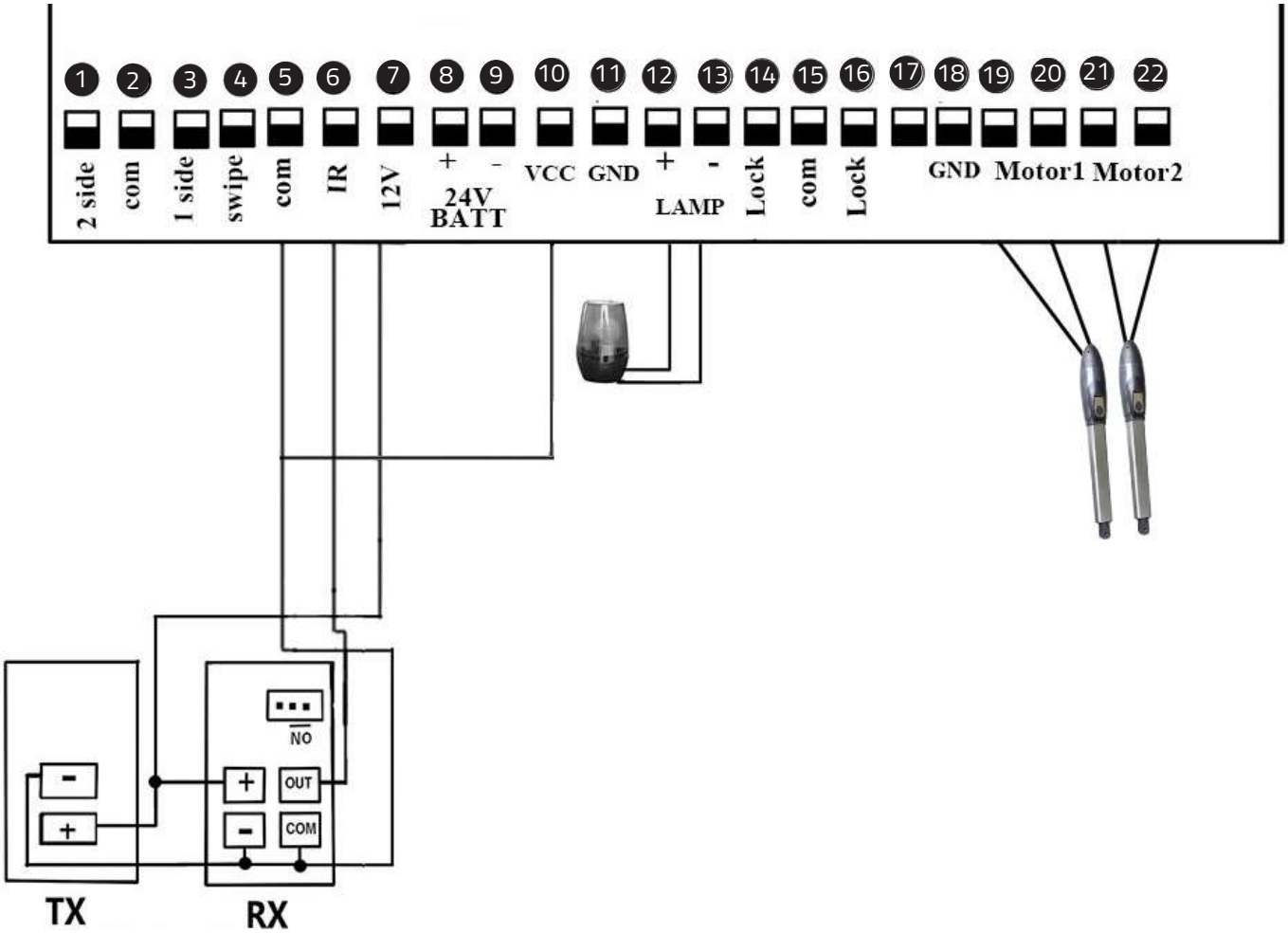


Cellules photoélectriques

## Déclaration de conformité CE

Numéro du rapport technique : DL-2020061820E / DL-2020061791S

**Hoortrade SAS**
4 bis avenue jean françois raclet 69007 lyon France

Déclare que le produit suivant

SKU: JJ-PKM-C03-330K – HOORTRADE référence : STI-000024
Satisfait aux exigences essentielles établies dans les directives suivantes :

**Low Voltage Directive**

EN 60335-1 :2012+A11 :2014+A13 :2017+A1 :2019+A14 :2019

**Et satisfait aux normes suivantes :**

EN 55014-1 :2017
EN 61000-3-2 :2019
EN 61000-3-3 :2013+A1 :2019
EN 55014-2 :2015
EN 61000-4-5 :2009+A1 :2017
EN 61000-4-6 :2014/AC :2015
EN 61000-4-11 :2019

«Le fabricant déclare également qu'il n'est pas permis d'utiliser les composants susmentionnés tant que le système dans lequel ils sont incorporés est déclaré conforme à la directive européenne.
Toute modification apportée à la machine sans notre accord préalable rend cette déclaration non valable. »

**Principales caractéristiques techniques :**

Tension du moteur : 24V 80W
Puissance d'entrée : 220VAC±10%/110VAC±10%
Vitesse de rotation : 350 tours/minute.
Vitesse de rotation du bras : 2,4 cm/s.
Course maximale du bras : 300 mm.
Durée de fonctionnement continue : 5 minutes
Longueur maximale d'un ventail : 3 mètres
Poids maximum d'un ventail : 350KG
Température de l'environnement : -45°C ~ +50°C
Classe de protection : IP55
Angle d'ouverture maximum de la porte : 120 degrés
Force de poussée maximum N : 3500
Serial number : 2020/06/00001 to YYYY/MM/xxxxx

**Fait à Lyon, 20 mai 2020**

Nom du signataire : **CHARPE**

Fonction : **PRÉSIDENT**

Signature :

## VORSICHT:

▪ Dieses Produkt muss von gut ausgebildetem Fachpersonal unter Einhaltung der Sicherheitsvorschriften im Bereich der Drehtorantriebe für den privaten und gewerblichen Bereich installiert werden. Unqualifiziertes Personal kann die Geräte beschädigen und der Öffentlichkeit Schaden zufügen.

▪ Vor der Installation oder der Durchführung von Wartungsarbeiten muss die Stromversorgung unterbrochen werden.

▪ Bitte lesen Sie das Handbuch vor der Installation sorgfältig durch. Falsche Installation oder missbräuchliche Verwendung des Produkts kann zu ernsthaften Schäden an Benutzern und Eigentum führen.

▪ Wenn das elektrische Kabel beschädigt oder gebrochen ist, muss es durch ein ganzes und ordnungsgemäß isoliertes Kabel ersetzt werden, um einen elektrischen Schlag oder gefährliche Umgebungen zu vermeiden.

▪ Bewahren Sie die Funksender außerhalb der Reichweite von Kindern auf.

▪ Erlauben Sie Kindern oder anderen Personen nicht, während des Betriebs am Weg der Motorarme oder am Weg der Tore zu stehen.

▪ Verwenden Sie die drahtlosen Fernsteuersender nicht, wenn die Tore außer Sichtweite sind.

▪ Installieren Sie die Produkte nicht in korrosiven, entflammbaren und/oder explosiven Umgebungen.

▪ Vermeiden Sie es, den Motorarm dort zu installieren, wo die Handfreigabetaste der Öffentlichkeit zugänglich ist.

## Erforderliche Werkzeuge

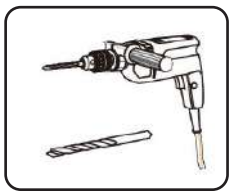
(Erforderlich)

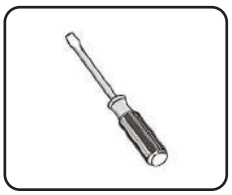
(Erforderlich)

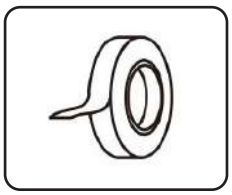
(Erforderlich)

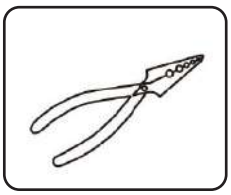
(Erforderlich)

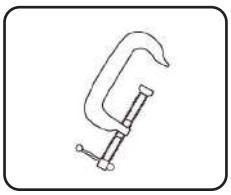
(Erforderlich)

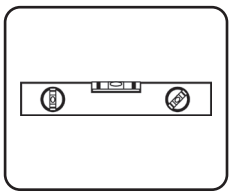
(Erforderlich)

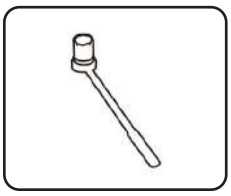
(Erforderlich)

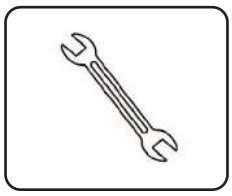
(Erforderlich)

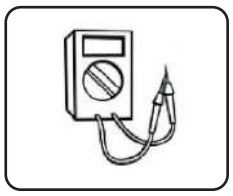
(Empfohlen)

---

x2

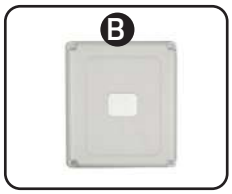

x1

x1

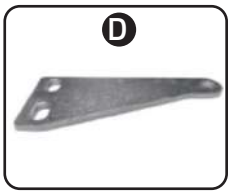

x2

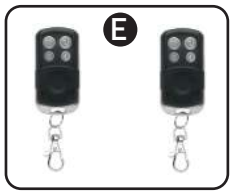

x2

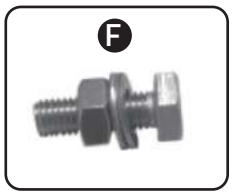

x4

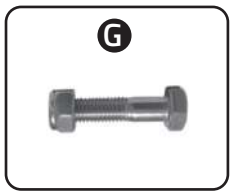

x2

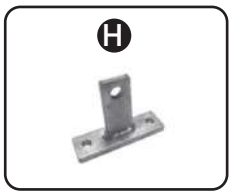

x2

x2

x2

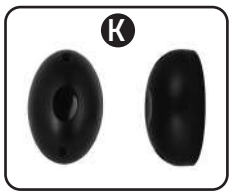

x2

x1

## Seriennummer

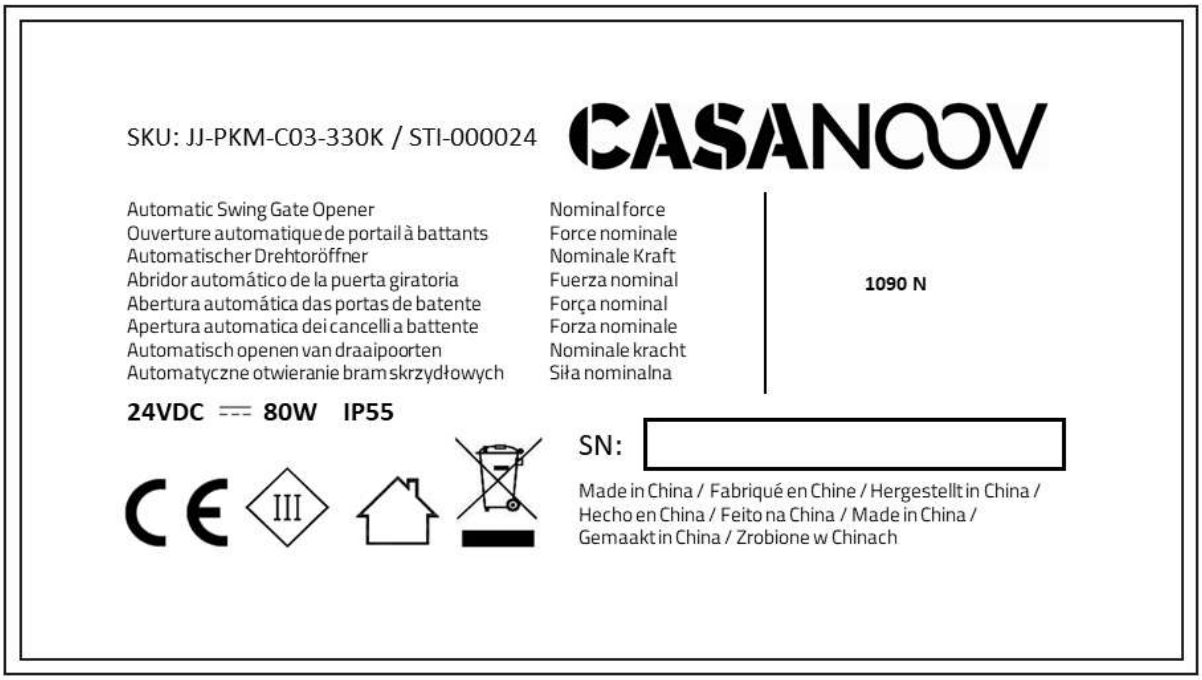


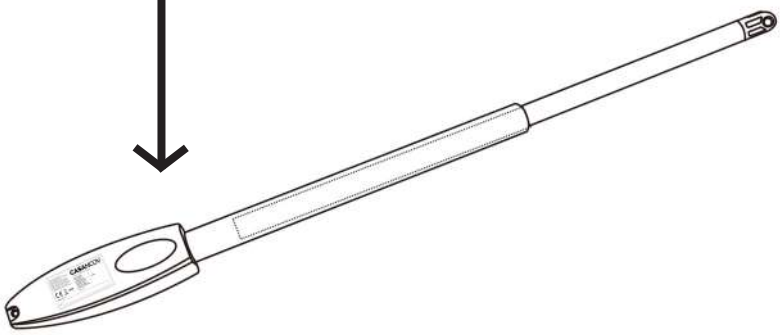

## Produktübersicht

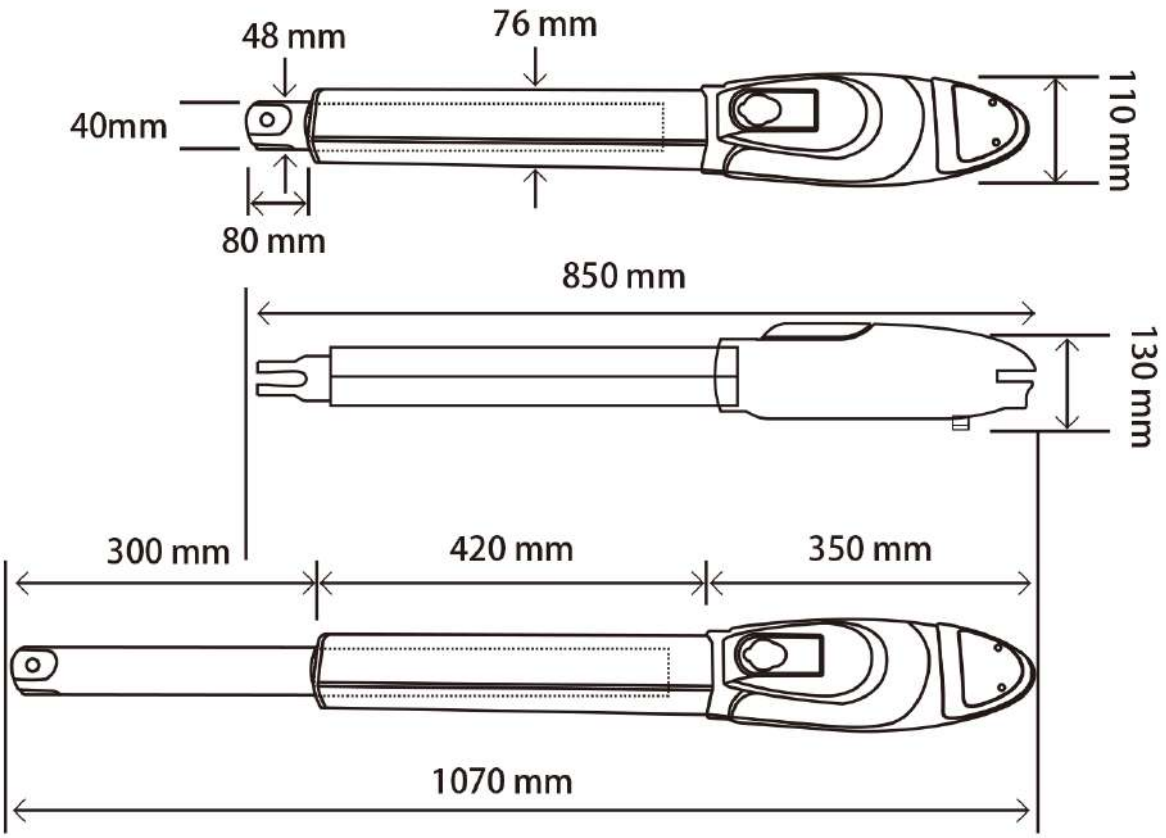


## Technische Spezifikationen

| | |
|---|---|
| Motorspannung : **24VDC 80W Eingang 2A** | Maximales Gewicht einer einzelnen Entlüftung : **350 KG** |
| Eingangsleistung : **220VAC±10%/110VAC±10%** | Umgebungstemperatur : **-45°C ~ +50°C** |
| Rotationsgeschwindigkeit : **350 RPM** | Schutzklasse : **IP55** |
| Ausgefahrene Geschwindigkeit des Arms : **2.4cm/s** | Max. Öffnungswinkel des Tores : **120 degree** |
| Maximaler Armweg : **300 mm** | Nennkapazität : **3000N** |
| Maximale Betriebsstromzeit : **5.5A max 10s** | Maximale Nennkapazität : **3500N** |
| Max. einfache Entlüftungslänge : **3 meters** | Bruttogewicht der Gate-Automatisierung : **23KG** |

## Swing Gate-Automatisierung Merkmale und Optionen

1. Blitzlampe
2. Kontrollkästchen
3. Fotozellen
4. Motor für Drehtoröffner
5. Auto-close entfernen und den Zentralanschlag beibehalten
6. Fernsteuerung

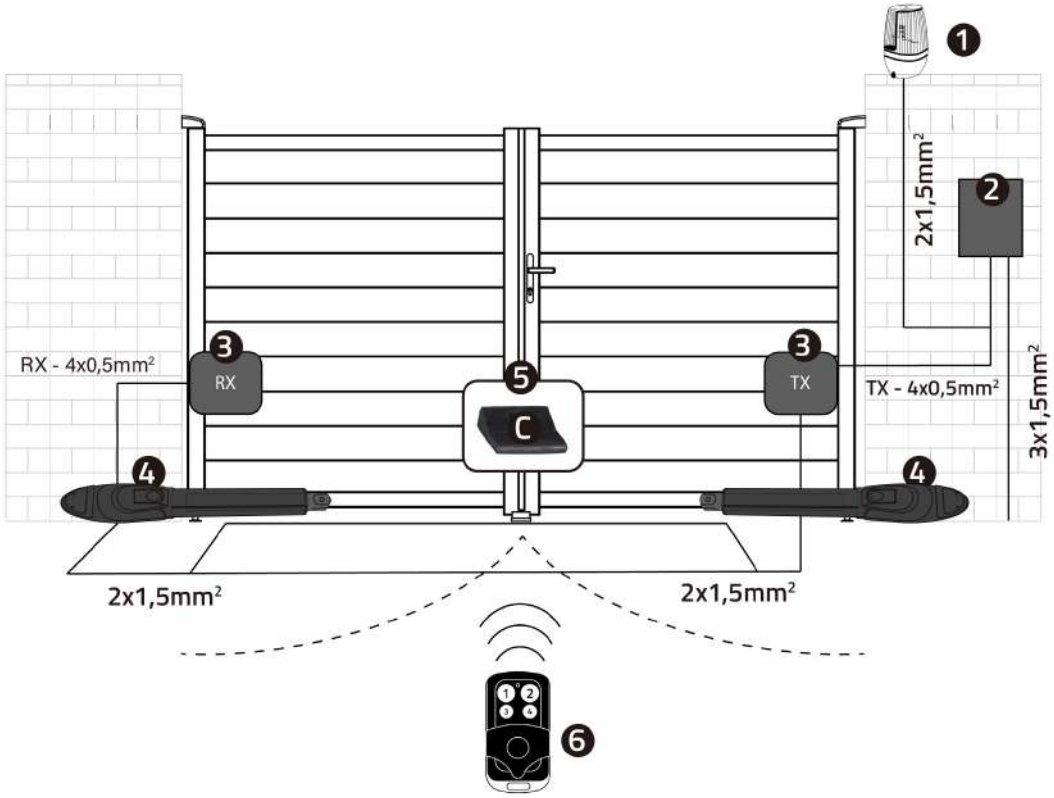


## Manuelle Entriegelung

**Öffnen Sie das Tor manuell:** Lösen Sie es mit einem Schraubenschlüssel und heben Sie es dann an.

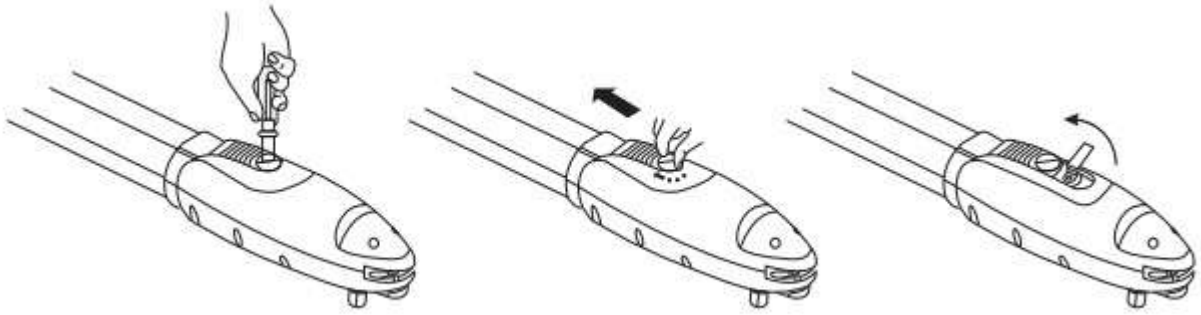

1. Drehen Sie die runde Platte auf dem freigegebenen Teil in die Position «OPEN».
2. Drücken Sie das Auslöseteil bis zum Ende heraus.
3. Verwenden Sie den Entriegelungsschlüssel, um den Stift im Uhrzeigersinn bis zum Ende zu drehen.

## Allgemeine Optionen und Zubehör

**- Wenn das Tor versperrt ist:** Das Tor bleibt stehen.

**- Optional :** Der Toröffner-Controller kann an ein Solarsystem, eine Blitzlichtwarnung, eine Fotozelle, eine Backup-Batterie, ein Tastenfeld und andere Zugangskontrollvorrichtungen angeschlossen werden.

**- Geschwindigkeitssteuerung :** Die Geschwindigkeit beim Öffnen und Schließen des Tores kann eingestellt werden.

**- Sanftanlauf :** Der Toröffner ist mit einer Sanftanlauffunktion ausgestattet.

**- Automatisches Schließen :** Das Toröffnersystem ist mit einer automatischen Schließfunktion mit einstellbarer Schließzeitverzögerung ausgestattet.

**- Einzel- oder Doppel-Tor :** Es kann entweder ein Einzel- oder ein Doppelschwenktor geöffnet werden.

**- Mehrere Fernsteuersender :** Die Steuerung kann problemlos mehrere einzigartige Zusatzfernbedienungen zur Steuerung des Drehtoröffners aufnehmen.

**- Batterie-Backup :** DC 24V-Backup-Batterie kann eingebaut werden.

**- Optionale Geräte :** DC 24V-Torschloss, Fotozelle, Tastatur, Fotozelle, Drucktaste, großformatige oder kleinformatige Steuerbox.

**Der Toröffner kann so konfiguriert werden, dass ein reibungsloser, geräuschloser Betrieb möglich ist.**

**Der Toröffner kann so konfiguriert werden, dass er je nach Platzierung der mitgelieferten Hardware-Halterungen standardmäßig geöffnet oder geschlossen ist.**

## ACHTUNG

**Einstellung verschiedener Winkel der festen Platte der hinteren Halterung, um sie an unterschiedliche Installationsbedingungen anzupassen.**

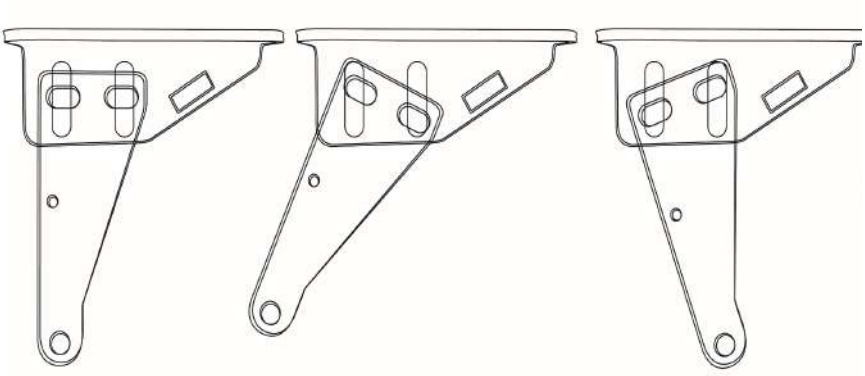

## ACHTUNG

**Motor auf Konsole befestigen. Achten Sie darauf, dass das Elektrokabel in der richtigen Position ist !**

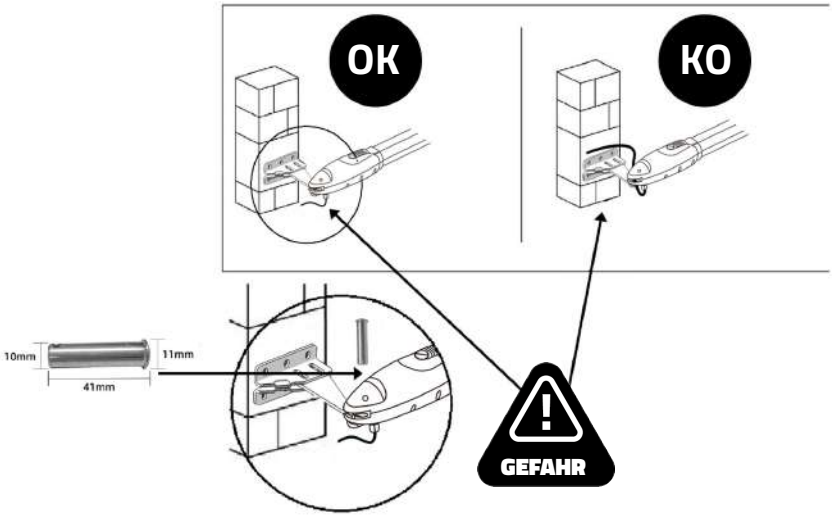


DAS KABEL DARF NICHT OBERHALB DES MOTORARMS INSTALLIERT WERDEN.
ES KANN DAS KABEL EINKLEMMEN UND ABISOLIEREN UND EINEN ELEKTRISCHEN SCHLAG VERURSACHEN.

## Installation von verlängerten Endmotorarmen an Toren

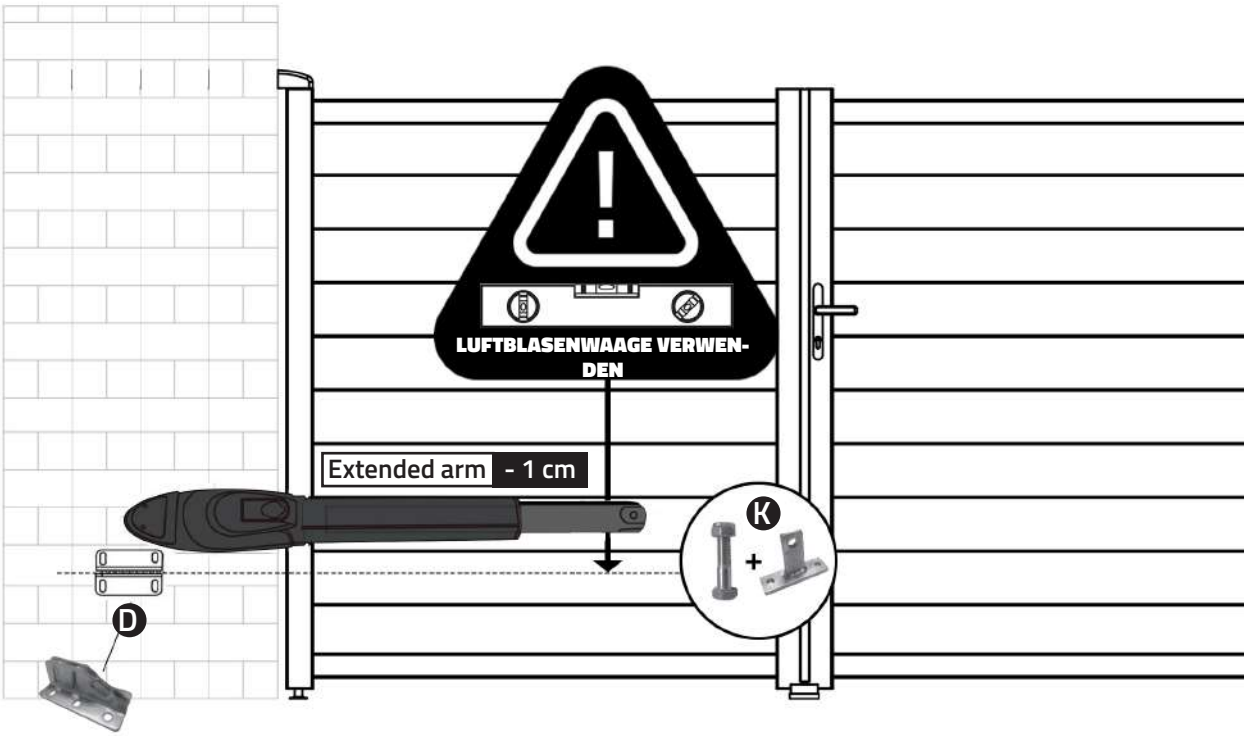


**Vor der Installation : den Arm des Motors bis zur maximalen Größe ausfahren und dann etwa 1 cm nach innen zurückziehen.**
**Vergewissern Sie sich, dass die Höhe der Pfostenkonsole genau mit der Höhe der Torkonsole übereinstimmt.**

**Wenn Sie nicht für genaue gemeinsame Höhen sorgen, kann sich der Motorarm verbiegen und zum Ausfall führen. Außerdem wird die Kraft zum Schieben oder Ziehen des Tors verringert, wodurch der Motor die Tore nur schwer oder gar nicht erfolgreich öffnen oder schließen kann. Starke Höhenunterschiede beschädigen den Motor und den Motorarm.**

## Installation von Motorarmen an Toren

Der Torantrieb ist nicht anwendbar auf ein Tor, das unwirksam oder unsicher ist, weder zur Lösung der Mängel aufgrund falscher Installation noch zur Behebung von Mängeln aufgrund mangelhafter Wartung.

Überprüfen Sie die folgenden Punkte, bevor Sie die Installation vornehmen:
1) Vergewissern Sie sich, dass das Gewicht und die Abmessungen des Tors mit dem Betriebsbereich des Torantriebs übereinstimmen. Verwenden Sie den Torantrieb nicht, wenn die Torspezifikationen nicht den Anforderungen entsprechen.
2) Vergewissern Sie sich, dass die Torstruktur den Kriterien des Automatikbetriebs und den Kraftvorschriften entspricht.
3) Vergewissern Sie sich, dass beim Öffnungs- oder Schließvorgang der Torflügel keine ernsthafte Reibung vorhanden ist.
4) Vergewissern Sie sich, dass sich das Tor auf horizontaler Ebene befindet, so dass das Tor an keiner Stelle zur Seite bewegt werden kann.
5) Vergewissern Sie sich, dass das Tor den Einfluss des Motordrehmoments aushalten kann, wenn es in einer beliebigen Bohrung der Halterung montiert wird, deren Oberfläche ausreichend stabil ist.
6) Stellen Sie sicher, dass die Fotosensoren auf ebenen Flächen installiert werden, um sicherzustellen, dass die beiden Enden von Empfang und Übertragung einander entsprechen.
7) Überprüfen Sie die Abmessungen der Motoren wie unten angegeben:

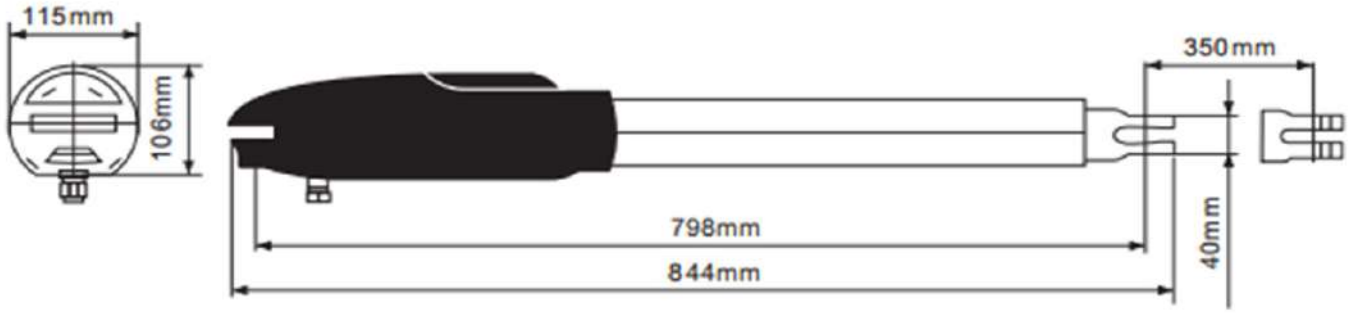


8) Achten Sie darauf, beim Öffnen des Tores genügend Platz zu lassen.

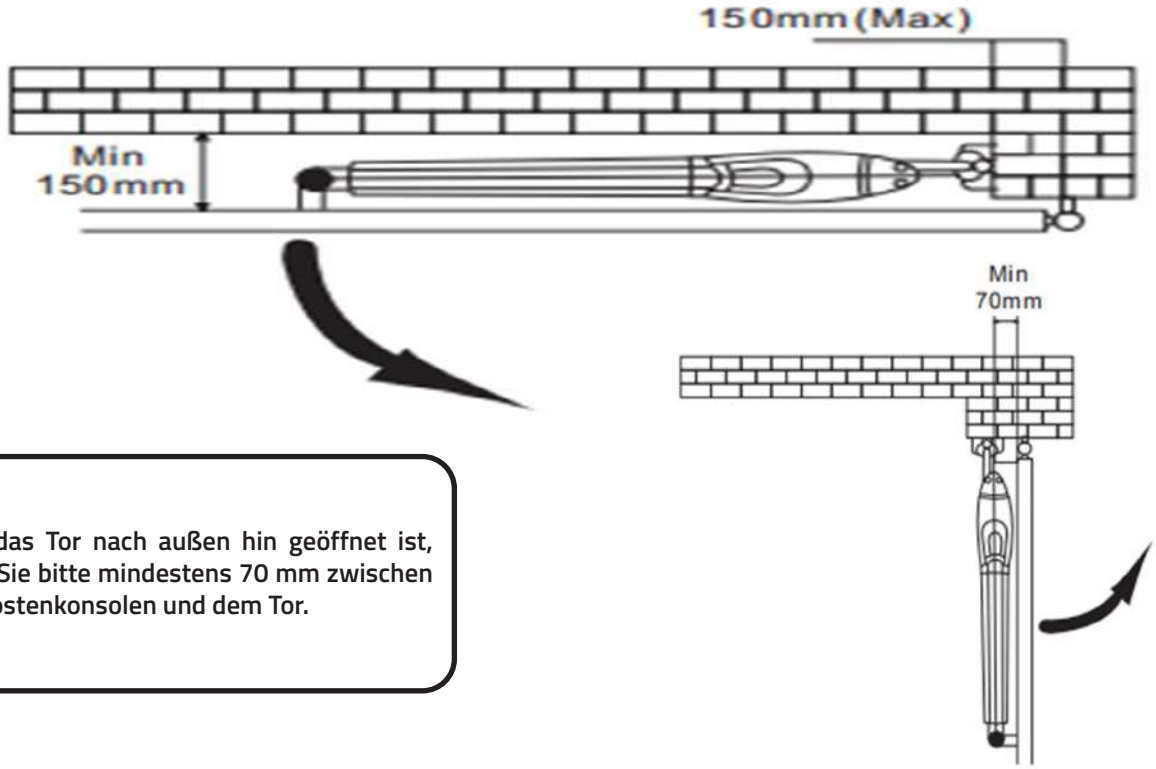


Wenn das Tor nach außen hin geöffnet ist, lassen Sie bitte mindestens 70 mm zwischen den Pfostenkonsolen und dem Tor.

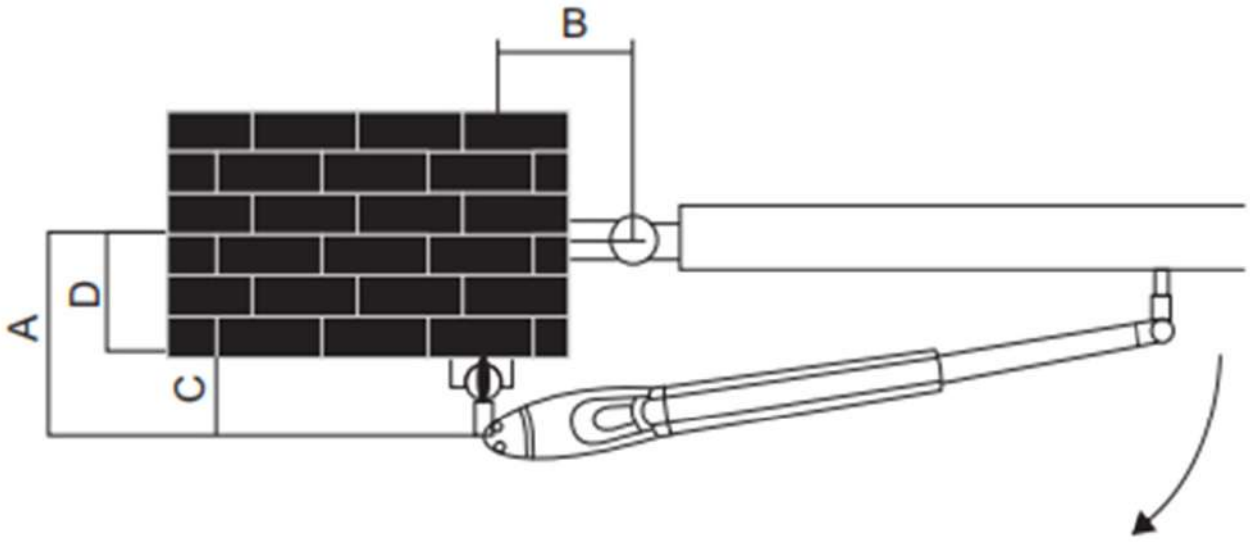


**Installationsgröße : Sie können den Grad des Tores entsprechend diesen Zahlen einstellen**

| A(mm) \ B(mm) | 120 | 130 | 140 | 150 | 160 | 170 | 180 | 190 |
|---|---|---|---|---|---|---|---|---|
| 120 | | | | | | | | |
| 130 | | | | | 110−120° | | | |
| 140 | >120° | | | | | 100−110° | | |
| 150 | | | | | | | 90−100° | |
| 160 | | | | | | | | |
| 170 | | | | | | | | |
| 180 | | | | | | | | |
| 190 | | | | | | | | |

1) Der «C»-Wert beträgt 139 mm
2) «D» kann leicht vom Tor aus gemessen werden
3) «A» = «C» + «D»
4) Der Wert von «B» kann aus dem Wert von «A» und dem Öffnungswinkel der Blätter berechnet werden. Bsp. Wenn «A» = 160 mm mit einem Öffnungswinkel der Flügel von 100 Grad, dann ist der Wert von «B» ungefähr 190 mm.

**ANMERKUNG:** Bitte vergewissern Sie sich, dass « B» und «A» ähnlich oder gleichwertig sind, damit die Blätter reibungslos bedient werden können. Auch um die Belastung des Motors zu reduzieren.

## Konstruktionsbohrer und Bolzen

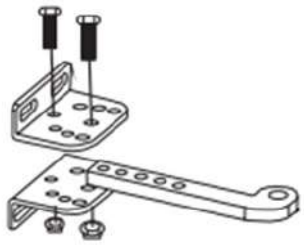

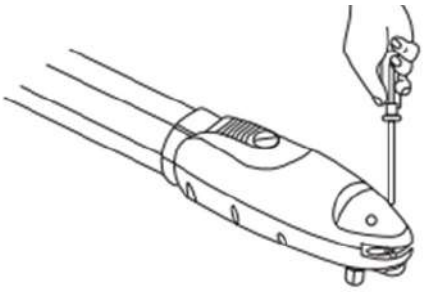

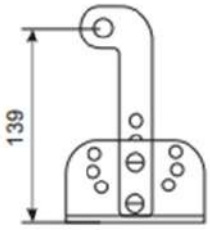


1) Wählen Sie die richtigen Dimensioins der Motoren und die richtige Einbauposition.
2) Überprüfen Sie, ob die Montagefläche der zu installierenden Halterungen glatt, vertikal und starr ist.
3) Ordnen Sie den Kabelkanal für die Stromversorgungskabel der Motoren an.
4) Um eine optimale Unterstützung durch die hintere Platte zu erhalten, montieren Sie bitte zwei Pfostenhalterungen und einen hinteren Metallplast gemäß untenstehendem Foto
5) Lösen Sie die beiden Schrauben und entfernen Sie die hintere Abdeckung des Motors wie auf dem Foto gezeigt
6) Bringen Sie die Blätter in die geschlossene Position
7) Beziehen Sie sich auf den Abstand von «B» in der Tabelle der Öffnungsgrade. Platzieren Sie die hintere Platte in der korrekten Position auf der Montagefläche. Prüfen Sie, ob der Abstand richtig ist: Der Abstand zwischen der Frontplatte des Motors und der Rückplatte beträgt 798 mm, der Höhenunterschied beträgt 22,5 mm.
8) Setzen Sie zwei Pfostenhalterungen auf die zu installierende Oberfläche und markieren Sie die Bohrpunkte, bohren Sie dann auf der zu installierenden Montagefläche Löcher mit einem Mindestdurchmesser von 8 mm durch vier und befestigen Sie die Halterungen mit Schrauben und Unterlegscheiben.
9) Bitte stellen Sie sicher, dass die Frontplatte vollständig horizontal installiert ist.
10) Siehe Abbildung unten. Der Abstand zwischen der Frontplatte des Motors und der hinteren Plattierung beträgt 798 mm, der Höhenunterschied 22,5 mm.

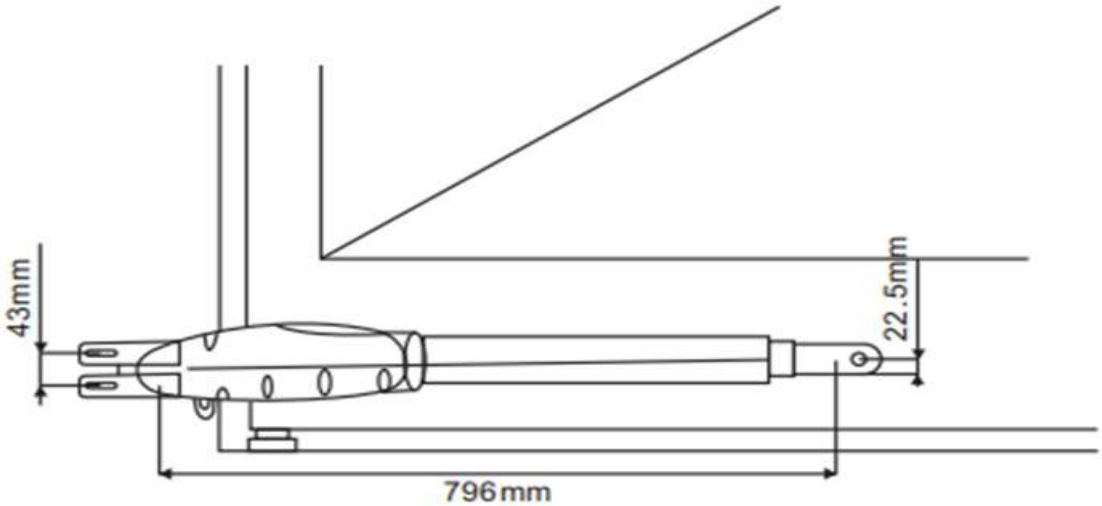

11) Klemmen und befestigen Sie die Motorfrontplatte vorübergehend an der Tür

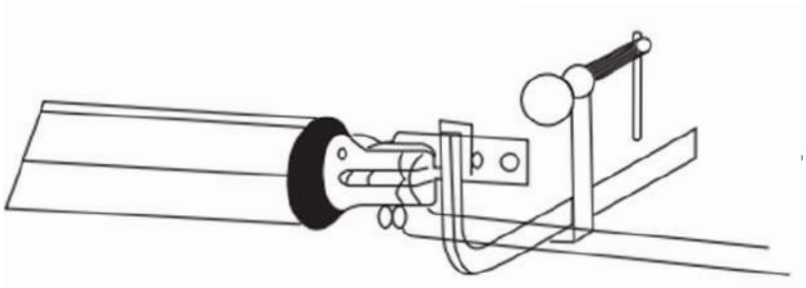

12) Heben Sie den Motor an und setzen Sie die Schrauben in die Frontplatte ein.

13) Öffnen Sie die Abdeckung des Getriebemotors und lösen Sie die Schrauben. Nehmen Sie den Bolzen wie unten abgebildet heraus. Heben Sie den Motor über Kopf an und schieben Sie das Tor bis zum Ende, bis die Schraubenlöcher des Motorendes mit den Löchern auf der Rückplatte übereinstimmen, wie in der Abbildung gezeigt. Befestigen Sie den Motor mit Bolzen und Schraube an der Rückplatte.

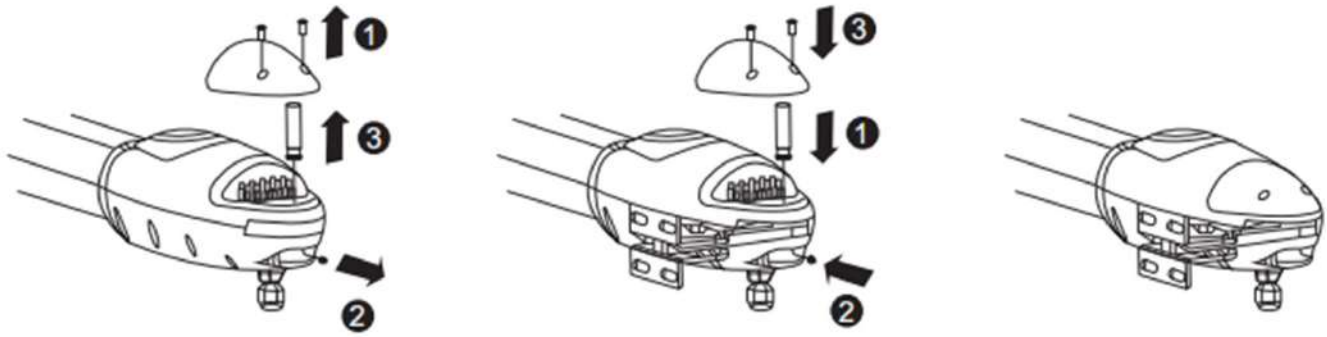


14) Ziehen Sie die Mutter fest an und lockern Sie sie, falls sie nur halbrund ist, um den Motor beim Drehen zu unterstützen.

15) Befestigen Sie das vordere Ende des Motors mit der Schraube (A) und der Mutter (B) fest an der Frontplatte. Ziehen Sie die Schraube vollständig an.

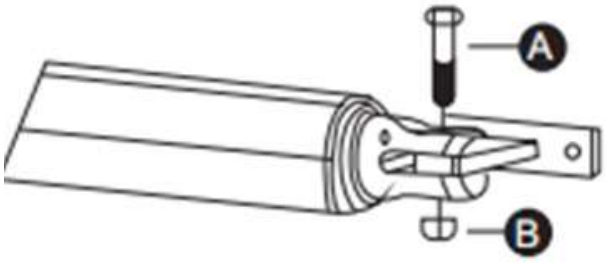


16) Schließen Sie das Motorleistungskabel wie abgebildet an.

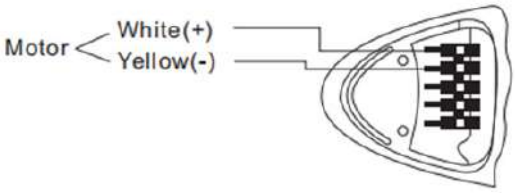


17) Schließen Sie die Abdeckung des Getriebemotors durch Anziehen der beiden Schrauben

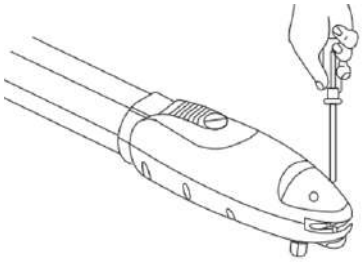

## Schaltplan der Steuertafel:

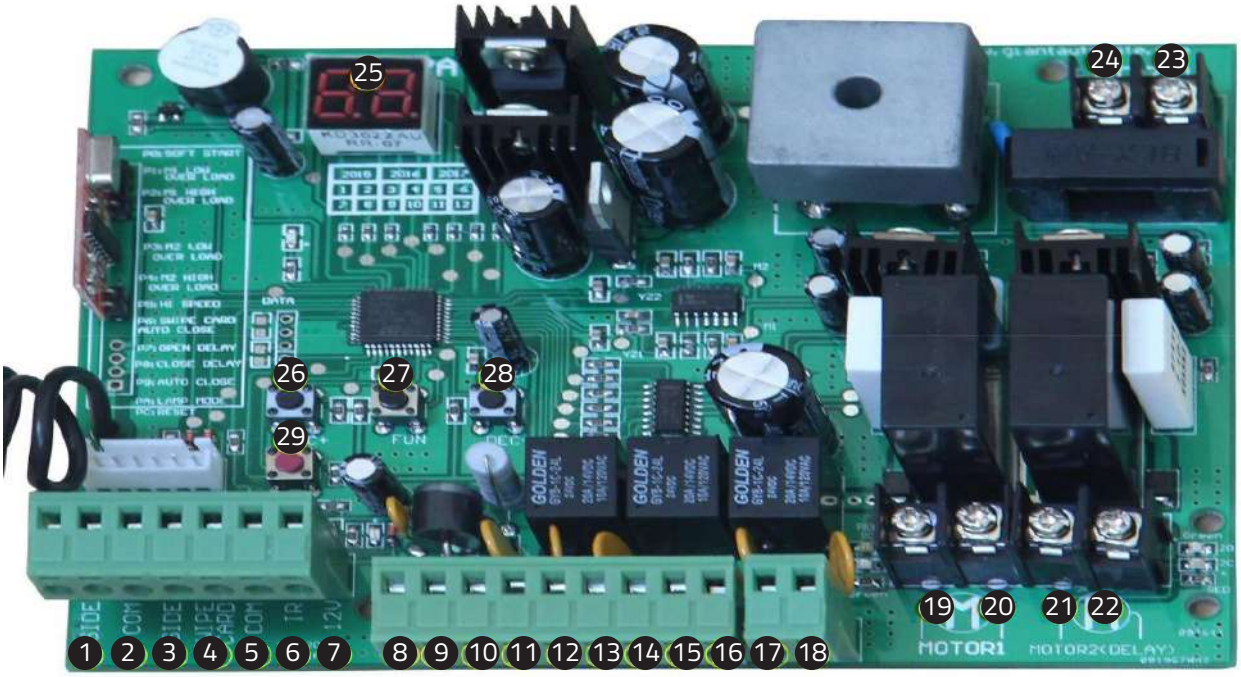


1. Der SIDE-Terminal wird für den Anschluss aller externen Geräte verwendet, die ein Doppelgate betreiben
2. COM-Anschluss wird für den Anschluss der «Masse» von externen Geräten verwendet..
3. Der SIDE-Anschluss wird für den Anschluss jedes externen Geräts verwendet, das ein einzelnes Gate betreibt.
4. Swipe-Card-Terminal wird für den Anschluss aller externen Geräte verwendet, die das Gate öffnen.
5. COM-Anschluss wird für den Anschluss der «Masse» externer Geräte verwendet
6. Der Infrarot-Terminal wird für den Anschluss des photoelektrischen Sensors verwendet.
7. 12V DC Ausgang wird für den Anschluss des photoelektrischen Sensors verwendet (Dauerausgangsstrom <=200mA).
8. 24V-Batterieausgang wird für den Anschluss der Backup-Batterie + verwendet.
9. Der 24V-Batterieausgang wird für den Anschluss der Backup-Batterie - verwendet.
10. 24V DC-Ausgang wird für den Anschluss externer Geräte verwendet. (z.B. photoelektrischer Sensor, max. Stromausgang 1A).
11. GND wird für den Anschluss der «Masse» externer Geräte verwendet.
12. 24V DC-Lampenausgang wird für den Anschluss von Blitzlicht + verwendet.
13. 24V DC-Lampenausgang wird für den Anschluss von Blitzlicht - verwendet.
14. 24V DC Schlossausgang - die NF-Klemme, die für den Anschluss des Elektroschlosses verwendet wird.
15. COM ist COMMON, der für den Anschluss der «Masse» des Schlosses verwendet wird.
16. 24V DC Schlossausgang - der NA-Anschluss, der für den Anschluss des Magnetschlosses verwendet wird.
17. 24V DC Alarmausgang.
18. 24V DC Alarmausgang.
19. Die Klemme Motor1 wird für den Anschluss des Motors 1 verwendet, der auf dem Tor installiert ist, das später öffnet und zuerst schließt.
20. An diese Klemme wird der 1. rote Draht angeschlossen (von der linken zur rechten Seite).
21. Klemme Motor2 Delay wird für den Anschluss des Motors 2 verwendet, der an dem Tor installiert ist, das sich zuerst öffnet und später
22. schließt. An diese Klemme wird der 1. blaue Draht (von links nach rechts) angeschlossen (von links nach rechts). HINWEIS: Wenn es sich um ein einzelnes Gate handelt, kann der Gate-Motor nur die Klemme Motor2 Delay anschließen.
23. Der AC24V-Eingang wird für den Anschluss des Transformators verwendet.
24. Der AC24V-Eingang wird für den Anschluss des Transformators verwendet.
25. Die Digitalanzeige wird zur Anzeige der Einstelldaten verwendet.
26. INC+ wird zur Erhöhung der Zahl bei der Einstellung der Daten verwendet.
27. FUN wird zum Aufzeichnen der Daten verwendet.
28. DEC- wird zur Verringerung der Zahl beim Einstellen der Daten verwendet.
29. Die Lerntaste wird zum Programmieren/Entfernen der Fernbedienung verwendet.

**SCHALTEN SIE DIE ELEKTRIK AUS, BEVOR SIE DIE STEUERPLATINE AN DIE 230V UND AN ZUBEHÖR ANSCHLIESSEN.**

2 Seiten und 1 Seite sind für conncet offenes Gerät, wie z.B. Druckknopf, verdrahtete Tastatur, Kamera-Video, GSM-Controller usw..

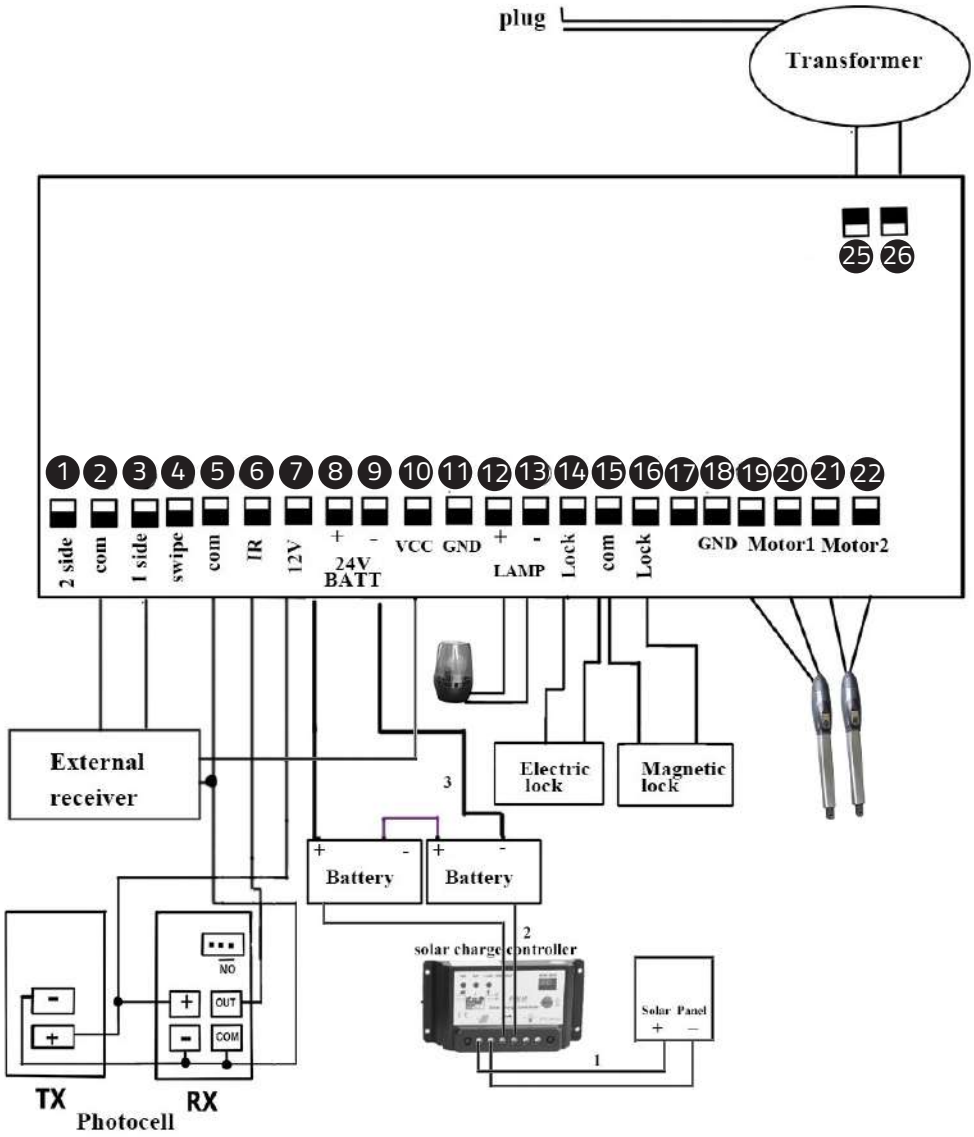

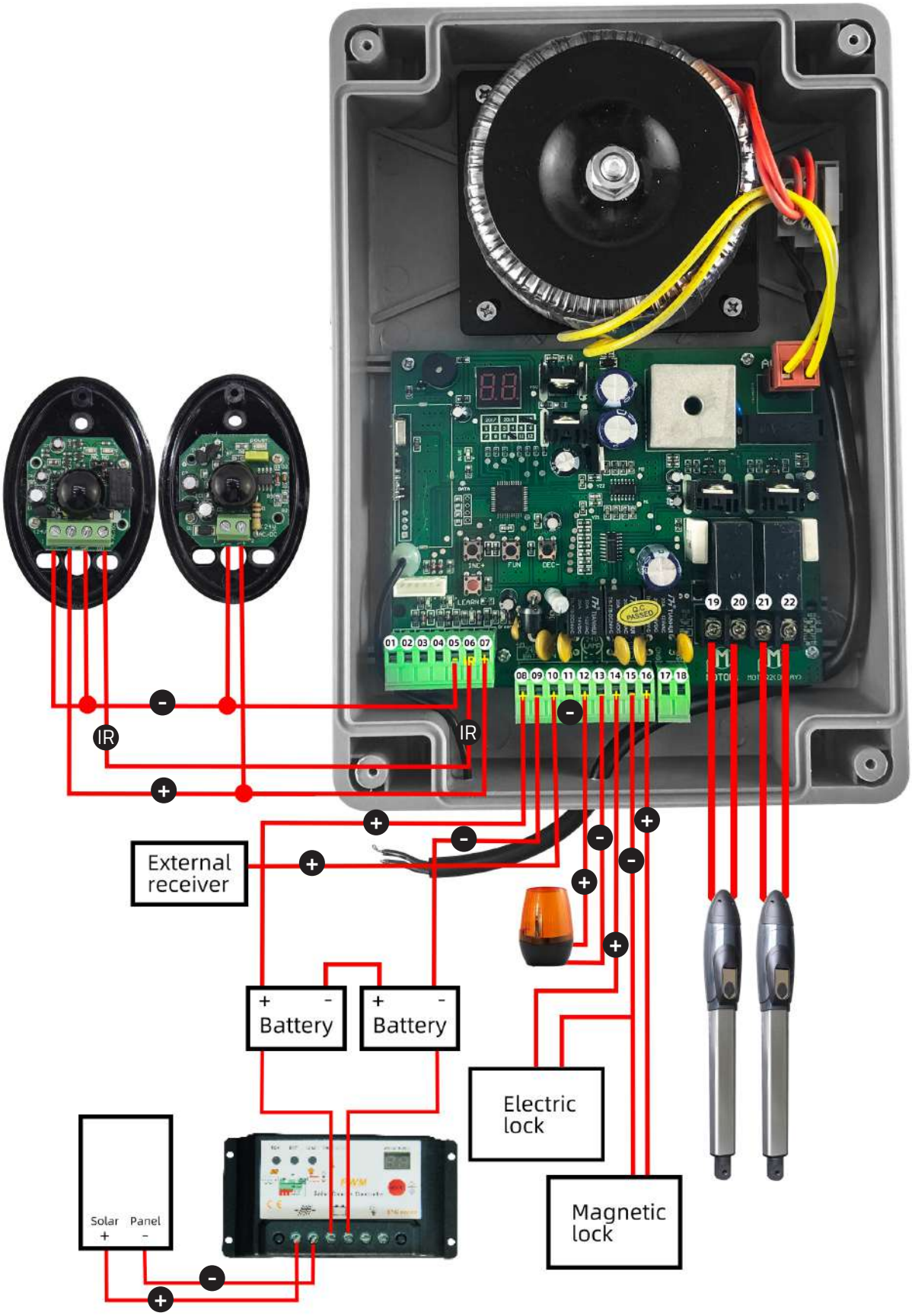
IR
IR
External receiver
Battery
Battery
Electric lock
Magnetic lock
Solar Panel

## Fernsteuerung

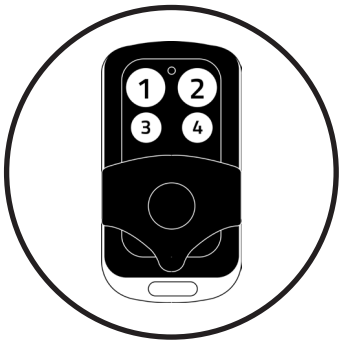


Taste «1» gedrückt, um einfaches Tor zu betätigen;

Taste «2» gedrückt, um doppeltes Tor zu betätigen Gate;

Taste «3» für Alarmausgang gedrückt

Neue Fernbedienung programmieren:

**> Erster Schritt:**

Drücken Sie den LEARN-Knopf auf der Steuerplatine [29] für ca. 1 Sekunde, die LED-Anzeige würde erlöschen, dann bedeutet jetzt, dass Sie bereits in den zweiten Schritt des Lernens eingetreten sind:

Drücken Sie eine beliebige Taste der neuen Fernbedienung für ca. 2 Sekunden, dann würde das Digitaldisplay die Nummer der Fernbedienung anzeigen, während die LED-Anzeige auf der Platine viermal mit einem Summerton blinkt, dann bedeutet jetzt, dass der Lernvorgang erfolgreich begonnen hat.

Hinweis! Nachdem Sie die Lerntaste gedrückt haben, wenn Sie das neue Fernsteuersignal nicht innerhalb von 5 Sekunden empfangen, würde die LED-Anzeige aufleuchten und das Lernen beenden. Entfernen Sie die Fernbedienung:

Halten Sie die LEARN-Taste etwa 5 Sekunden lang gedrückt. Wenn ein Summer ertönt und die LED-Anzeige leuchtet, bedeutet dies nun, dass die Fernbedienung erfolgreich entfernt wurde.

## Einstellung der Steuertafel:

Nach dem Einschalten führt die Digitalanzeige einen Selbsttest von 00-99 mit Summton durch. Wenn die LED-Anzeige aufleuchtet und der Summer ertönt, bedeutet dies, dass das System normal ist.

### Grundlegende Betriebsmethode:

Halten Sie die [ FUN]-Taste gedrückt, bis die Digitalanzeige P0 anzeigt. Jetzt gelangen Sie in die Menüeinstellung. Sie können die [INC+] [DEC-] Taste drücken, um die Seriennummer oder den numerischen Wert zu erhöhen oder zu verringern. Nachdem Sie die Daten gut eingestellt haben, drücken Sie [ FUN], um die Daten zu speichern. Mit einem Signalton ist die Speicherung erfolgreich.
Nach dem Speichern der Daten würde die Digitalanzeige immer noch die gerade eingestellte Menünummer anzeigen.

Wenn Sie die nächste Menüeinstellung aufrufen müssen, drücken Sie bitte [INC+] oder [DEC-] zur Auswahl und bestätigen Sie mit [FUN] zur Eingabe der gewünschten Menünummer. Nachdem Sie z.B. den Wert P0 gespeichert und mit [FUN] bestätigt haben, zeigt die Digitalanzeige immer noch die Nummer P0 an, und wenn Sie zur Einstellung von P1 weitergehen möchten, drücken Sie bitte einmal [INC+], dann zeigt die Digitalanzeige P1 an und drücken Sie später [FUN], um die Einstellung P1 einzugeben.

Wenn Sie die nächste Menüeinstellung nicht eingeben müssen, können Sie die [LERN]-Taste drücken, um die Menüeinstellung zu verlassen.

| MANUELLE EINSTELLUNG | FUN | BEREICH ( INC +/ DEC - ) | STANDARD-EINSTELLUNG | AUF KONTROLLKARTE MARKIERT |
|---|---|---|---|---|
| P0 | Einstellung der Softstart-Zeit | 0-6 s | 2 s | SOFT START |
| P1 | Motor 1 Niedertourige Einstellung der Überziehkraft. | 0-20Stufe | 6. Ebene | MI LOW OVER LOAD |
| P2 | Motor 1 Hochgeschwindigkeits-Laufüberziehkrafteinstellung. | 0-20Stufe | 10. Ebene | M1 HI OVER LOAD |
| P3 | Motor 2 Langsamlauf-Überströmkrafteinstellung. | 6. Ebene | 10. Ebene | M2 LOW OVER LOAD |
| P4 | Motor 2 Schnellverstellung der Überziehkraft. | 0-20Stufe | 10. Ebene | M2 HI OVER LOAD |
| P5 | Zur Einstellung der Laufzeit bei hoher Geschwindigkeit. | 0-33s | 5s | HI-SPEED |
| P6 | So stellen Sie die Zeit für das automatische Schließen nach dem Durchziehen der Karte ein | 0-99s | 10s | CARD-CLOSE AUTO CLOSE |
| P7 | So stellen Sie die Intervallzeit beim Öffnen der Tür ein | 0-10s | 0(schließen) | OPEN DELAY |
| P8 | So stellen Sie die Intervallzeit beim Schließen der Tür ein | 0-10s | 0(schließen) | CLOSE DELAY |
| P9 | Zum Einstellen der automatischen Schließzeit. | 0-99s | 0(schließen) | AUTO CLOSE |
| PA | So stellen Sie die Steuerung des Lampenalarm-Ausgangs ein | 0 | | |
| PB | So setzen Sie die Sperre. | 0-2s | | |
| PC | Taste der Fernauswahl | 0-3 | 3 | |
| PD | Auswahl von Fotozellenarbeit en NC oder NO | 0-1 | 1(NC) | |
| PE | So wählen Sie Einzel-/Doppeltor öffnen | 0-1 | 0(doppelt) | |
| PO | Zurücksetzen | 0-1 | 0(doppelt) | RESET |

## Einstellung der Steuertafel

**1. So stellen Sie die Softstartzeit ein:**

Wenn die Digitalanzeige P0 anzeigt, befindet sich der Toröffner in der Einstellung der Softstart-Zeit. Die Softstartzeit ist von 0-6s einstellbar, 0s bedeutet Schließen der Softstartzeit, maximale Softstartzeit 6s. Bei jedem Drücken und Loslassen der [INC+]-Taste erhöht sich der Wert um 1; bei jedem Drücken und Loslassen der [DEC-]-Taste verringert sich der Wert um 1. Drücken Sie die [FUN]-Taste, um die Daten zu speichern, wenn die gewählte Softstartzeit und dann die Einstellung der Softstartzeit beendet ist (Werkseinstellung 2s).

**2. So stellen Sie die Höhe der Überziehkraft ein:**

**2a--** Wenn die Digitalanzeige P1 anzeigt, ist der Toröffner auf Motor 1 Einstellung der Stillstandskraft bei niedriger Drehzahl eingestellt. Es gibt 0-20 Stufen für die optionale Einstellung; jedes Drücken und Loslassen der [INC+]-Taste erhöht den Wert um 1; jedes Drücken und Loslassen der [DEC-]-Taste verringert den Wert um 1; Drücken Sie die [FUN]-Taste, um die Daten zu speichern, wenn die gewählte Überziehkraftstufe und dann die Einstellung der Überziehkraft für Motor 1 bei niedriger Geschwindigkeit beendet ist. (Werkseinstellung Stufe 6)

**2b--** Wenn die Digitalanzeige P2 anzeigt, befindet sich der Toröffner auf der Motor 1-Hochgeschwindigkeitslaufüberbrückungskrafteinstellung. Es gibt 0-20 Stufen für optional. Bei jedem Drücken und Loslassen der [INC+]-Taste erhöht sich der Wert um 1; bei jedem Drücken und Loslassen der [DEC-]-Taste verringert sich der Wert um 1. Drücken Sie die [FUN]-Taste, um die Daten zu speichern, wenn die gewählte Überziehkraftstufe und dann die Überziehkraft von Motor 1 für den Hochgeschwindigkeitslauf eingestellt ist. (Werkseinstellung 10 Stufen)

**2c--** Wenn die Digitalanzeige P3 anzeigt, ist der Toröffner auf Motor 2 mit niedriger Geschwindigkeit und der Einstellung der Überziehkraft. Es gibt 0-20 Stufen für optional. Bei jedem Drücken und Loslassen der [INC+]-Taste erhöht sich die Zahl um 1; bei jedem Drücken und Loslassen der [DEC-]-Taste verringert sich die Zahl um 1. Drücken Sie die [FUN]-Taste, um die Daten zu speichern, wenn die gewählte Überziehkraftstufe und dann die Überziehkraft von Motor 2 für den Niedergeschwindigkeitslauf die Einstellung der Überziehkraft beendet hat. (Werkseinstellung Stufe 6)

**2d--** Wenn die Digitalanzeige P4 anzeigt, ist der Toröffner auf Motor 2 Hochgeschwindigkeits-Flugüberbrückungskraft-Einstellung. Es gibt 0-20 Stufen für optional. Bei jedem Drücken und Loslassen der [INC+]-Taste erhöht sich die Zahl um 1; bei jedem Drücken und Loslassen der [DEC-]-Taste verringert sich die Zahl um 1. Drücken Sie die [FUN]-Taste, um die Daten zu speichern, wenn die gewählte Überziehkraftstufe und dann die Einstellung der Überziehkraft von Motor 2 für den Hochgeschwindigkeitslauf beendet ist. (Werkseinstellung 10 Stufen)

**3. Einstellen der Hochgeschwindigkeits-Laufzeit:**

Wenn die Digitalanzeige P5 anzeigt, ist der Toröffner auf Hochgeschwindigkeitslaufzeit eingestellt. Es gibt 0-33s für die Option. 0s bedeutet, dass der Toröffner ohne Hochgeschwindigkeitslauf mit langsamer Geschwindigkeit weiterlaufen würde. Maximale Laufzeit bei hoher Geschwindigkeit 33s. Bei jedem Drücken und Loslassen der [INC+]-Taste erhöht sich der Wert um 1; bei jedem Drücken und Loslassen der [DEC-]-Taste verringert sich der Wert um 1. Drücken Sie die [FUN]-Taste, um die Daten zu speichern, wenn die gewählte Hochgeschwindigkeits-Laufzeit und dann die Einstellung der Hochgeschwindigkeits-Laufzeit beendet ist. (Werkseinstellung 5s)

**4. So stellen Sie die automatische Schließzeit nach dem Durchziehen der Karte ein:**

Wenn die Digitalanzeige P6 anzeigt, ist der Toröffner auf die Einstellung der automatischen Schließzeit eingestellt (HINWEIS! diese automatische Schließzeit bedeutet lediglich die automatische Schließfunktion, die durch ein externes Gerät realisiert wird). Es gibt 0-99s für optional. 0 bedeutet, dass der Toröffner nach dem Durchziehen der Karte nicht automatisch schließen würde. Maximale Autoschließzeit nach Durchzugskarte 99s. Bei jedem Drücken und Loslassen der [INC+]-Taste erhöht sich die Zahl um 1; bei jedem Drücken und Loslassen der [DEC-]-Taste verringert sich die Zahl um 1. Drücken Sie die [FUN]-Taste, um die Daten zu speichern, wenn die automatische Schließzeit nach der Magnetstreifenkarte gewählt wurde, dann die automatische Schließzeit nach Beendigung der Magnetstreifenkarte. (Werkseinstellung 10s)

**5. So stellen Sie die Intervallzeit ein:**

**5a.** Wenn die Digitalanzeige P7 anzeigt, befindet sich der Toröffner in der Einstellung für die Intervallzeit offen. Es gibt 0-10s für optional. 0s bedeutet, dass zwei Tore gleichzeitig geöffnet sind. «1» bedeutet, dass Motor 1 1 Sekunde vor Motor 2 zu öffnen beginnt. Maximale Offen-Intervallzeit 10s. Bei jedem Drücken und Loslassen der [INC+]-Taste erhöht sich der Wert um 1; bei jedem Drücken und Loslassen der [DEC-]-Taste verringert sich der Wert um 1. Drücken Sie die [FUN]-Taste, um die Daten zu speichern, wenn die gewählte Offen-Intervallzeit und dann die Einstellung der Offen-Intervallzeit beendet ist. (Werkseinstellung 0s)

**5b.** Wenn die Digitalanzeige P8 anzeigt, befindet sich der Toröffner in der Einstellung der Schließintervallzeit. Optional sind 0-10 s möglich. 0s bedeuten, dass Doppeltore gleichzeitig schließen. «1» bedeutet, dass Motor 2 1 Sekunde vor Motor 1 beginnt zu schließen. Maximale Schließintervallzeit 10s. Bei jedem Drücken und Loslassen der [INC+]-Taste erhöht sich die Zahl um 1; bei jedem Drücken und Loslassen der [DEC-]-Taste verringert sich die Zahl um 1. Drücken Sie die [FUN]-Taste, um die Daten zu speichern, wenn die gewählte Schließintervallzeit und dann die Einstellung der Schließintervallzeit beendet ist. (Werkseinstellung 0s)

**6. So stellen Sie die automatische Schließzeit ein:**

Wenn die Digitalanzeige P9 anzeigt, ist der Toröffner auf die Einstellung der automatischen Schließzeit eingestellt. Es gibt 0-99s für optional. 0s bedeuten, dass der Toröffner nicht automatisch schließen würde. Die maximale Zeit für das automatische Schließen beträgt 99 s. Bei jedem Drücken und Loslassen der [INC+]-Taste erhöht sich der Wert um 1; bei jedem Drücken und Loslassen der [DEC-]-Taste verringert sich der Wert um 1. Drücken Sie die [FUN]-Taste, um die Daten zu speichern, wenn die automatische Schließzeit gewählt und die Einstellung der automatischen Schließzeit beendet ist. (Werkseinstellung 0)

**7. Zum Einstellen der Lampen-/Alarm-Ausgangssteuerung:**

Wenn die Digitalanzeige « PA « anzeigt, ist der Toröffner auf « Lampe/Alarm « Ausgangssteuerungseinstellung. Es gibt 0-3 für optional. «0» bedeutet, dass der Alarm auf Monostabilitätsmodell steht. Die Lampe ist ohne Spannungsausgang, nachdem das Tor insgesamt 30s lang geschlossen war. Andere Zeiten sind mit einer Ausgangsspannung von 12 V. «1» bedeutet, dass der Alarm auf Monostabilitätsmodell geschaltet ist und die Lampe nur blinken würde, wenn das Gate in Betrieb ist. «2» bedeutet, dass der Alarm auf bistabilem Modell ist und die Lampe ohne Spannungsausgang, nachdem das Gate für 30s vollständig geschlossen ist. «3» bedeutet, dass sich der Alarm in einem bistabilen Modell befindet und die Lampe nur blinken würde, wenn das Gate läuft. Bei jedem Drücken und Loslassen der [INC+]-Taste erhöht sich der Wert um 1; bei jedem Drücken und Loslassen der [DEC-]-Taste verringert sich der Wert um 1. Drücken Sie die [FUN]-Taste, um die Daten zu speichern, wenn die automatische Schließzeit gewählt wurde und die Einstellung der Lampen-/Alarmausgangssteuerung abgeschlossen ist. (Werkseinstellung 0)

**8. Zum Einstellen der Sperrzeit:**

Wenn die Digitalanzeige Pb anzeigt, befindet sich der Toröffner in der Einstellung der Schleusenzeitkontrolle. Die Schleusenkontrollzeit bedeutet die Zeit, in der wir die Schleuse kontrollieren könnten. Es gibt 0-1 für optional. «0» bedeutet, dass die Zeit für die Schlosssteuerung 0,5 s beträgt, «1» bedeutet, dass die Zeit für die Schlosssteuerung 5 s beträgt. Bei jedem Drücken und Loslassen der [INC+]-Taste erhöht sich der Wert um 1; bei jedem Drücken und Loslassen der [DEC-]-Taste verringert sich der Wert um 1. Drücken Sie die [FUN]-Taste, um die Daten zu speichern, wenn die Verriegelungskontrollzeit gewählt und die Einstellung der Verriegelungszeit beendet ist. (Werkseinstellung 0)

**9. Zur Auswahl von Einzel-/Doppeltor öffnen:**

Wenn die Digitalanzeige PC anzeigt, ist der Toröffner auf Einzel-/Doppeltor offen eingestellt. Es gibt 0-3 für optional. «0» bedeutet, dass das Tor nicht fernbedient geöffnet werden kann, «1» bedeutet, dass nur ein einzelnes Tor geöffnet werden kann, «2» bedeutet, dass nur ein zweiflügeliges Tor geöffnet werden kann, «3» bedeutet, dass sowohl ein einzelnes als auch ein zweiflügeliges Tor geöffnet werden kann. Jedes Mal, wenn Sie die Taste [INC+] drücken und loslassen, erhöht sich die Zahl um 1; jedes Mal, wenn Sie die Taste [DEC-] drücken und loslassen, verringert sich die Zahl um 1. Drücken Sie die Taste [FUN], um die Daten zu speichern, wenn das ausgewählte Einzel-/Doppeltor geöffnet wird, dann ist die Einstellung der Fernbedienungstaste beendet. (Werkseinstellung 3)

**10. So wählen Sie Fotozellenarbeit in NC oder NO**

Wenn die Digitalanzeige Pd anzeigt, können Sie die Fotozellenarbeit in NO oder NC wählen.

Der Wert 00 bedeutet Arbeit in NO, der Wert 01 bedeutet Arbeit in NC.

**11. Zum Zurücksetzen:**

Wenn die Digitalanzeige Po anzeigt, ist der Toröffner in Ruhestellung. Nachdem Sie die Po-Einstellung eingegeben haben, drücken Sie die Taste [ FUN], um die Einstellung zu speichern, und dann jetzt die erfolgreiche Rückstellung.

## BLITZLAMPE WARNUNG

**Sicherheitsanweisung**

**1. Bitte lesen Sie zur Sicherheit vor der Inbetriebnahme das Benutzerhandbuch sorgfältig durch;**

**2. Bitte vergewissern Sie sich vor dem Anschließen, dass der Strom abgeschaltet ist; das Produkt ist ohne Sicherung hergestellt;**

## Spezifikationen für Blitzlampen

| | |
|---|---|
| Arbeitsspannung | 12-265 VAC/DC |
| Belastbarkeit | **< 3 W** |
| Flicker-Frequenz | 1 HZ |
| Arbeitstemperatur | **-20°C ~ +60°C** |
| IP-Ebene | IP54 |

## Blitzlampen-Baugruppe

**Leistungseingang an Leiterplattenklemme 12 für «+» und 13 für «-» anschließen**
**Arbeitsleistung 12V-265V DC/AC**
**2 Schalter SW1**
**Es ist der Schalter zum Schalten von LED bei Flackern oder Beleuchtung.**
**Wenn SW1 angeschlossen ist, flackert die LED nach dem Einschalten.**
**Wenn SW1 die Verbindung trennt, leuchtet die LED nach dem Einschalten.**
**Bitte beachten Sie die Tabelle auf der Steuerplatine für den detaillierten Anschluss.**

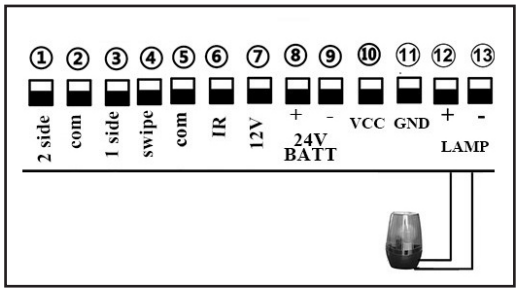

## Fotozellen

Verbinden Sie Klemme 4 mit dem «COM» der Fotozelle RX.
Klemme 5 an den «IR»-Anschluss der Fotozelle RX anschließen.
Der Anschluss liefert Strom für ein externes Gerät.
Verbinden Sie also Klemme 7 mit dem «+» der Fotozelle RX und TX.
Verbinden Sie Klemme 5 mit dem «-» der Fotozelle RX und TX.

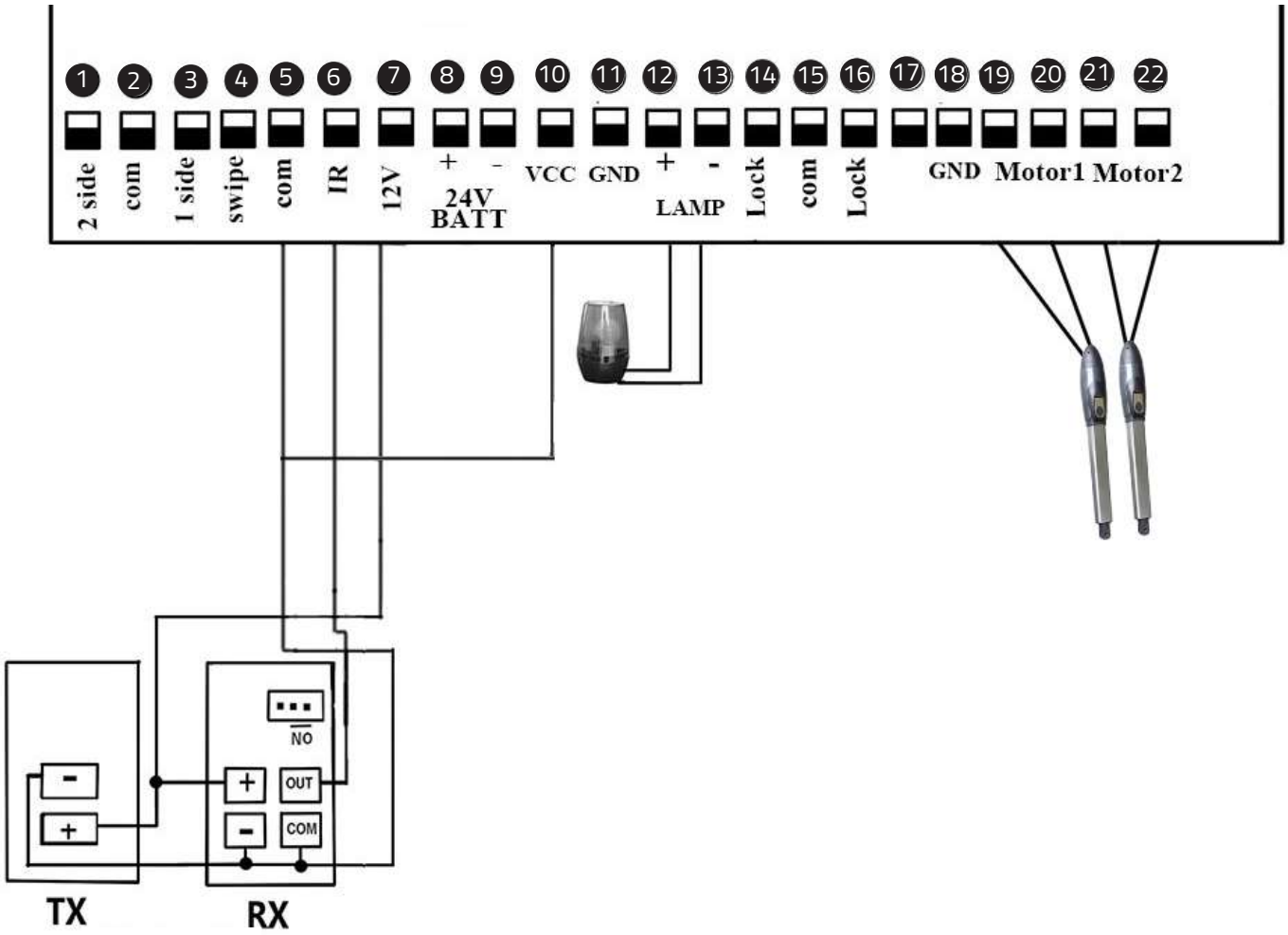


Fotozellen

# EG-Konformitätserklärung

Nummer des technischen Berichts : DL-2020061820E / DL-2020061791S

**Hoortrade SAS**
4 bis avenue jean françois raclet 69007 lyon France

Erklärt, dass das folgende Produkt/

SKU: JJ-PKM-C03-330K – HOORTRADE Referenz : STI-000024
Erfüllt die wesentlichen Anforderungen, die in folgenden Richtlinien festgelegt sind

**Low Voltage Directive**

EN 60335-1 :2012+A11 :2014+A13 :2017+A1 :2019+A14 :2019

**Und erfüllt die folgenden Normen:**

EN 55014-1 :2017
EN 61000-3-2 :2019
EN 61000-3-3 :2013+A1 :2019
EN 55014-2 :2015
EN 61000-4-5 :2009+A1 :2017
EN 61000-4-6 :2014/AC :2015
EN 61000-4-11 :2019

«Der Hersteller erklärt außerdem, dass die oben genannten Komponenten nicht verwendet werden dürfen, solange das System, in das sie eingebaut werden, für konform mit der europäischen Richtlinie erklärt wird.
Jede Änderung an der Maschine, die ohne unsere vorherige Zustimmung vorgenommen wird, macht diese Erklärung ungültig. »

**Technische Hauptmerkmale :**

Motorspannung: 24VDC 80W.
Eingangsleistung:220VAC±10%/110VAC±10%
Umdrehungsgeschwindigkeit: 350 RPM.
Geschwindigkeit des ausgestreckten Armes: 2,4 cm/s.
Maximaler Verfahrweg des Arms: 300 mm.
Fortsetzung der Laufzeit: 5 Minuten
Maximale Länge einer einzelnen Entlüftung: 3 Meter
Maximales Gewicht einer einzelnen Entlüftung: 350 KG
Umgebungstemperatur: -45°C ~ +50°C
Schutzklasse: IP55
Maximaler Öffnungswinkel des Tores: 120 Grad
Maximale Spitze N: 3500
Seriennummer : 2020/06/00001 bis YYYYY/MM/xxxxx

Name des Unterzeichners : **CHARPE**

Standpunkt : **PRESIDENT**

Unterschrift :

**Geschehen zu Lyon am 17. Juni 2020**

## PRECAUCIÓN:

▪ Este producto debe ser instalado por personal calificado y bien entrenado en cumplimiento de las normas de seguridad en el campo de los dispositivos abridores de puertas batientes residenciales y comerciales. El personal no cualificado puede dañar los instrumentos y causar daños al público.

▪ La energía eléctrica debe ser desconectada antes de la instalación, o de realizar cualquier tipo de mantenimiento.

▪ Por favor lea el manual cuidadosamente antes de la instalación. La instalación incorrecta o el uso indebido del producto puede causar graves daños a los usuarios y a la propiedad.

▪ Si el cable eléctrico está dañado o roto, debe ser reemplazado por un cable entero y debidamente aislado, para evitar descargas eléctricas o entornos peligrosos.

▪ Mantenga los transmisores inalámbricos fuera del alcance de los niños.

▪ No permita que los niños u otras personas se paren junto a la trayectoria de los brazos motores o la trayectoria de las puertas mientras estén en funcionamiento.

▪ No utilice los transmisores inalámbricos remotos cuando las puertas no estén a la vista.

▪ No instale los productos en ambientes corrosivos, inflamables y/o explosivos.

▪ Evite instalar el brazo motorizado en lugares donde la llave de desbloqueo manual de anulación esté expuesta al público.

## Herramientas necesarias

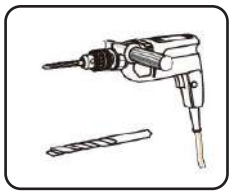
(Requerido)

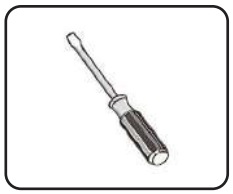
(Requerido)

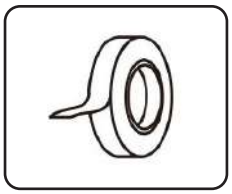
(Requerido)

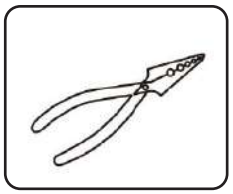
(Requerido)

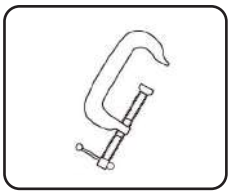
(Requerido)

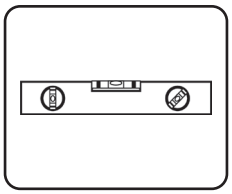
(Requerido)

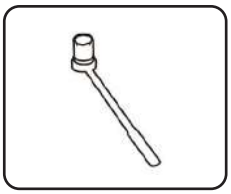
(Requerido)

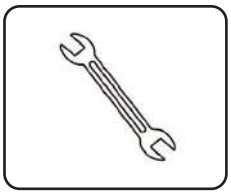
(Requerido)

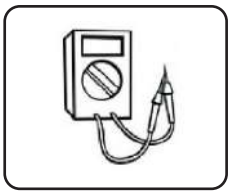
(Recomendado)

---

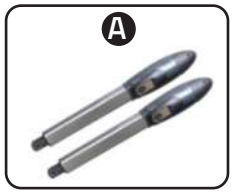

x2

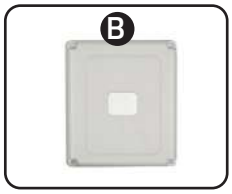

x1

x1

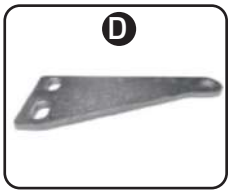

x2

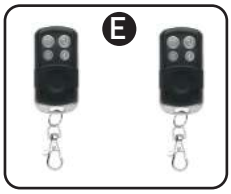

x2

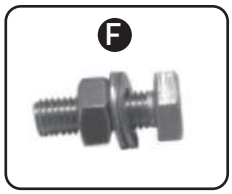

x4

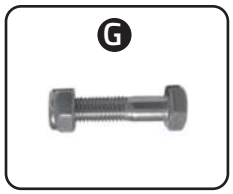

x2

x2

x2

x2

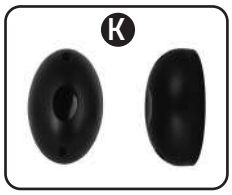

x2

x1

## Número de serie

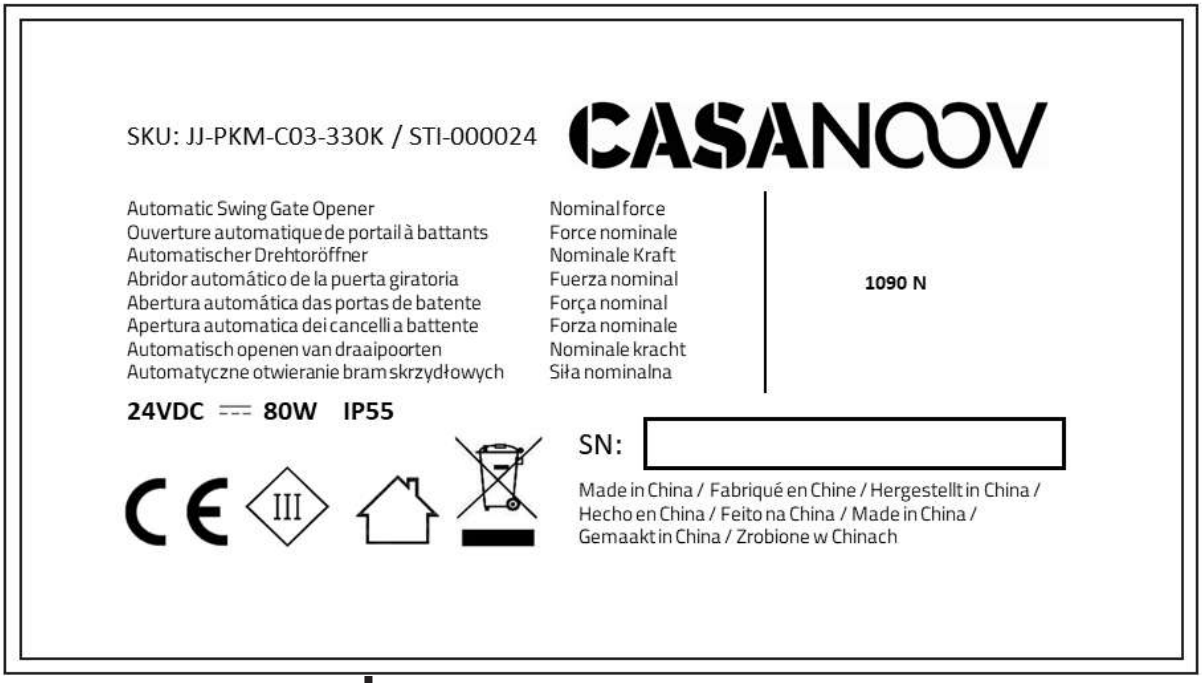


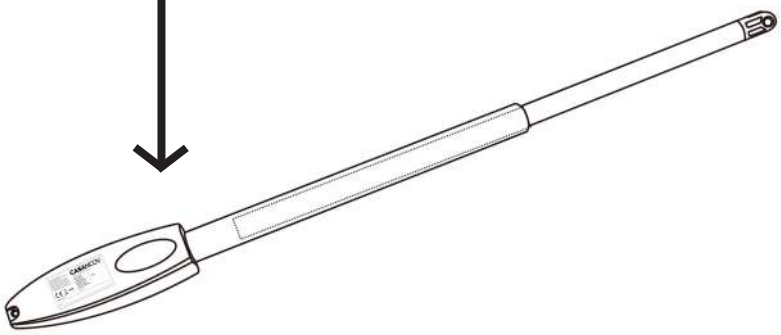

## Resumen del producto

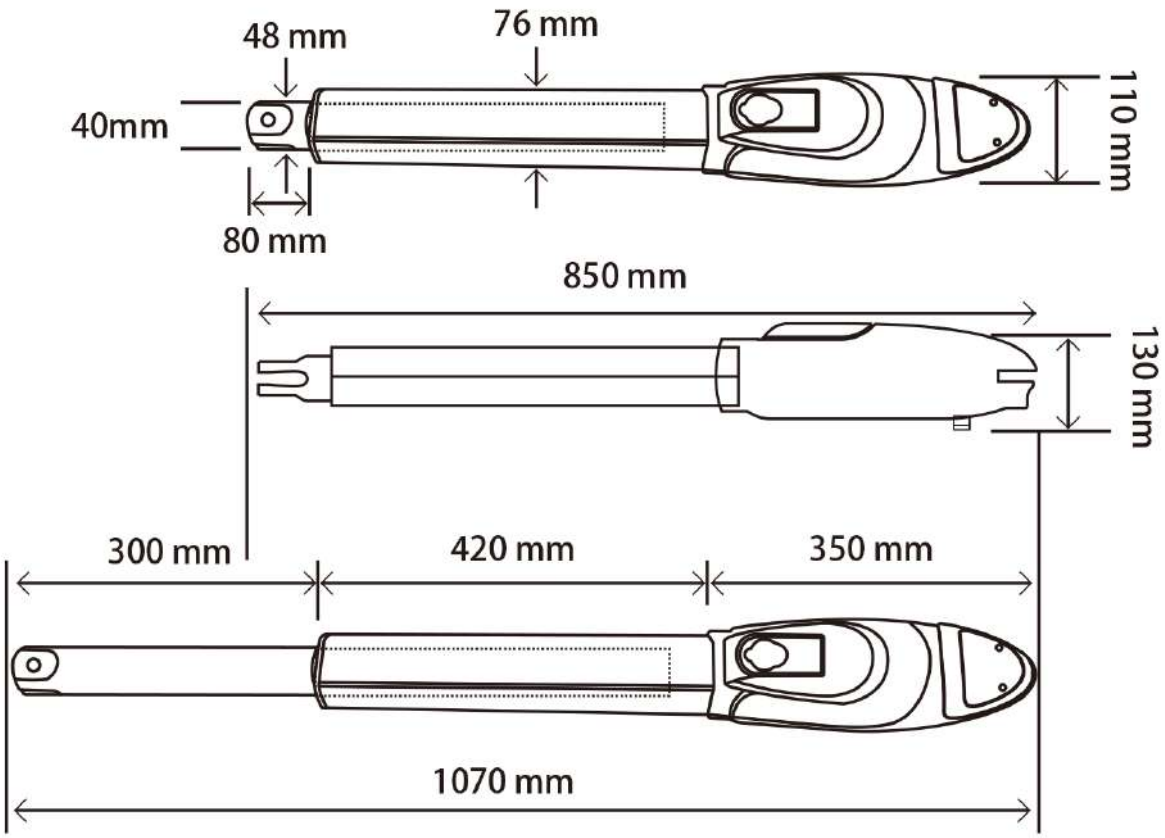


## Especificaciones técnicas

| | |
|---|---|
| El voltaje del motor : **24VDC 80W entrada 2A** | Peso máximo de la ventilación simple : **350 KG** |
| Potencia de entrada : **220VAC±10%/110VAC±10%** | Environment Temperature : **-45°C ~ +50°C** |
| Velocidad de rotación : **350 RPM** | Clase de protección : **IP55** |
| La velocidad del brazo extendido : **2.4cm/s** | Ángulo máximo de apertura de la puerta : **120 grado** |
| El recorrido máximo del brazo : **300 mm** | Capacidad nominal : **3000N** |
| Tiempo máximo de funcionamiento actual : **5.5A max 10s** | Capacidad nominal máxima : **3500N** |
| Longitud máxima de ventilación simple : **3 meters** | Peso bruto de la automatización de la puerta : **23KG** |

## Automatización de puertas batientes Características y opciones

1. Lámpara de flash
2. Caja de control
3. Células fotoeléctricas
4. El motor de apertura de la puerta giratoria
5. Quitar el auto-cerrado y mantener el tope central
6. Mando a distancia

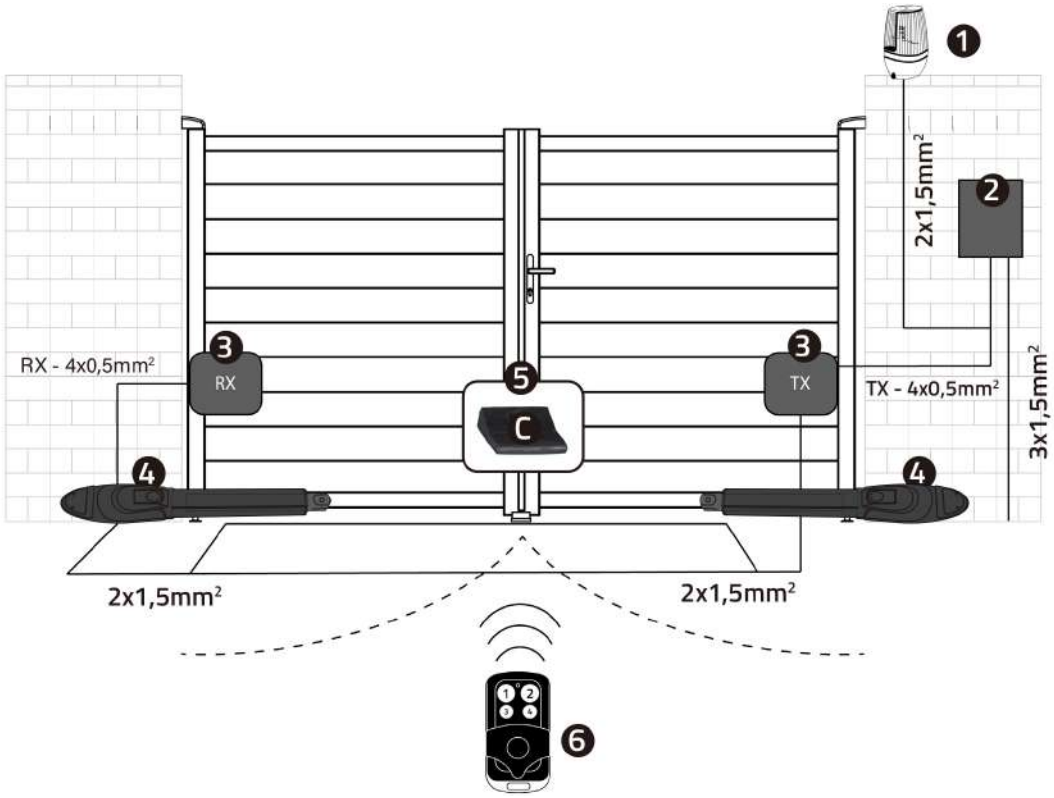


## Desbloqueo manual

**Abra la puerta manualmente:** Suéltela con una llave inglesa y luego levántela.

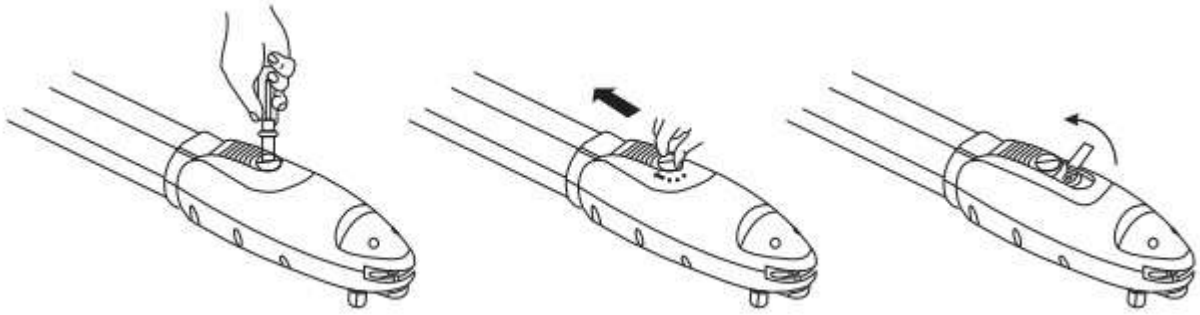

1. Gire el plato redondo de la parte de liberación a la posición «ABIERTO»
2. Empuja la parte de la liberación hasta el final.
3. Use la llave de liberación para girar el pasador en el sentido de las agujas del reloj hasta el final.

## Opciones y accesorios generales

**- Cuando la puerta está obstruida:** La puerta se detiene.

- Opcional: El controlador del abridor de la puerta puede ser conectado a un sistema solar, una luz de advertencia, una fotocélula, una batería de reserva, un teclado y otros dispositivos de control de acceso.

**- Control de velocidad :** La velocidad de apertura y cierre de la puerta puede ser ajustada.

**- Arranque Suave :** El abridor de la puerta está equipado con una función de arranque suave.

**- Cierre Automático :** El Sistema de Abridor de Puerta está equipado con la función de cierre automático con un tiempo de retardo de cierre ajustable.

**- Puerta simple o doble :** Se puede abrir una puerta giratoria simple o doble.

**- Múltiples Transmisores Remotos :** El Controlador puede fácilmente acomodar varios controles remotos extras para controlar el abridor de la puerta abatible.

**- Batería de respaldo :** Se puede incorporar una batería de respaldo de 24V DC

**- Dispositivos opcionales :** Cerradura de puerta DC 24V, fotocélula, teclado, fotocélula, pulsador, caja de control de tamaño grande o pequeño.

El abridor de la puerta puede ser configurado para permitir una operación suave y silenciosa.

El abridor de la puerta puede ser configurado para habilitar la condición de apertura como predeterminada, o la condición de cierre como predeterminada dependiendo de la colocación de los soportes de hardware proporcionados.

**ADVERTENCIA**

**AJUSTANDO DIFERENTES ÁNGULOS DE LA PLACA FIJA DEL SOPORTE TRASERO PARA ADAPTARSE A DIFERENTES CONDICIONES DE INSTALACIÓN.**

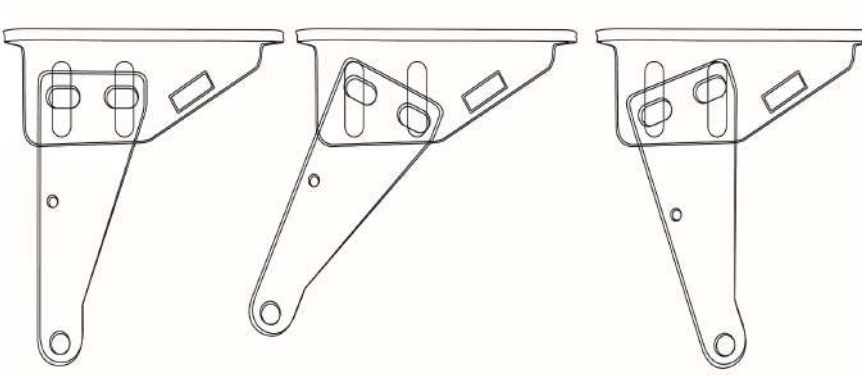

**ADVERTENCIA**

**FIJANDO EL MOTOR EN EL SOPORTE.**

**¡CUIDADO CON QUE EL CABLE ELÉCTRICO ESTÉ EN LA POSICIÓN CORRECTA!**

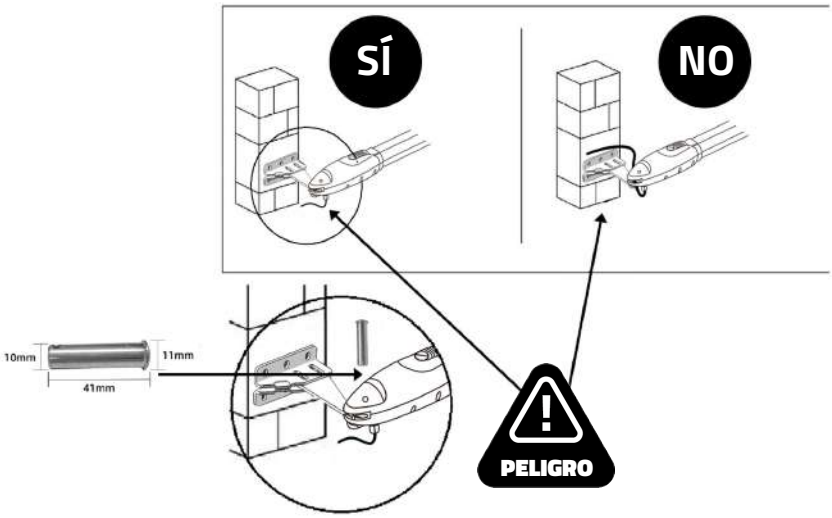


EL CABLE NO DEBE INSTALARSE POR ENCIMA DEL BRAZO DEL MOTOR.
PUEDE PELLIZCAR Y PELAR EL CABLE Y CAUSAR UNA DESCARGA ELÉCTRICA.

## Instalación de brazos de motor de extremo extendido a las puertas

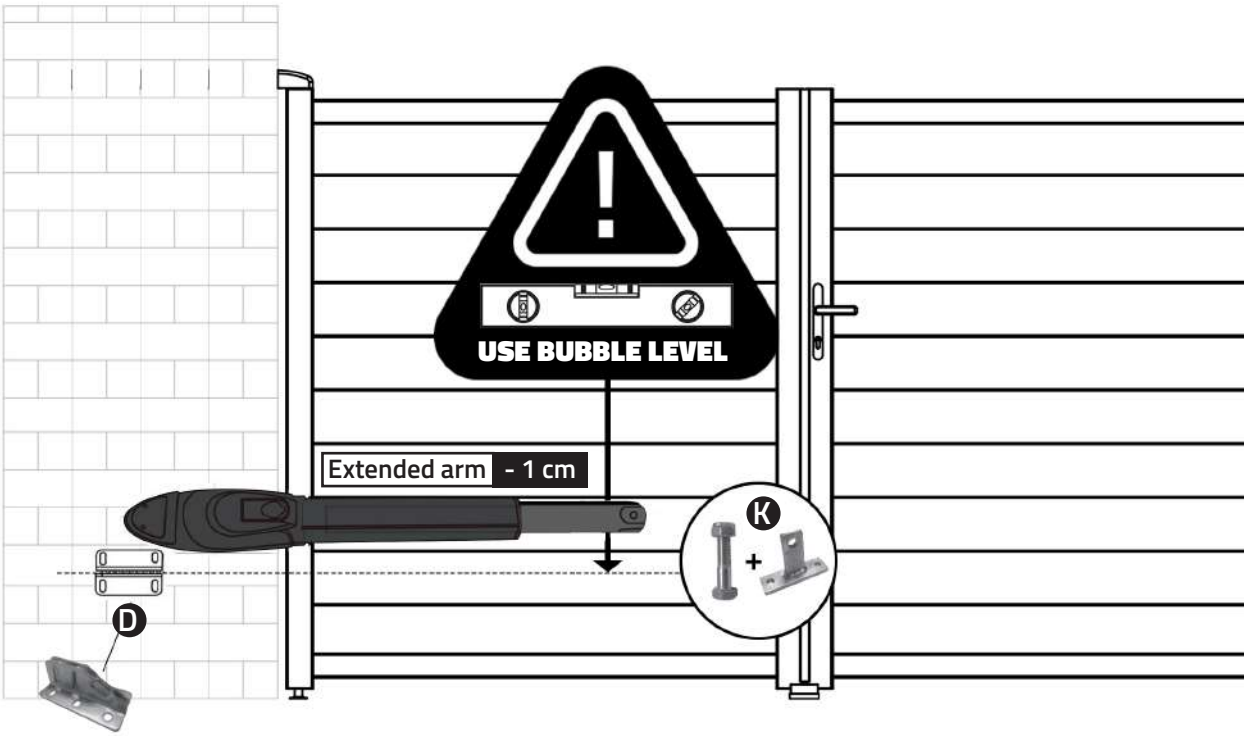


**Antes de instalarlo: extender el brazo del motor hasta su tamaño máximo y luego retraerlo hacia adentro alrededor de 1cm.**
**Asegúrese de que la altura del soporte del poste esté exactamente al mismo nivel que la altura del soporte de la puerta.**

**Si no se asegura la altura exacta común, el brazo del motor se doblará, lo que provocará un fallo. Además, la fuerza para empujar o tirar de la puerta se reducirá causando que el motor abra o cierre las puertas con dificultad o puede no funcionar con éxito en absoluto. Una diferencia de altura severa dañará el motor y el brazo motor.**

## Instalación de los brazos del motor a las puertas

El motor de la puerta no es aplicable a una puerta ineficaz o insegura, ni para solucionar los defectos debidos a una instalación incorrecta o a un mantenimiento deficiente.

Compruebe los siguientes puntos antes de proceder a la instalación:
1) Asegúrese de que el peso y las dimensiones de la puerta se ajustan al rango de operación del motor de la puerta. No utilice el mootr de la puerta si las especificaciones de la puerta no cumplen los requisitos.
2) Asegúrese de que la estructura del portón se ajusta a los criterios de funcionamiento automático y a las regulaciones de fuerza.
3) Asegúrese de que no existe una fricción seria en el recorrido de apertura o cierre de las hojas de la puerta.
4) Asegúrese de que la puerta está a nivel horizontal para que no se mueva en ninguna posición.
5) Asegúrese de que la cancela pueda soportar el impacto del par del motor cuando se instale en cualquier agujero del soporte que la superficie sea lo suficientemente resistente.
6) Asegúrese de que los sensores fotoeléctricos estén instalados en superficies planas para asegurar que los dos extremos de recepción y transmisión se correspondan entre sí.
7) Compruebe las dimensiones de los motores como se indica a continuación:

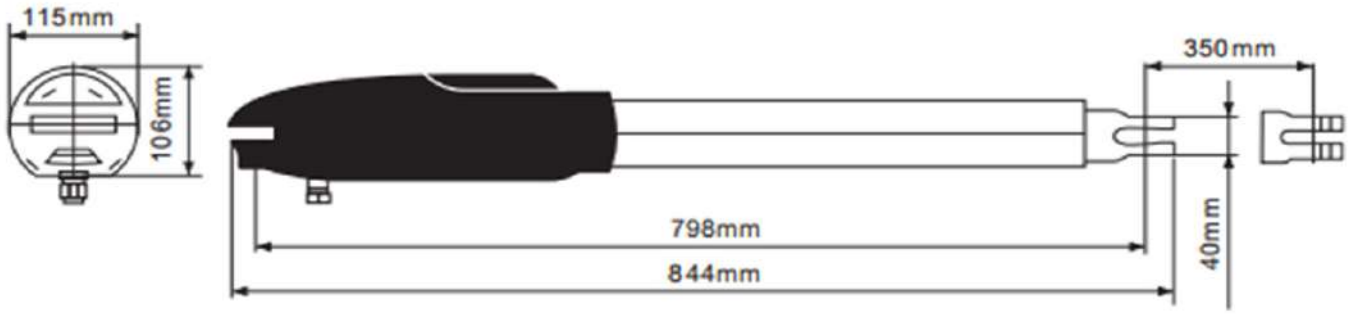


8) Asegúrate de dejar suficiente espacio cuando la puerta se abra.

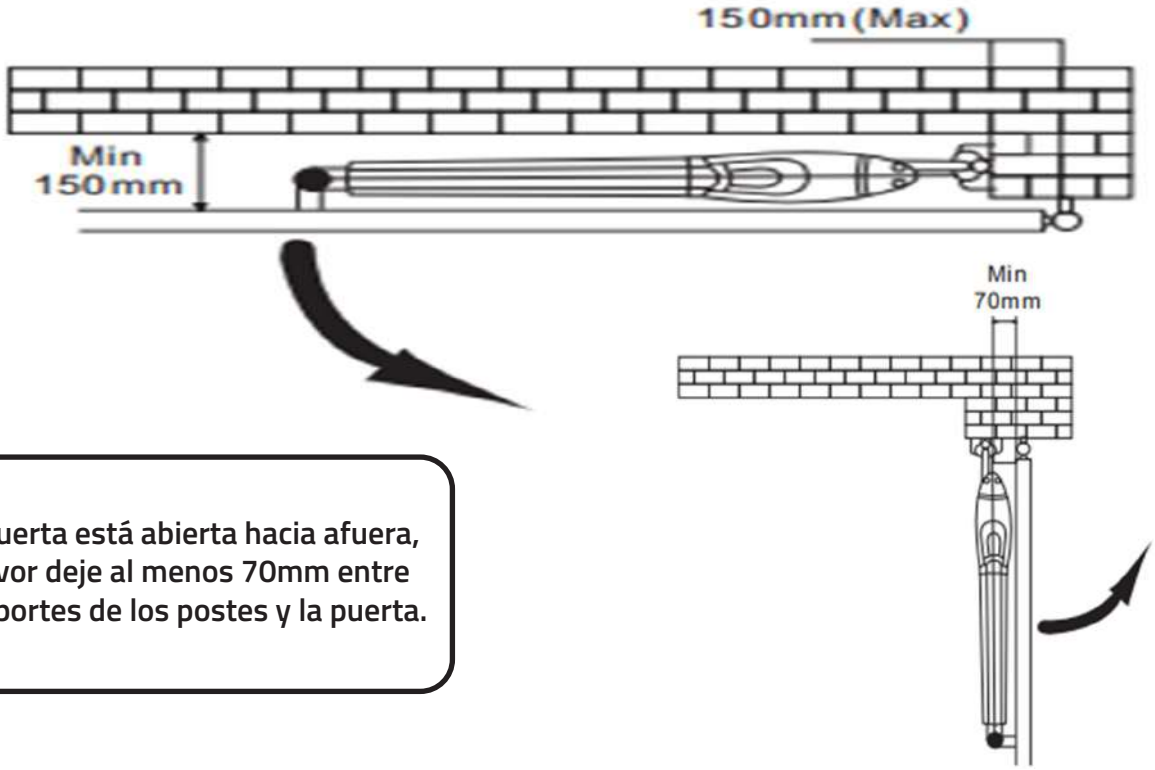


Si la puerta está abierta hacia afuera, por favor deje al menos 70mm entre los soportes de los postes y la puerta.

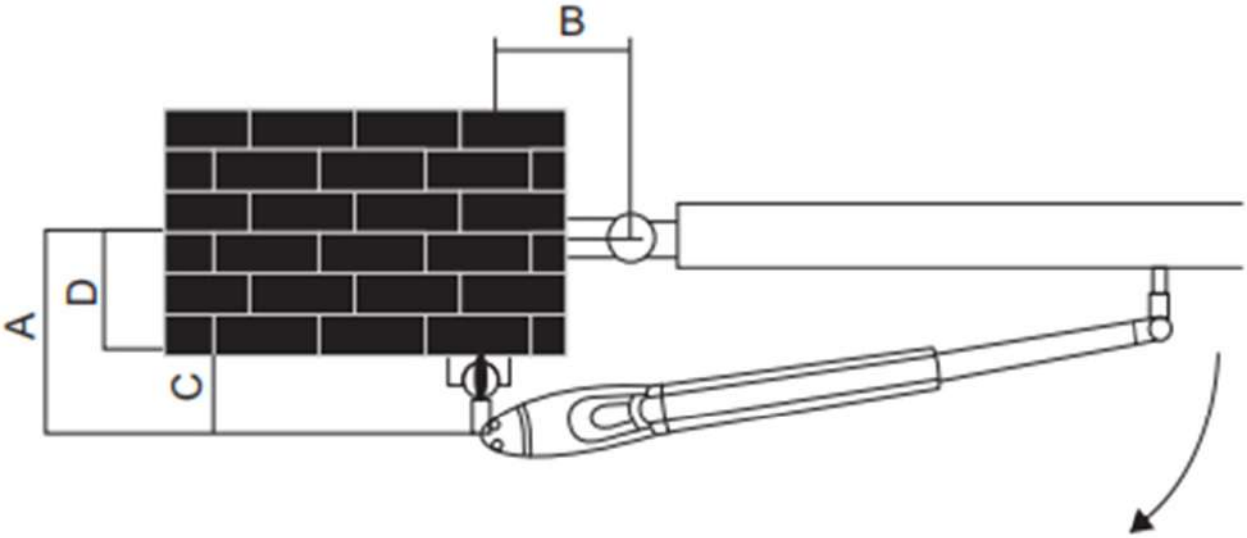


**Tamaño de la instalación: puede ajustar el grado de la puerta de acuerdo con estos números**

| A(mm) \ B(mm) | 120 | 130 | 140 | 150 | 160 | 170 | 180 | 190 |
|---|---|---|---|---|---|---|---|---|
| 120 | >120° | >120° | >120° | >120° | >120° | 110-120° | 100-110° | 90-100° |
| 130 | >120° | >120° | >120° | >120° | 110-120° | 100-110° | 90-100° | |
| 140 | >120° | >120° | >120° | 110-120° | 100-110° | 90-100° | | |
| 150 | >120° | >120° | 110-120° | 100-110° | 90-100° | | | |
| 160 | >120° | 110-120° | 100-110° | 90-100° | | | | |
| 170 | >120° | 100-110° | 90-100° | | | | | |
| 180 | 110-120° | 90-100° | | | | | | |
| 190 | 100-110° | | | | | | | |

1) El valor «C» es 139mm
2) La «D» puede ser medida desde la puerta fácilmente
3) «A» = «C» + «D»
4) El valor de «B» puede ser calculado a partir del valor de «A» y el ángulo de apertura de las hojas. Ej. Si «A» =160mm con el ángulo de apertura de las hojas de 100 grados, entonces el valor de «B» es aproximadamente 190mm

**NOTA:** Por favor, asegúrese de que «B» y «A» son similares o del mismo valor para que las hojas puedan ser operadas sin problemas. También para reducir la carga del motor.

## Perforación y pernos de construcción

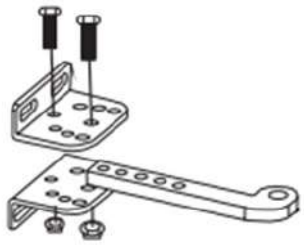

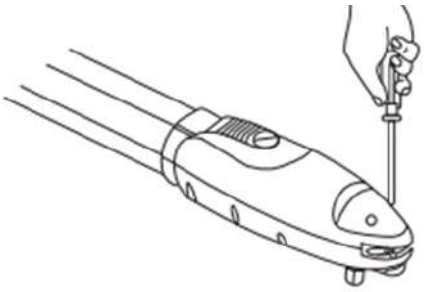

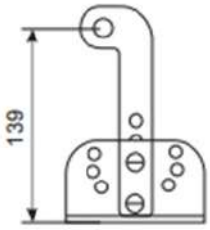


1) Elija las dimensioines correctas de los motores y la posición para ser instalado.

2) Compruebe si la superficie de montaje de los soportes a instalar es lisa, vertical y rígida.

3) Disponga el conducto para el cable de alimentación de los motores.

4) Para obtener un soporte óptimo de la placa trasera, ensamble dos soportes de poste y una placa metálica trasera según la siguiente foto

5) Aflojar los dos tornillos y quitar la tapa trasera del motor como se muestra en la foto

6) Coloque las hojas en posición cerrada

7) Consulte la distancia de «B» en la tabla de grados de apertura. Coloque la placa trasera en la posición coorecta en la superficie de montaje. Inspeccione si la distancia es correcta: la distancia entre la placa frontal del motor y la placa trasera es de 798mm, la diferencia de altura es de 22,5mm.

8) Colocar dos soportes de postes en la superficie que se va a instalar y marcar los puntos de perforación, luego perforar un diámetro mínimo de 8 mm por cuatro en la superficie de montaje que se va a instalar y sujetar los soportes con tornillos y arandelas

9) Por favor, asegúrese de que la placa frontal está completamente instalada horizontalmente

10) Consulte la imagen de abajo. La distancia entre la placa delantera del motor y la placa trasera es de 798 mm, la diferencia de altura es de 22,5 mm.

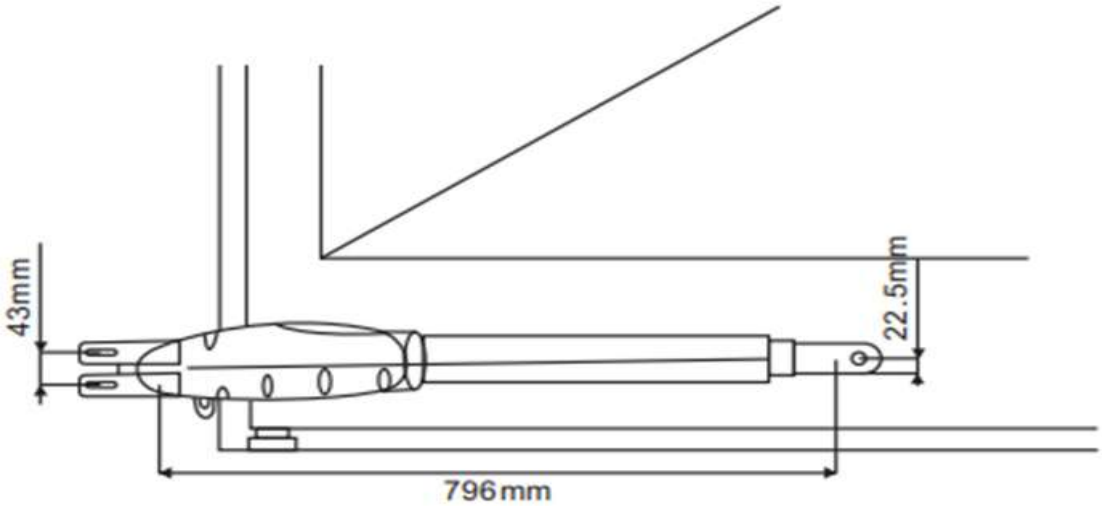

11) Fijar la placa frontal del motor en la puerta temporalmente.

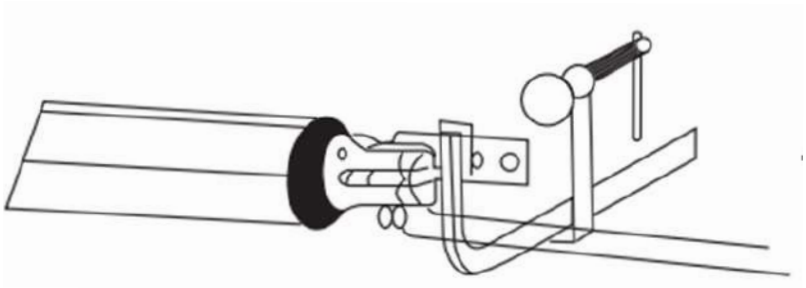

12) Levante el motor e inserte los tornillos en la placa frontal.

13) Abra la cubierta del motor de engranajes y suelte los tornillos. Saque el tornillo como se muestra en la siguiente figura. Levante el motor por encima de la cabeza y empuje la puerta hasta el final hasta que los orificios de los tornillos del extremo del motor coincidan con los orificios de la placa trasera como se muestra en la figura. Fije el motor a la placa trasera con el perno y el tornillo.

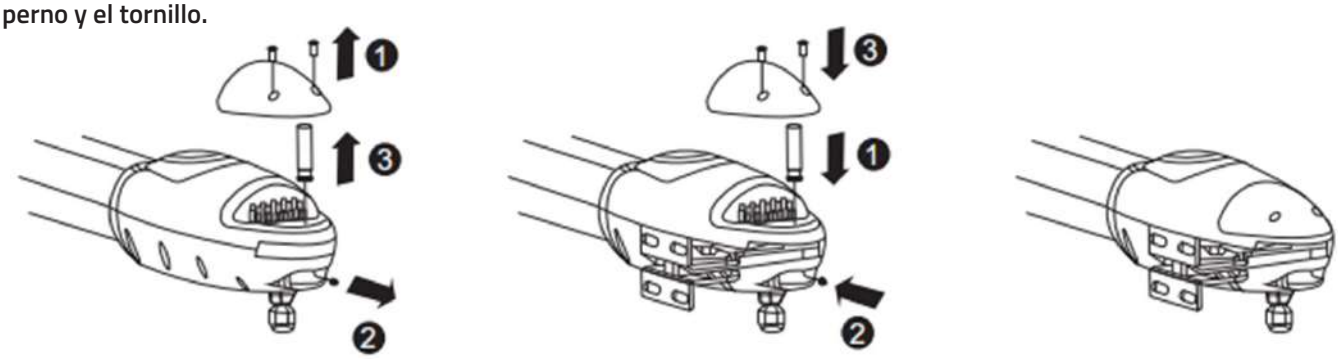


14) Apriete la tuerca y afloje la media vuelta para que el motor se apoye en la rotación.

15) Fijen el extremo delantero del motor a la placa frontal con el perno (A) y la tuerca (B) firmemente. Apriete completamente el tornillo.

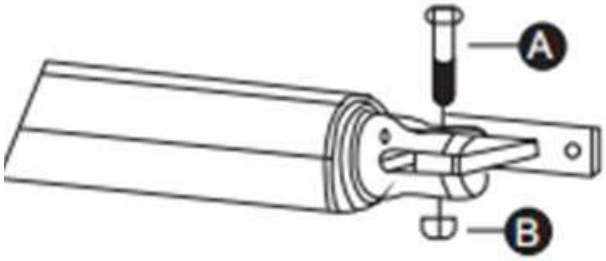


16) Conecte el cable de alimentación del motor como se muestra

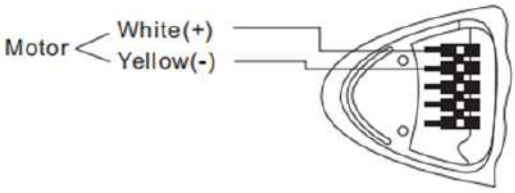


17) Cierre la cubierta del motor de engranajes apretando los dos tornillos

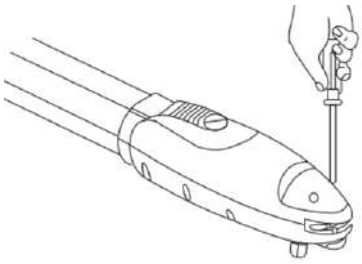

## Diagrama de cableado del tablero de control:

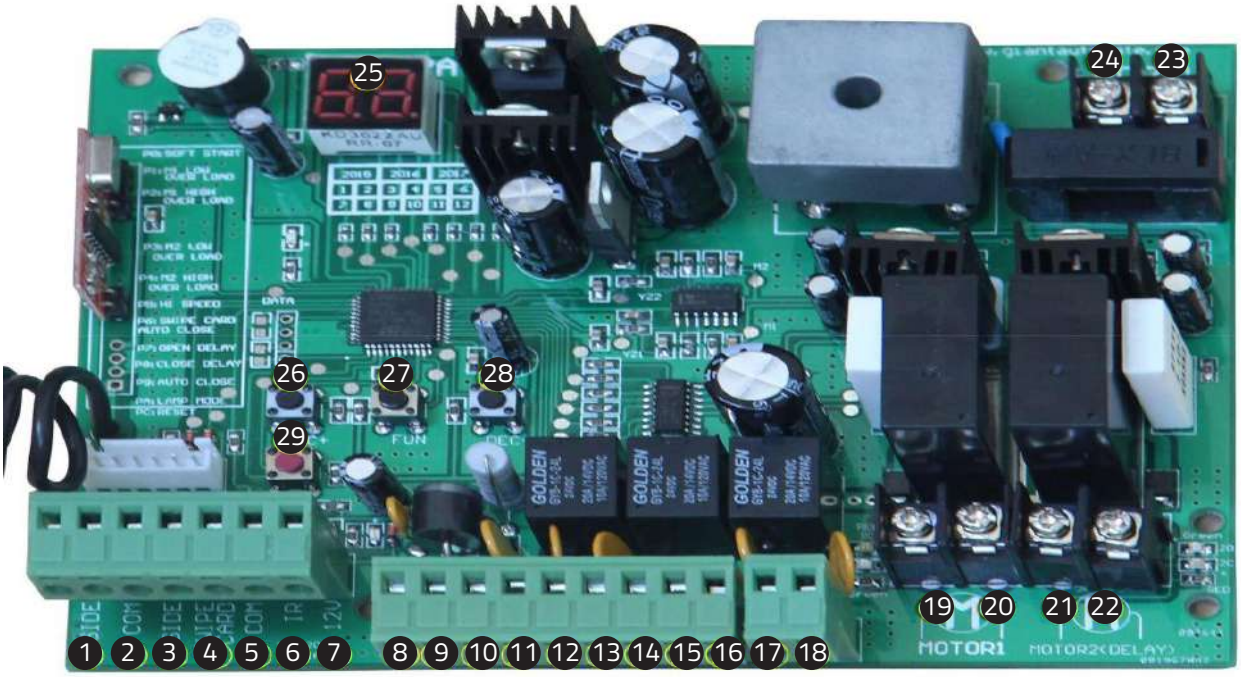


1. El terminal SIDE se utiliza para conectar cualquier dispositivo externo que opere con doble puerta.
2. El terminal COM es COMÚN y se utiliza para conectar la «tierra» de los dispositivos externos.
3. El terminal LATERAL se utiliza para conectar cualquier dispositivo externo que opere una sola puerta.
4. El terminal Swipe Card se utiliza para conectar cualquier dispositivo externo que funcione para abrir la puerta.
5. El terminal COM es COMÚN y se utiliza para conectar la «tierra» de los dispositivos externos.
6. El terminal de infrarrojos se utiliza para conectar el sensor fotoeléctrico.
7. La salida de 12V DC se utiliza para conectar el sensor fotoeléctrico (Corriente de salida continua <=200mA).
8. La salida de la batería de 24V se utiliza para conectar la batería de reserva +.
9. La salida de la batería de 24V se utiliza para conectar la batería de reserva -.
10. La salida de 24V DC se utiliza para conectar un dispositivo externo. (como un sensor fotoeléctrico, salida de corriente máxima de 1A).
11. GND se utiliza para conectar la «tierra» de los dispositivos externos.
12. La salida de la lámpara de 24V DC se utiliza para conectar la luz de flash +.
13. La salida de la lámpara de 24V DC se usa para conectar la luz de flash -.
14. Salida de la cerradura de 24V DC - el terminal NF que se utiliza para conectar la cerradura eléctrica.
15. COM es COMÚN usado para conectar la «tierra» de la cerradura.
16. Salida de la cerradura de 24 V CC: el terminal NA que se utilizó para conectar la cerradura magnética.
17. Salida de alarma de 24 V CC.
18. Salida de alarma de 24 V CC.
19. El terminal del motor 1 se utiliza para conectar el motor 1 instalado en la puerta que se abre más tarde y se cierra primero. Este terminal
20. conecta el primer cable rojo (de su lado izquierdo a su lado derecho).
21. El terminal Motor2 Delay se utiliza para conectar el motor 2 instalado en la puerta que se abre primero y se cierra después. Este terminal
22. conecta el 1er cable azul (de su lado izquierdo a su lado derecho). NOTA! Si es para una sola puerta, el motor de la puerta sólo puede conectar el terminal Motor2 Delay.
23. La entrada AC24V se usa para conectar el transformador.
24. La entrada de AC24V se usa para conectar el transformador.
25. La pantalla digital se usa para mostrar los datos de ajuste.
26. INC+ se utiliza para aumentar la cifra al ajustar los datos.
27. FUN se utiliza para grabar los datos.
28. DEC- se usa para disminuir la cifra al ajustar los datos.
29. Botón de aprendizaje se usa para programar/ retirar el control remoto.

**APAGUE LA ELECTRICIDAD ANTES DE CONECTAR EL TABLERO DE CONTROL A LOS 230V Y A LOS ACCESORIOS.**

2 lados y 1 lado son para el dispositivo abierto de conncet, como el pulsador, el teclado alámbrico, la cámara de vídeo, el controlador GSM, etc...

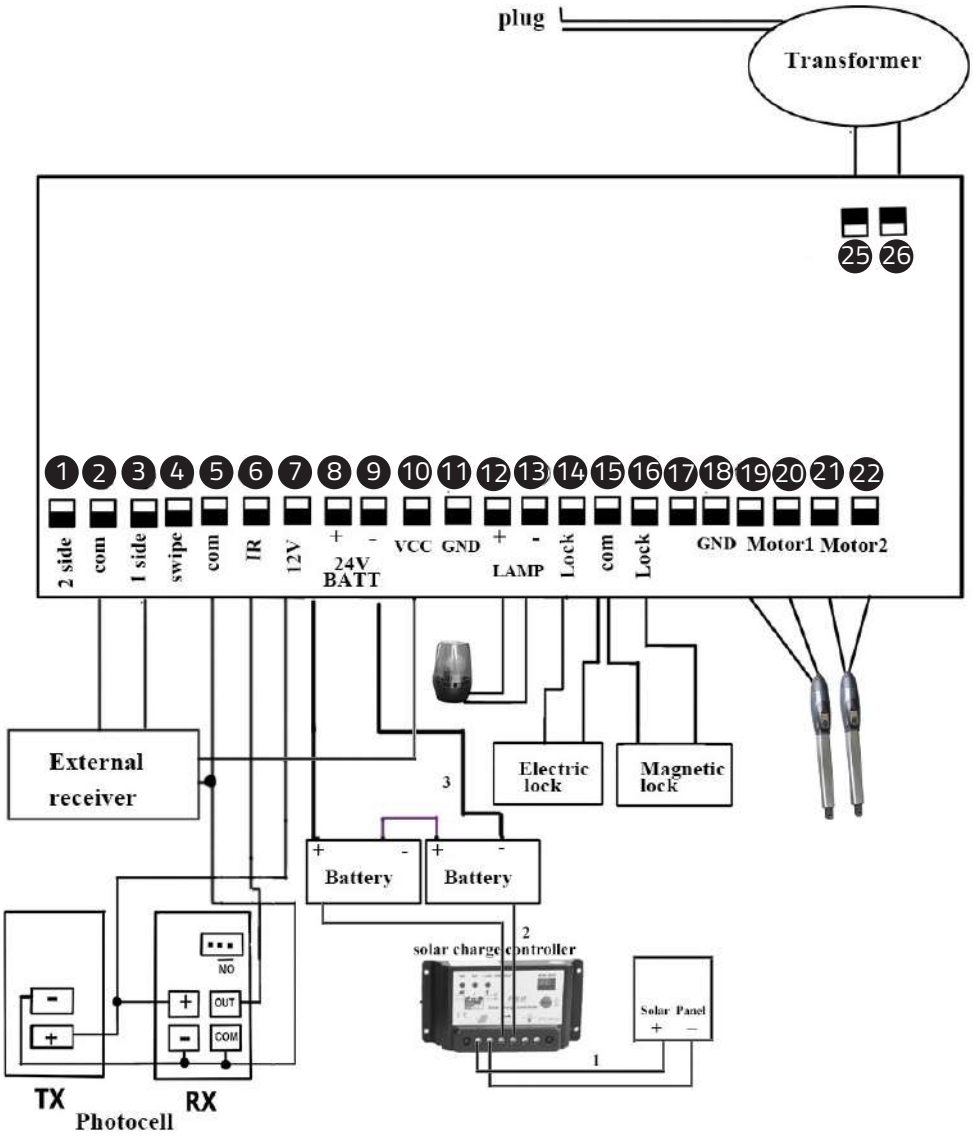

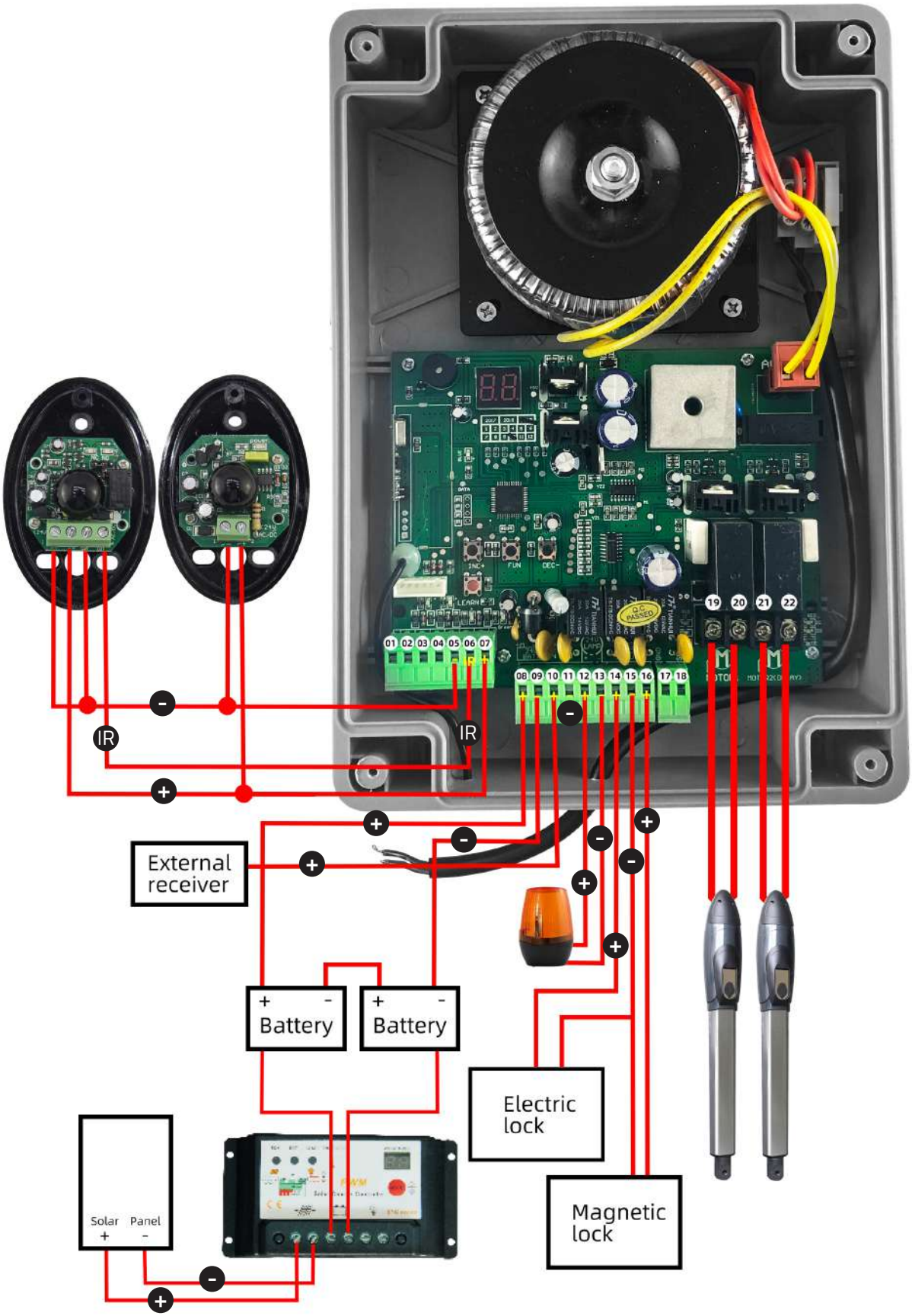
IR
IR
External receiver
Battery
Battery
Electric lock
Magnetic lock
Solar Panel

## Mando a distancia

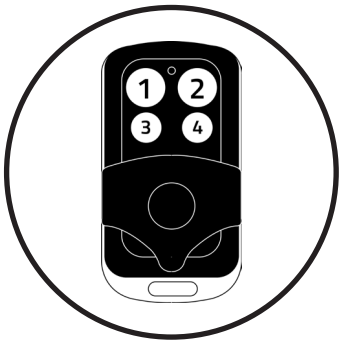


El botón «1» se presionó para operar una sola puerta;

El botón «2» se presionó para operar dos puerta

El botón «3» pulsado para la salida de la alarma

Programe un nuevo control remoto:

**> Primer paso:**

Presione el botón LEARN en el tablero de control [29] durante aproximadamente 1 segundo, el LED indicador se apagaría, entonces ahora significa que ya ha entrado en el aprendizaje Segundo paso:

Presionar cualquier botón del nuevo mando a distancia durante unos 2 segundos, entonces la pantalla digital mostraría el número del mando a distancia mientras que el LED indicador a bordo comienza a parpadear cuatro veces con un sonido de zumbido, entonces ahora significa que el aprendizaje ha sido exitoso.

¡Atención! Después de presionar el botón LEARN, si no recibe la nueva señal del control remoto dentro de 5s, el LED indicador se encenderá y saldrá del aprendizaje. Retire el control remoto:

Presione y mantenga presionado el botón LEARN durante unos 5 segundos, si con un sonido de timbre y la luz LED indicadora encendida, ahora significa que el aprendizaje se ha realizado con éxito.

## Ajuste del tablero de control:

Después del encendido, la pantalla digital se autocomprobará de 00-99 con el sonido de un zumbador. Si el indicador LED se enciende y el zumbador deja de sonar, significa que el sistema es normal.

### Método de funcionamiento básico:

Mantenga pulsado el botón [ FUN] hasta que la pantalla digital muestre P0. Ahora entrará en el ajuste del menú. Puede ajustar el [INC+] [DEC-] para aumentar o disminuir el número de serie o el valor numérico. Después de ajustar bien los datos, pulse [ FUN] para guardar los datos. Con un sonido de zumbido, el almacenamiento se realiza con éxito.

Después de almacenar los datos, la pantalla digital seguirá en el número de menú que acaba de ajustar, si necesita entrar en el siguiente ajuste de menú, por favor, pulse [INC+] o [DEC-] para elegir y confirme con [DIVERSIÓN] para entrar en el número de menú que desea ajustar. Por ejemplo, después de almacenar el valor P0 y pulsar [FUN] para almacenarlo, ahora la pantalla digital seguiría mostrando el número P0, y si quiere seguir ajustando P1, por favor pulse uno [INC+], luego la pantalla digital muestra P1, más tarde pulse [FUN] para entrar en el ajuste de P1

Si no necesita entrar en el siguiente ajuste de menú, puede pulsar el botón [LEARN] para salir del ajuste de menú.

| AJUSTE MANUAL | FUN | RANGO ( INC +/ DEC - ) | CONFIGURACIÓN POR DEFECTO | MARCADO EN LA TARJETA DE CONTROL |
|---|---|---|---|---|
| P0 | Ajuste de la hora de inicio suave | 0-6 s | 2 s | SOFT START |
| P1 | Ajuste de la fuerza de parada del motor 1 de baja velocidad de marcha. | 0-20 Nivel | 6º Nivel | MI LOW OVER LOAD |
| P2 | Ajuste de la fuerza de parada de alta velocidad del motor 1. | 0-20 Nivel | 10º Nivel | M1 HI OVER LOAD |
| P3 | Motor 2 ajuste de la fuerza de pérdida de marcha a baja velocidad. | 6º Nivel | 10º Nivel | M2 LOW OVER LOAD |
| P4 | Motor 2 alta velocidad de ajuste de la fuerza de pérdida. | 0-20 Nivel | 10º Nivel | M2 HI OVER LOAD |
| P5 | Para ajustar el tiempo de funcionamiento de alta velocidad. | 0-33s | 5s | HI-SPEED |
| P6 | Para establecer el tiempo de cierre automático después de pasar la tarjeta | 0-99s | 10s | CARD-CLOSE AUTO CLOSE |
| P7 | Para establecer el tiempo de intervalo de apertura de la puerta | 0-10s | 0(cerrar) | OPEN DELAY |
| P8 | Para establecer el tiempo de intervalo al cerrar la puerta | 0-10s | 0(cerrar) | CLOSE DELAY |
| P9 | Para establecer la hora de cierre automático. | 0-99s | 0(cerrar) | AUTO CLOSE |
| PA | Para configurar el control de la salida de la alarma de la lámpara | 0 | | |
| PB | Para fijar la cerradura... | 0-2s | | |
| PC | Botón de selección remota | 0-3 | 3 | |
| PD | Para elegir el trabajo de la fotocélula en NC o NO | 0-1 | 1(NC) | |
| PE | Para elegir una o dos puertas abiertas | 0-1 | 0(doble) | |
| PO | Reiniciar | 0-1 | 0(doble) | RESET |

## Ajuste del tablero de control

**1. Para ajustar el tiempo de arranque suave:**

Cuando la pantalla digital indica P0, el abridor de la puerta está en el ajuste de tiempo de arranque suave. El tiempo de arranque suave ajustable de 0-6s, 0s significa cerrar el tiempo de arranque suave, tiempo máximo de arranque suave 6s. Cada vez que se presiona y suelta el botón [INC+], la cifra aumenta en 1; cada vez que se presiona y se suelta el botón [DEC-], la cifra disminuye en 1. Presione el botón [FUN] para guardar los datos cuando se elija la hora de arranque suave, y luego se termine el ajuste de la hora de arranque suave (ajuste de fábrica 2s).

**2. Para ajustar el nivel de la fuerza de parada:**

**2a--** Cuando la pantalla digital indica P1, el abridor de la puerta está en el ajuste de la fuerza de pérdida de marcha a baja velocidad del motor 1. Hay niveles de 0-20 para el opcional, cada vez que se presiona y suelta el botón [INC+], la cifra aumenta en 1; cada vez que se presiona y suelta el botón [DEC-], la cifra disminuye en 1. Presione el botón [FUN] para guardar los datos cuando el nivel de la fuerza de pérdida elegido, y luego la fuerza de pérdida del Motor 1 de baja velocidad de funcionamiento ajuste de la fuerza de pérdida terminada. (nivel ajustado de fábrica 6)

**2b--** Cuando la pantalla digital indica P2, el abridor de la puerta está en el ajuste de la fuerza de bloqueo de alta velocidad del motor 1. Hay niveles de 0-20 para el opcional. Cada vez que se presiona y suelta el botón [INC+], la cifra aumenta en 1; cada vez que se presiona y se suelta el botón [DEC-], la cifra disminuye en 1. Presione el botón [FUN] para almacenar los datos cuando el nivel de fuerza de pérdida elegido, y luego la fuerza de pérdida del ajuste de la fuerza de pérdida de la marcha de alta velocidad del Motor 1 terminó. (nivel ajustado de fábrica 10)

**2c--** Cuando la pantalla digital indica P3, el abridor de la puerta está en el ajuste de la fuerza de bloqueo del motor 2 de baja velocidad de marcha. Hay niveles de 0-20 para el opcional. Cada vez que se presiona y suelta el botón [INC+], la cifra aumenta en 1; cada vez que se presiona y se suelta el botón [DEC-], la cifra disminuye en 1. Presione el botón [FUN] para almacenar los datos cuando el nivel de fuerza de pérdida elegido, y luego la fuerza de pérdida de la marcha a baja velocidad del Motor 2 ajuste de la fuerza de pérdida terminada. (nivel ajustado de fábrica 6)

**2d--** Cuando la pantalla digital indica P4, el abridor de la puerta está en el ajuste de la fuerza de parada de alta velocidad del motor 2. Hay niveles de 0-20 para el opcional. Cada vez que se presiona y suelta el botón [INC+], la cifra aumenta en 1; cada vez que se presiona y se suelta el botón [DEC-], la cifra disminuye en 1. Presione el botón [FUN] para almacenar los datos cuando el nivel de fuerza de pérdida elegido, y luego la fuerza de pérdida del ajuste de la fuerza de pérdida de la marcha de alta velocidad del Motor 2 terminó. (nivel ajustado de fábrica 10)

**3. Para establecer el tiempo de funcionamiento de alta velocidad:**

Cuando la pantalla digital indica P5, el abridor de la puerta está en la configuración de tiempo de funcionamiento de alta velocidad. Hay 0-33s para el opcional. 0s significa que sin la marcha de alta velocidad, el abridor de la puerta seguiría funcionando a baja velocidad. Tiempo máximo de funcionamiento de alta velocidad 33s. Cada vez que se presiona y suelta el botón [INC+], la cifra aumenta en 1; cada vez que se presiona y se suelta el botón [DEC-], la cifra disminuye en 1. Presione el botón [FUN] para almacenar los datos cuando el tiempo de funcionamiento de alta velocidad elegido, y luego el ajuste de tiempo de funcionamiento de alta velocidad terminado. (ajuste de fábrica 5s)

**4. Para configurar la hora de cierre automático después de pasar la tarjeta:**

Cuando la pantalla digital indica P6, el abridor de la puerta está en la configuración de tiempo de cierre automático (¡NOTA! este tiempo de cierre automático sólo significa la función de cierre automático que se realiza a través de un dispositivo externo). Hay 0-99s para el opcional. 0 significa que el abridor de la puerta no se cerrará automáticamente después de pasar la tarjeta. Tiempo máximo de cierre automático después de pasar la tarjeta 99s. Cada vez que se presiona y suelta el botón [INC+], la cifra aumenta en 1; cada vez que se presiona y suelta el botón [DEC-], la cifra disminuye en 1. Presione el botón [FUN] para almacenar los datos cuando se haya elegido el tiempo de cierre automático después de la tarjeta de deslizamiento, y luego el tiempo de cierre automático después de la tarjeta de deslizamiento. (ajuste de fábrica 10s)

**5. Para ajustar el tiempo del intervalo:**

**5a.** Cuando la pantalla digital indica P7, el abridor de la puerta está en la configuración de tiempo de intervalo abierto. Hay 0-10s para el opcional. 0s significa que las puertas dobles se abren simultáneamente. «1» significa que el Motor 1 comienza a abrir 1 segundo antes de que el Motor 2 comience a abrir. Tiempo máximo de intervalo de apertura 10s. Cada vez que presiona y suelta el botón [INC+], la cifra aumenta en 1; cada vez que presiona y suelta el botón [DEC-], la cifra disminuye en 1. Presione el botón [FUN] para almacenar los datos cuando el tiempo

de intervalo abierto elegido, y luego el ajuste de tiempo de intervalo abierto terminado. (ajuste de fábrica 0s)

**5b.** Cuando la pantalla digital indica P8, el abridor de la puerta está en el ajuste de tiempo de intervalo de cierre. Hay 0-10s para el opcional. 0s significa que las puertas dobles se cierran simultáneamente. «1» significa que el Motor 2 comienza a cerrar 1 segundo antes de que el Motor 1 comience a cerrar. El tiempo máximo del intervalo de cierre es de 10s. Cada vez que presiona y suelta el botón [INC+], la cifra aumenta en 1; cada vez que presiona y suelta el botón [DEC-], la cifra disminuye en 1. Presione el botón [FUN] para almacenar los datos cuando el tiempo de intervalo de cierre elegido, y luego el ajuste de tiempo de intervalo de cierre terminado. (ajuste de fábrica 0s)

**6. Para establecer la hora de cierre automático:**

Cuando la pantalla digital indica P9, el abridor de la puerta está en la configuración de tiempo de cierre automático. Hay 0-99s para el opcional. Los 0s significan que el abridor de la puerta no cerrará automáticamente. El tiempo máximo de cierre automático es de 99s. Cada vez que se presiona y suelta el botón [INC+], la cifra aumenta en 1; cada vez que se presiona y se suelta el botón [DEC-], la cifra disminuye en 1. Presione el botón [FUN] para almacenar los datos cuando la hora de cierre automático elegida, y luego el ajuste de la hora de cierre automático terminado. (ajuste de fábrica 0)

**7. Para ajustar el control de salida de la lámpara/alarma:**
Cuando la pantalla digital indica «PA», el abridor de la puerta está en el ajuste de control de salida «lámpara/alarma». Hay un 0-3 para el opcional. «0» significa que la alarma está en el modelo de monostabilidad. La lámpara no tiene salida de voltaje después de que la puerta se cerró por un total de 30 segundos. Otras veces son con un voltaje de salida de 12 v. «1» significa que la alarma está en el modelo de monoestabilidad y la lámpara sólo parpadeará cuando la puerta esté funcionando. «2» significa que la alarma está en el modelo biestable y la lámpara sin voltaje de salida después de que la puerta se cierra totalmente durante 30 segundos. «3» significa que la alarma está en el modelo biestable y la lámpara sólo parpadeará cuando la puerta esté funcionando. Cada vez que se presiona y suelta el botón [INC+], la cifra aumenta en 1; cada vez que se presiona y se suelta el botón [DEC-], la cifra disminuye en 1. Presione el botón [FUN] para almacenar los datos cuando se elija el tiempo de cierre automático, y luego el ajuste de control de la salida de la lámpara/alarma terminará. (ajuste de fábrica 0)

**8. Para fijar la hora de bloqueo:**

Cuando la pantalla digital indica Pb, el abridor de la puerta está en la configuración de control de tiempo de bloqueo. La hora de control de la cerradura significa la hora en que podemos controlar la cerradura. Hay 0-1 para el opcional. «0» significa que el tiempo de control de la cerradura es de 0,5s, «1» significa que el tiempo de control de la cerradura es de 5s. Cada vez que se presiona y suelta el botón [INC+], la cifra aumenta en 1; cada vez que se presiona y se suelta el botón [DEC-], la cifra disminuye en 1. Presione el botón [FUN] para almacenar los datos cuando el tiempo de control de bloqueo elegido, y luego el ajuste de tiempo de bloqueo terminado. (ajuste de fábrica 0)

**9. Para elegir una o dos puertas abiertas:**

Cuando la pantalla digital indica PC, el abridor de la puerta está en la configuración de apertura de puerta simple/doble. Hay un 0-3 para el opcional. «0» significa que la puerta no puede abrirse a distancia, «1» significa que sólo puede abrir una puerta sencilla, «2» significa que sólo puede abrir una puerta de dos hojas, «3» significa que puede abrir una puerta sencilla así como una puerta de dos hojas. Cada vez que se presiona y suelta el botón [INC+], la cifra aumenta en 1; cada vez que se presiona y se suelta el botón [DEC-], la cifra disminuye en 1. Presione el botón [FUN] para almacenar los datos cuando se elija la apertura de una puerta simple/doble, y luego el ajuste del botón remoto terminará. (ajuste de fábrica 3)

**10. Para elegir el trabajo de la fotocélula en NC o NO**

Cuando la pantalla digital indica Pd, puedes elegir que la fotocélula trabaje en NO o NC.

El valor 00 significa trabajo en NO, el valor 01 significa trabajo en NC.

**11. Para reiniciar:**

Cuando la pantalla digital indica Po, el abridor de la puerta está en reposo. Después de introducir el ajuste Po, pulse el botón [FUN] para guardar, y luego reinicie con éxito.

## LÁMPARA DE FLASH ADVERTENCIA

**Instrucciones de seguridad**

**1. Por seguridad, por favor lea el manual de usuario cuidadosamente antes de la operación inicial;**

**2. Por favor, asegúrese de que la alimentación esté apagada antes de conectarla, el producto se produce sin fusible;**

## Especificaciones de la lámpara de flash

| | |
|---|---|
| Voltaje de trabajo | 12-265 VAC/DC |
| Capacidad de carga | **< 3 W** |
| Frecuencia de parpadeo | 1 HZ |
| Temperatura de trabajo | **-20°C ~ +60°C** |
| Nivel de IP | IP54 |

## Ensamblaje de la lámpara de flash

**La entrada de energía se conecta al terminal 12 de la placa de circuito impreso para «+» y 13 para «-».**
**Potencia de trabajo 12V-265V DC/AC**
**2 interruptor SW1**
**Es el interruptor para cambiar el LED en parpadeo o iluminación.**
**Cuando SW1 se conecta, el LED parpadeará después de encenderse.**
**Cuando SW1 al desconectar, el LED se encenderá después de encenderse.**
**Por favor, consulte la tabla de control para una conexión detallada.**

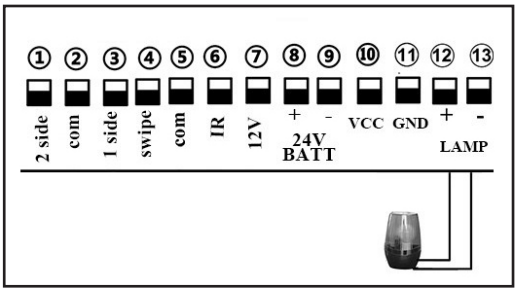

## Fotocélulas

Conecta el terminal 4 al «COM» de la fotocélula RX.
Conecte el terminal 5 al «IR» de la fotocélula RX.
El terminal está suministrando energía para el dispositivo externo.
Así que, conecta el terminal 7 al «+» de la fotocélula RX y TX.
Conecte el terminal 5 al «-» de la fotocélula RX y TX.

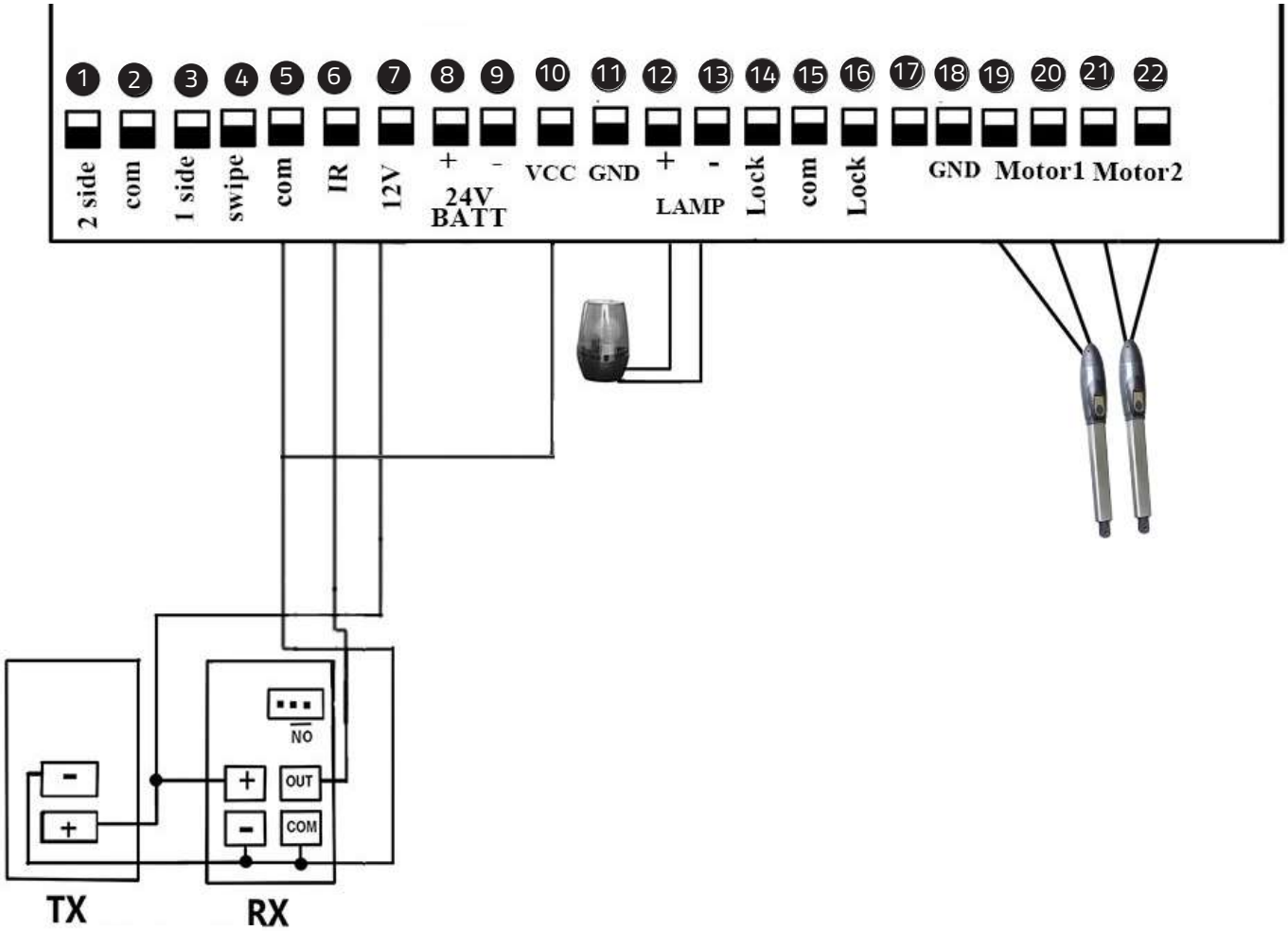


Fotocélulas

## Declaración de conformidad CE

Número de informe técnico : DL-2020061820E / DL-2020061791S

**Hoortrade SAS**
4 bis avenue jean françois raclet 69007 lyon France

Declara que el siguiente producto/

SKU: JJ-PKM-C03-330K – HOORTRADE référence : STI-000024
Cumple los requisitos esenciales establecidos en las siguientes directrices :

**Niederspannungsrichtlinie**

EN 60335-1 :2012+A11 :2014+A13 :2017+A1 :2019+A14 :2019

**Y satisface los siguientes estándares :**

EN 55014-1 :2017
EN 61000-3-2 :2019
EN 61000-3-3 :2013+A1 :2019
EN 55014-2 :2015
EN 61000-4-5 :2009+A1 :2017
EN 61000-4-6 :2014/AC :2015
EN 61000-4-11 :2019

«El fabricante también declara que no está permitido el uso de los componentes mencionados anteriormente, siempre y cuando el sistema en el que se incorporen sea declarado conforme a la directiva europea.
Cualquier modificación realizada en la máquina sin nuestra previa aceptación hace que esta declaración no sea válida. »

**Principales características técnicas :**

Voltaje del motor: 24VDC 80W.
Potencia de entrada: 220VAC±10%/110VAC±10%
Velocidad de rotación: 350 RPM.
Velocidad del brazo extendido: 2,4 cm/s.
Recorrido máximo del brazo: 300 mm.
Tiempo de funcionamiento: 5 minutos
Longitud máxima de la ventilación: 3 metros
Peso máximo de la ventilación: 350 KG
Temperatura ambiente: -45°C ~ +50°C
Clase de protección: IP55
Ángulo máximo de apertura de la puerta: 120 grados
Máximo pico N: 3500
Número de serie: 2020/06/00001 a YYYY/MM/xxxxx

Nombre del firmante : **CHARPE**

Posición : **PRESIDENTE**

Firma :

**Hecho en Lyon, el 17 de junio de 2020**

## CUIDADO

▪ Este produto deve ser instalado por pessoal qualificado e bem treinado, em conformidade com as normas de segurança no domínio dos dispositivos de abertura de portões basculantes residenciais e comerciais. O pessoal não qualificado pode danificar os instrumentos e causar danos ao público.

▪ A energia eléctrica deve ser desligada antes da instalação, ou da realização de qualquer manutenção.

▪ Por favor, leia atentamente o manual antes da instalação. A instalação incorrecta ou a má utilização do produto pode causar danos graves aos utilizadores e à propriedade.

▪ Se o cabo eléctrico estiver danificado ou partido, deve ser substituído por fios inteiros e devidamente isolados, para evitar choques eléctricos ou quaisquer ambientes perigosos.

▪ Manter os transmissores sem fios fora do alcance das crianças.

▪ Não permitir que crianças ou outros indivíduos fiquem ao lado do caminho dos braços do motor ou do caminho dos portões enquanto em funcionamento.

▪ Não utilizar os transmissores sem fios à distância quando os portões estiverem fora de alcance.

▪ Não instalar os produtos em ambientes corrosivos, inflamáveis e/ou explosivos.

▪ Evite instalar o braço do motor quando a chave de desbloqueio manual estiver exposta ao público .

## Ferramentas Necessárias

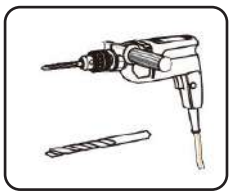

(Obrigatório)

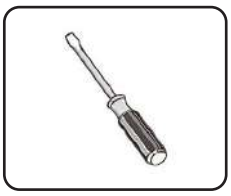

(Obrigatório)

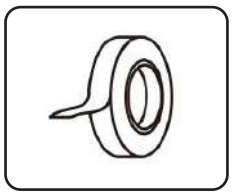

(Obrigatório)

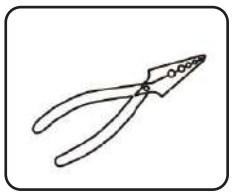

(Obrigatório)

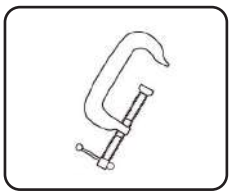

(Obrigatório)

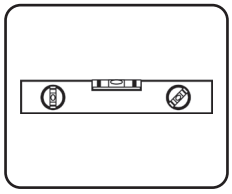

(Obrigatório)

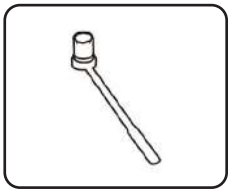

(Obrigatório)

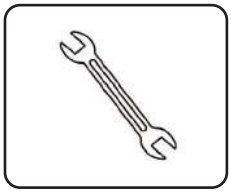

(Obrigatório)

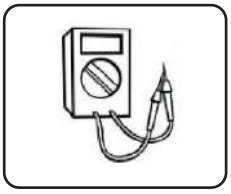

(Recomendado)

---

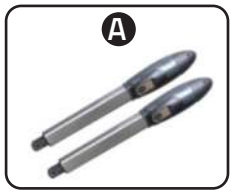


x2

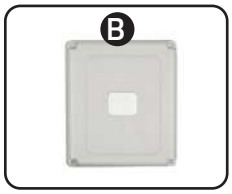


x1

x1

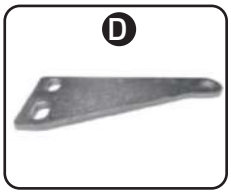


x2

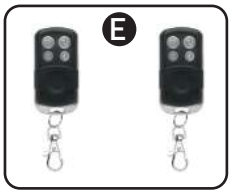


x2

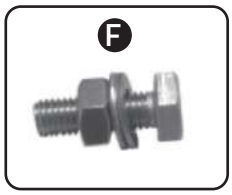


x4

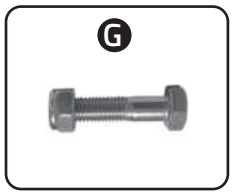


x2

x2

x2

x2

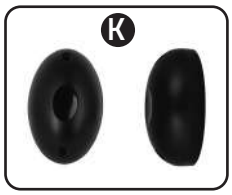


x2

x1

## Número de série

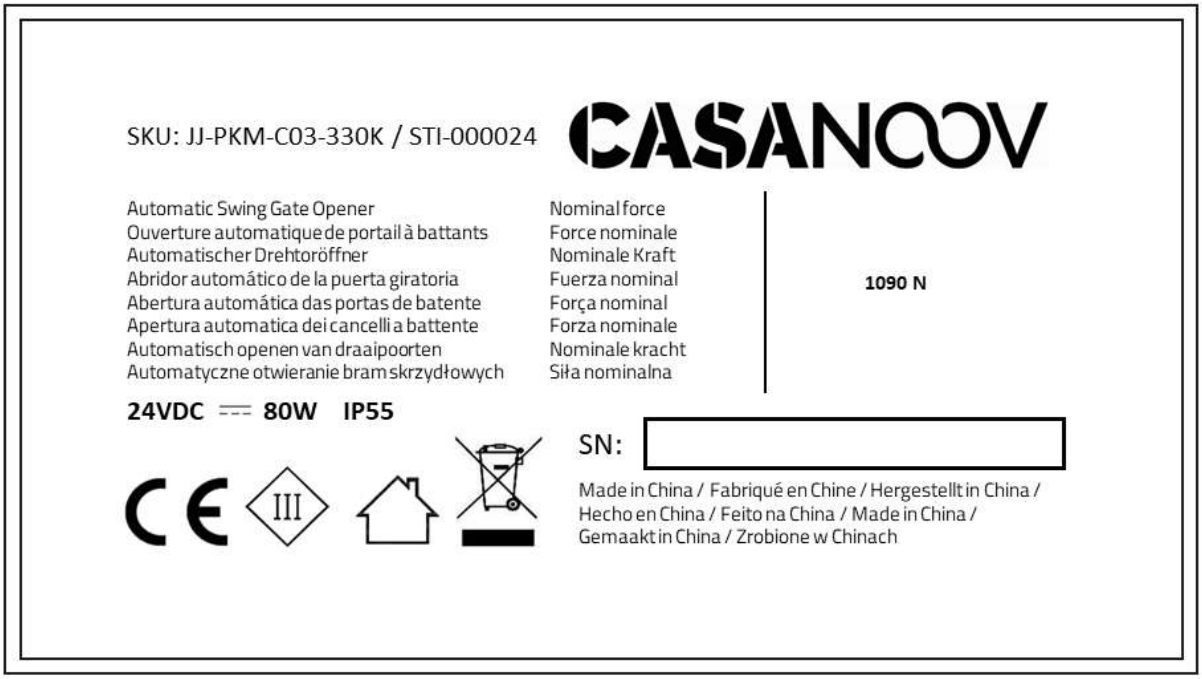


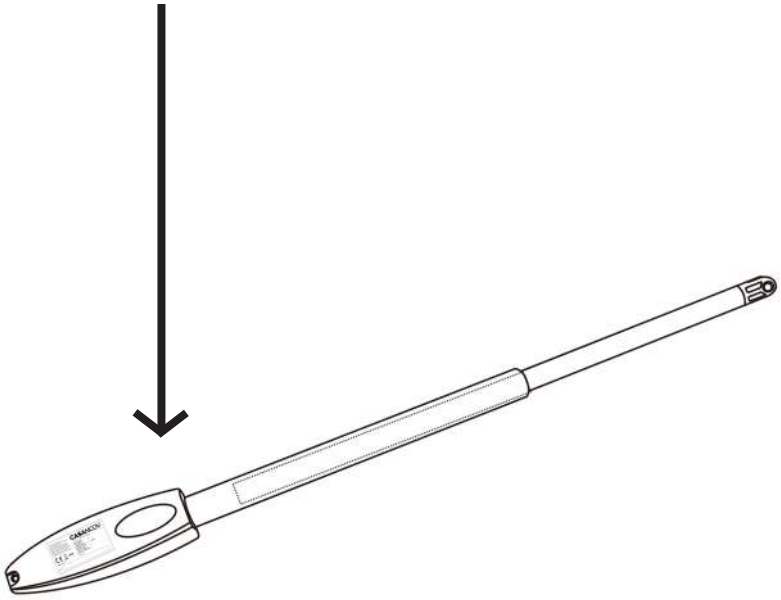

## Resumo do produto

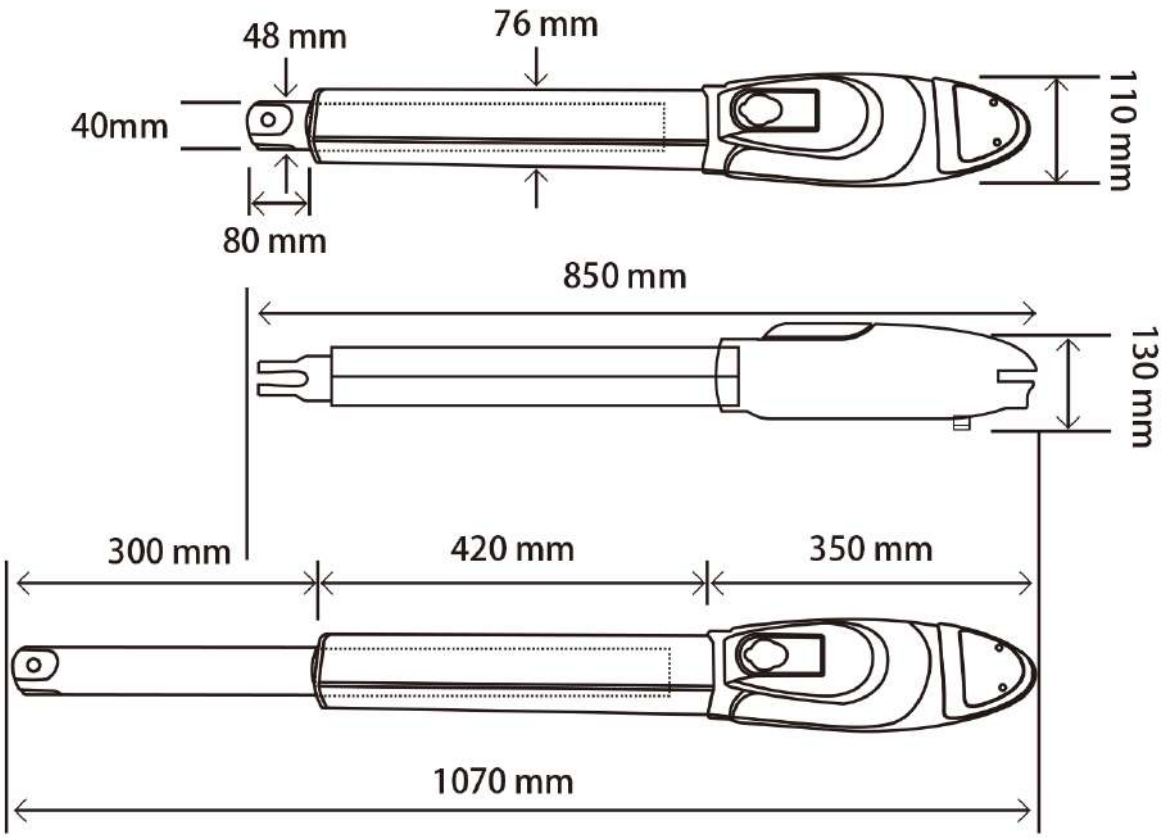


## Especificações técnicas

| | |
|---|---|
| Tensão do motor : **24VDC 80W entrada 2A** | Peso máximo de um respiradouro : **350 KG** |
| Potência de entrada : **220VAC±10%/110VAC±10%** | Ambiente Temperatura : **-45°C ~ +50°C** |
| Velocidade de rotação : **350 RPM** | Classe de Protecção : **IP55** |
| Velocidade prolongada do braço : **2.4cm/s** | Ângulo máximo de abertura da porta : **120 grau** |
| Viagem máxima do braço : **300 mm** | Capacidade nominal : **3000N** |
| Tempo máximo de funcionamento actual : **5.5A max 10s** | Capacidade nominal máxima : **3500N** |
| Comprimento máximo de ventilação única: **3 metros** | Peso bruto da automatização : **23KG** |

## Características e opções de automação do Swing Gate

1. Lâmpada flash
2. Caixa de controlo
3. Células fotográficas
4. Motor de abertura da porta basculante
5. Retirar o fecho automático e manter a paragem central
6. Controlo remoto

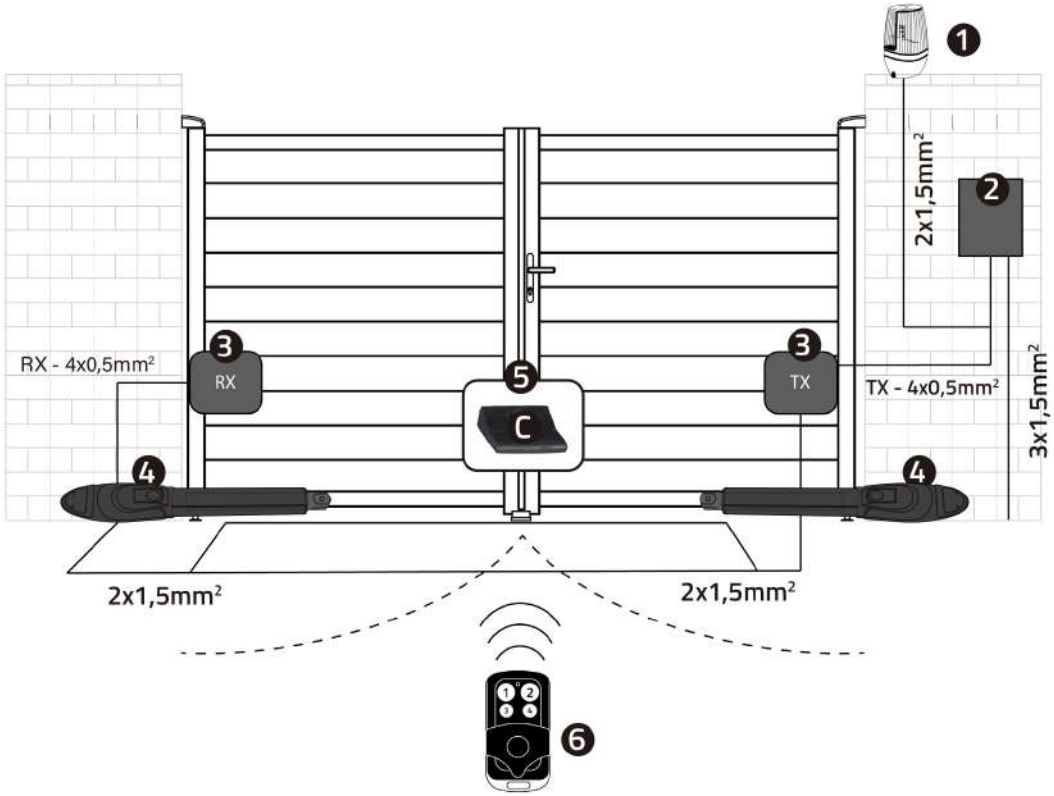


## Desbloqueio manual

**Abrir o portão manualmente:** soltar por chave e depois levantá-lo.

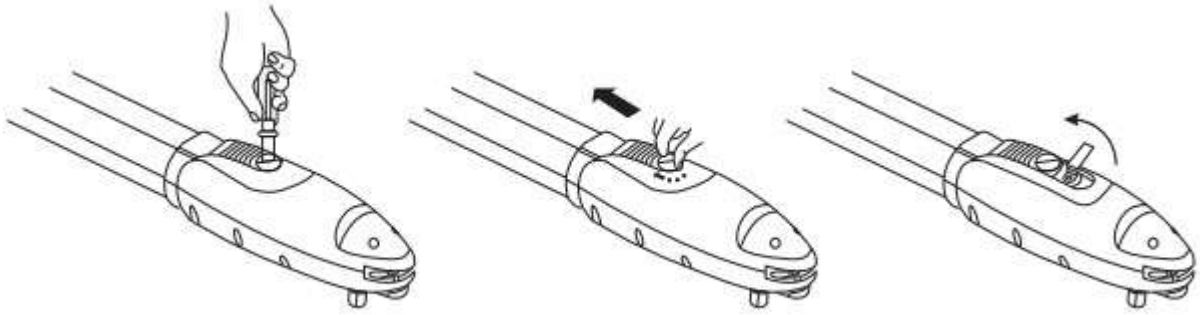

1. Rode a placa redonda na parte de libertação para a posição «ABERTA».
2. Empurrar a parte de libertação para o fim.
3. Use a chave de liberação para girar o pino no sentido ani-horário até a extremidade.

## Opções gerais e acessórios

**- Quando o portão está obstruído :** O portão pára.

**- Opcional :** O controlador de abertura da porta pode ser ligado a um sistema solar, um aviso luminoso Flash, uma fotocélula, bateria de reserva, teclado e outros dispositivos de controlo de acesso.

**- Controlo de velocidade :** A velocidade de abertura e fecho do portão pode ser ajustada.

**- Arranque Suave :** O Abridor de Portas está equipado com uma função de arranque suave.

**- Fecho Automático :** O Sistema de Abertura de Portas está equipado com a função de Fecho Automático com temporização de fecho ajustável.

**- Portão simples ou duplo :** Pode ser aberta uma ou duas portas de batente.

**- Transmissores Remotos Múltiplos :** O Controlador pode facilmente acomodar vários controles remotos extras únicos para controlar o abridor de portão basculante.

**- Bateria de reserva :** Bateria de reserva de 24V DC pode ser incorporada.

**- Dispositivos opcionais :** Fechadura de Porta DC 24V, fotocélula, teclado, fotocélula, botão de pressão, caixa de controlo de tamanho grande ou pequeno.

O Gate Opener pode ser configurado para permitir um funcionamento sem ruídos.

O Gate Opener pode ser configurado para permitir a condição de abertura por defeito, ou a condição de fecho por defeito, dependendo da colocação dos suportes de hardware fornecidos.

## ADVERTÊNCIA

**Adjusting different angles of Rear Bracket Fixed Plate to fit different Installing condition.**

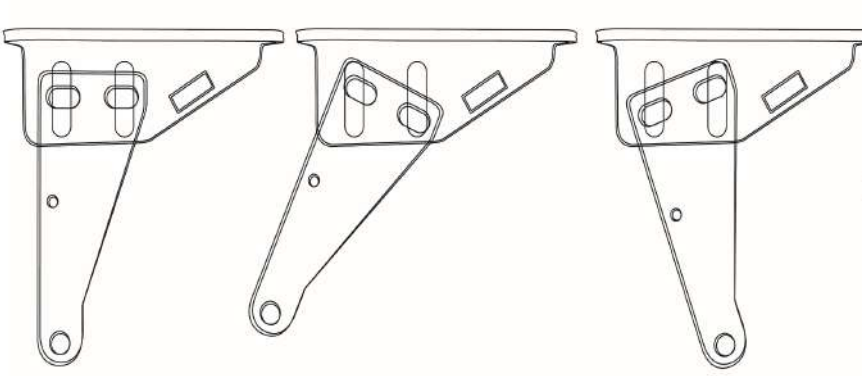

## ADVERTÊNCIA

**Fixação do motor no suporte. Cuidado para que o cabo eléctrico esteja na posição correcta !**

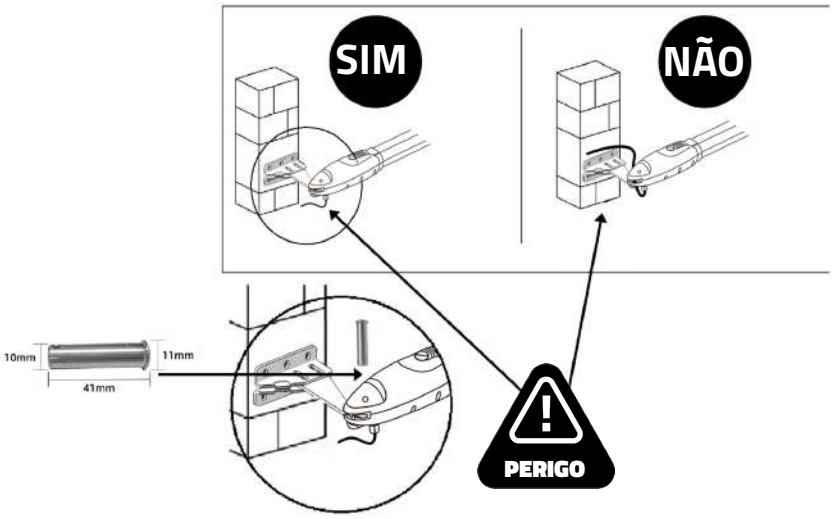


O CABO NÃO DEVE SER INSTALADO ACIMA DO BRAÇO DO MOTOR.
PODE BELISCAR E DESCARNAR O CABO E CAUSAR CHOQUE ELÉCTRICO.

## Instalação de Braços de Motor Extendidos a Portões

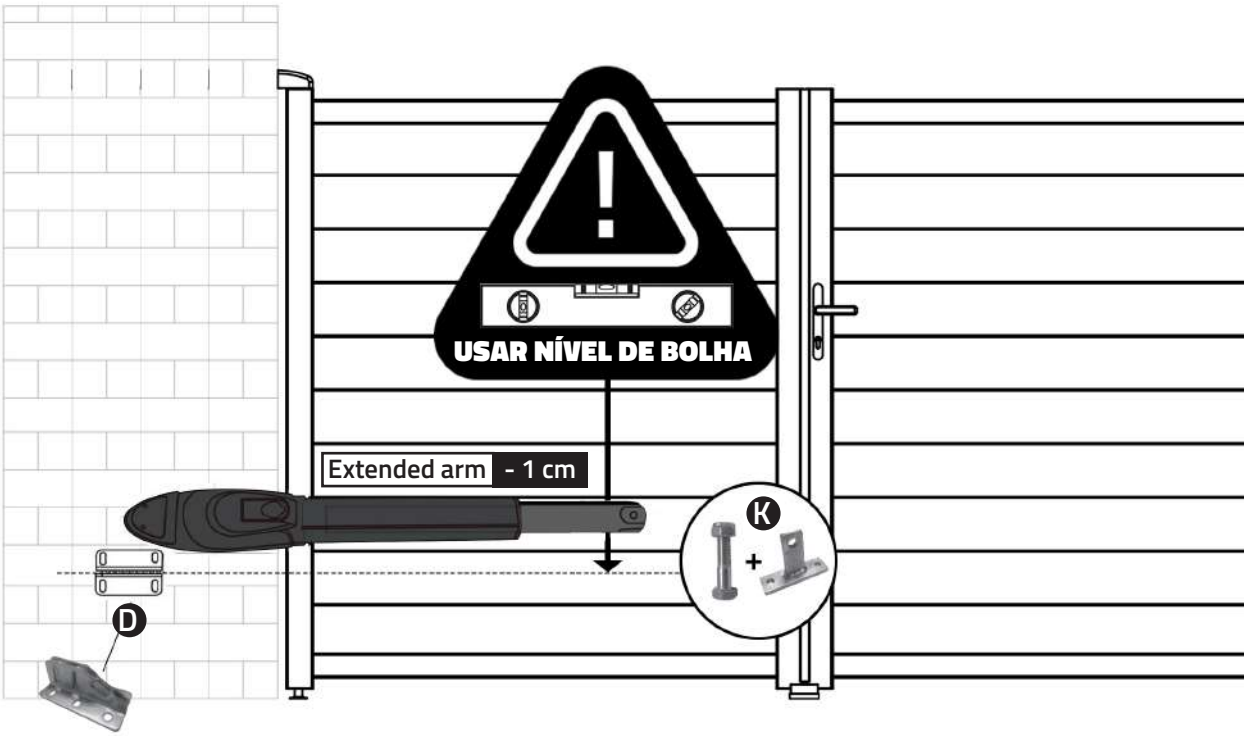


**Antes de instalar : estenda o braço do motor até à sua dimensão máxima e depois retraia-se dentro de cerca de 1cm.**
**Certifique-se de que a altura do suporte do pilar está no mesmo nível exacto que a altura do suporte do portão.**

**A falha em assegurar alturas comuns precisas fará com que o braço do motor se dobre, levando à falha. Além disso, a força para empurrar ou puxar o portão será reduzida fazendo com que o motor abra ou feche os portões com dificuldade ou pode não funcionar com sucesso algum. Se a altura for muito diferente, o motor e o braço do motor serão danificados.**

## Instalação de Braços de Motor a Portões

O motor da porta não é aplicável a uma porta ineficaz ou insegura, nem para resolver os defeitos devidos a instalação incorrecta ou manutenção deficiente.

Verifique os seguintes itens antes de iniciar a instalação:
1) Verifique se o peso e as dimensões da porta estão em conformidade com a gama de funcionamento do motor da porta. Não utilizar o mootr do portão se as especificações do portão não cumprirem os requisitos.
2) Certificar-se de que a estrutura da porta está em conformidade com os critérios de funcionamento automático e com as normas de força.
3) Certificar-se de que não existe atrito grave no curso de abertura ou fecho das folhas da porta.
4) Certificar-se de que a porta está ao nível horizontal e que não se afasta em nenhuma posição.
5) Certificar-se de que a porta pode suportar o impacto do binário do motor quando instalada em qualquer furo do suporte cuja superfície seja suficientemente robusta.
6) Certifique-se de que os foto-sensores estão instalados em superfícies planas para garantir que as duas extremidades da recepção e da transmissão correspondem uma à outra.
7) Verificar as dimensões dos motores conforme abaixo:

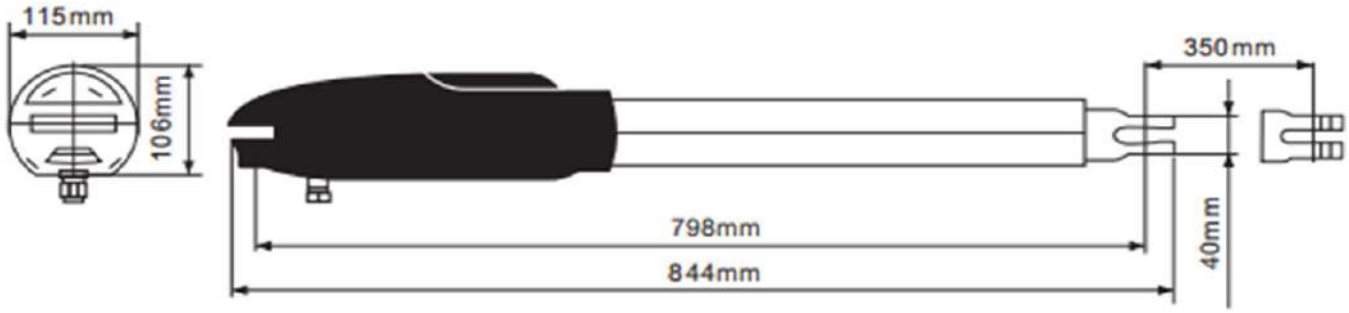


8) Certifique-se de deixar espaço suficiente quando o portão estiver a abrir.

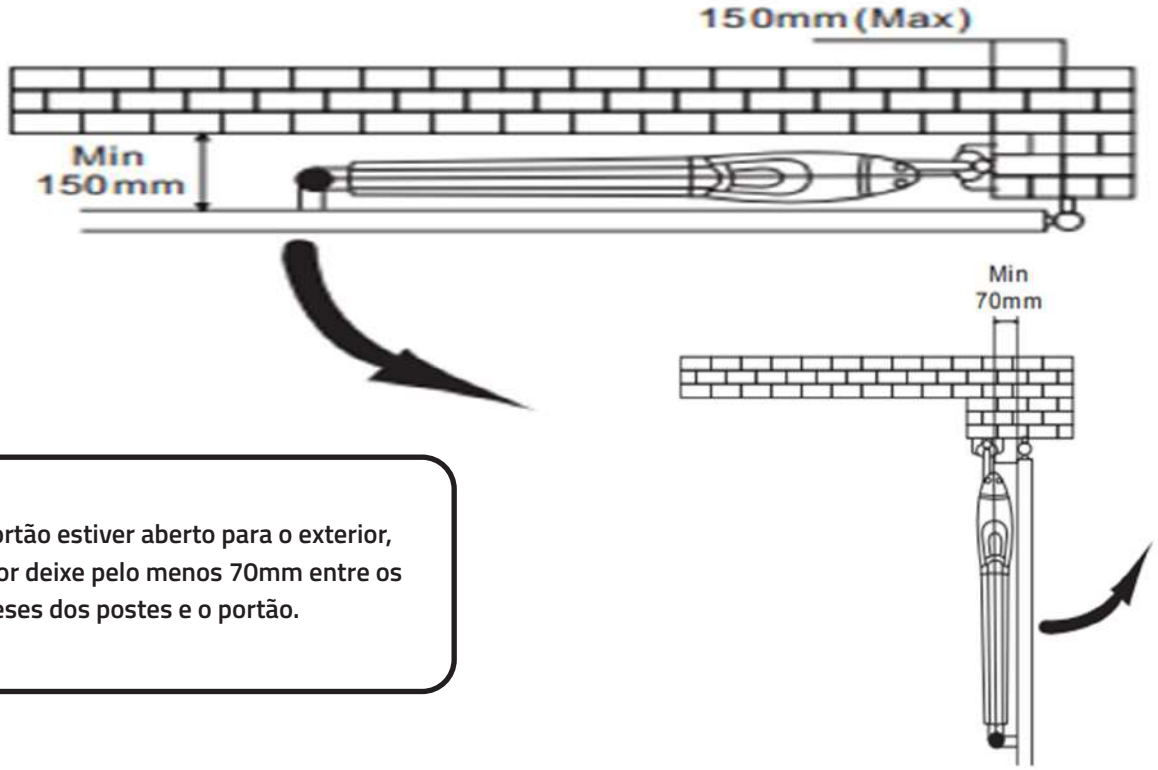


Se o portão estiver aberto para o exterior, por favor deixe pelo menos 70mm entre os parênteses dos postes e o portão.

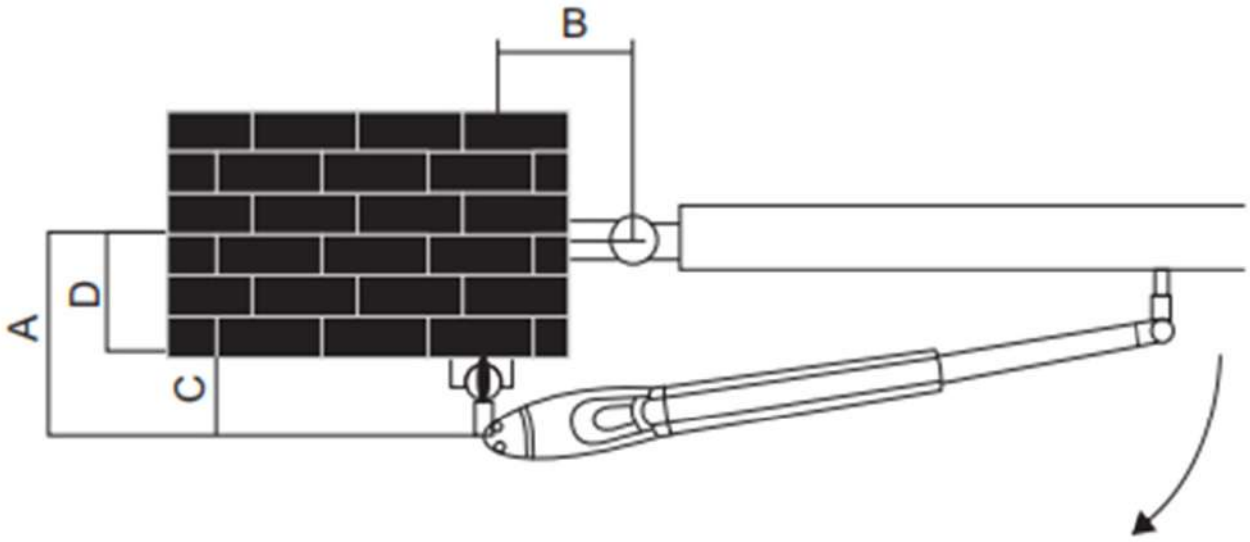


**Tamanho da instalação : você pode ajustar o grau da porta de acordo com estes números**

| A(mm) \ B(mm) | 120 | 130 | 140 | 150 | 160 | 170 | 180 | 190 |
|---|---|---|---|---|---|---|---|---|
| 120 | | | | | | | | |
| 130 | | | | | 110-120° | | | |
| 140 | >120° | | | | | 100-110° | | |
| 150 | | | | | | | 90-100° | |
| 160 | | | | | | | | |
| 170 | | | | | | | | |
| 180 | | | | | | | | |
| 190 | | | | | | | | |

1) O valor «C» é 139mm
2) «D» pode ser medido facilmente a partir da porta
3) «A» = «C» + «D».
4) O valor de «B» pode ser calculado a partir do valor de «A» e do ângulo de abertura das folhas. Ex. Se «A» =160mm com o ângulo de abertura das folhas de 100 graus, então o valor de «B» é de aproximadamente 190mm

**NOTA:** Por favor certifique-se de que « B» e «A» são semelhantes ou de valor igual para que as folhas possam ser operadas suavemente . Também para reduzir a carga do motor.

## Perfuradoras e Parafusos para Construção

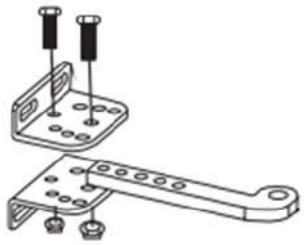

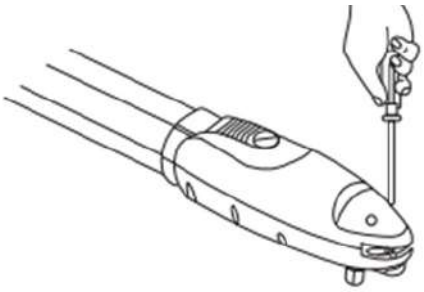

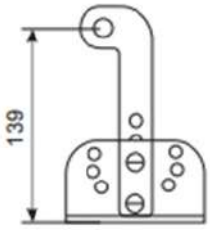


1) Escolha as dimensioins correctas dos motores e a posição a ser instalada.

2) Verificar se a superfície de montagem dos suportes a serem instalados é lisa, vertical e rígida.

3) Dispor a conduta de cabos para o cabo de alimentação dos motores.

4) A fim de obter o suporte ideal da placa traseira, montar dois suportes dos postes e um de metal traseiro de acordo com a foto abaixo

5) Desaperte os dois parafusos e retire a tampa traseira do motor, como mostra a foto

6) Colocar as folhas na posição fechada.

7) Consultar a distância de «B» no quadro de grau de abertura. Colocar a placa traseira na posição coorectada na superfície de montagem. Verificar se a distância é adequada: a distância entre a placa frontal do motor e a placa traseira é de 798mm, a diferença de altura é de 22,5mm.

8) Colocar dois suportes de coluna na superfície a instalar e marcar os pontos de perfuração, em seguida, fazer furos de diâmetro mínimo de 8 mm por quatro na superfície de montagem a instalar e fixar os suportes com parafusos e arruelas

9) Por favor, certifique-se de que a placa frontal está completamente instalada na horizontal

10) Consulte a imagem abaixo. A distância entre a placa frontal do motor e a placa traseira é de 798mm, a diferença de altura é de 22,5mm.

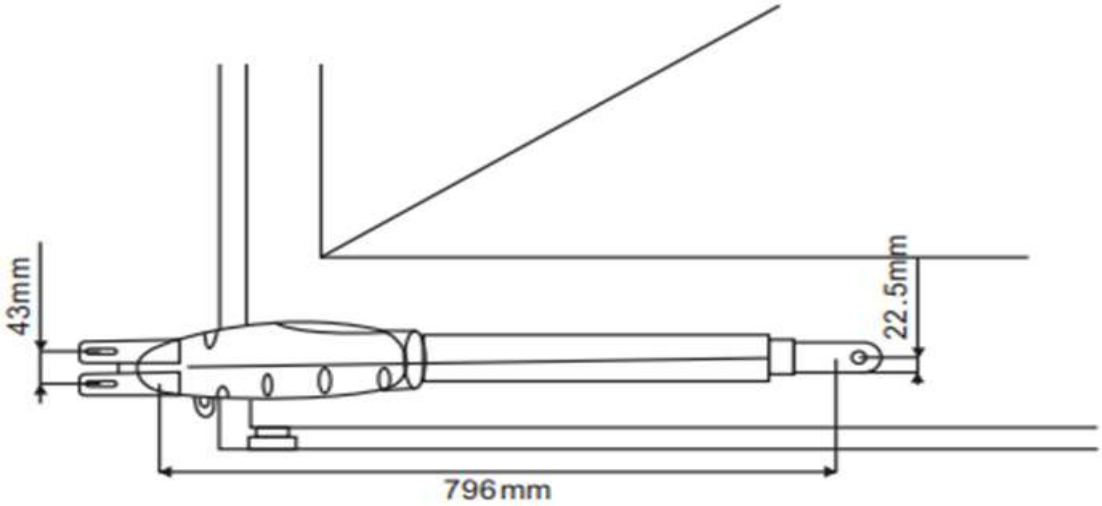

11) Prender e fixar temporariamente a placa frontal do motor na porta

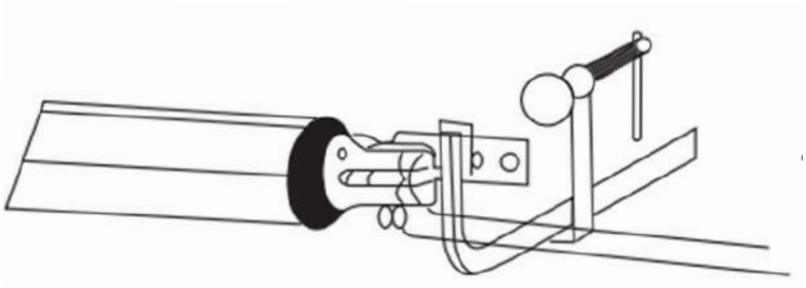

12) Levantar o motor e inserir os parafusos na placa frontal.

13) Abrir a tampa do motor da engrenagem e soltar os parafusos. Retire o parafuso como na figura abaixo. Levantar o motor por cima e empurrar a porta para a extremidade até que os orifícios dos parafusos da extremidade do motor correspondam aos orifícios da placa traseira, conforme ilustrado na figura. Fixe o motor à placa traseira com o parafuso e o parafuso.

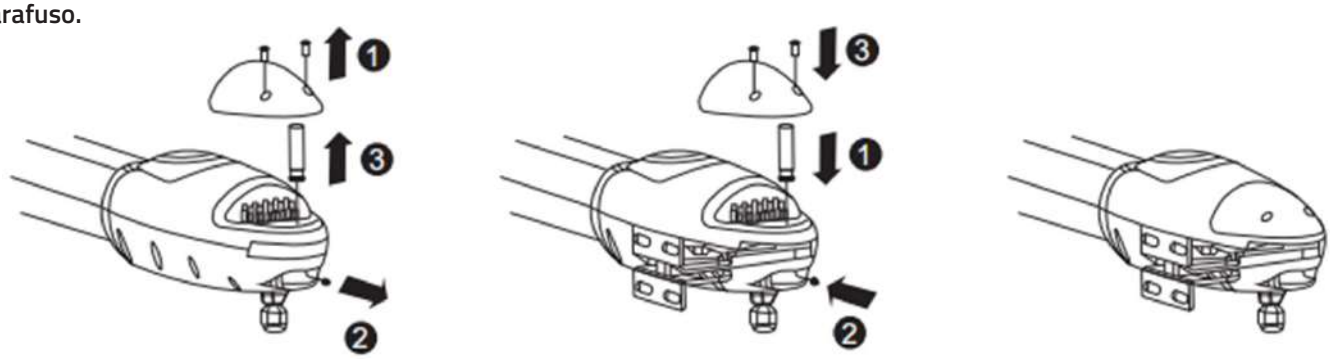


14) Aperte bem a porca e solte-a se, no caso de meia volta para suporte do motor em rotação

15) Fixar bem a parte da frente do motor à placa frontal com o parafuso (A) e a porca (B). Apertar completamente o parafuso.

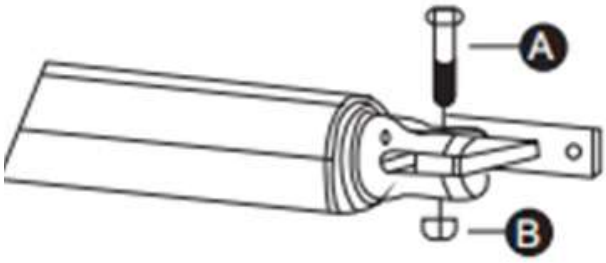


16) Ligar o cabo de alimentação do motor como mostrado

17) Fechar a tampa da engrenagem do motor, apertando os dois parafusos.

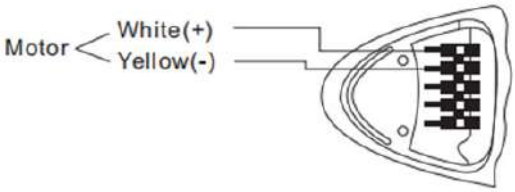


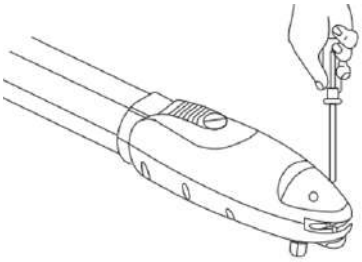

# Diagrama de cablagem da placa de comando

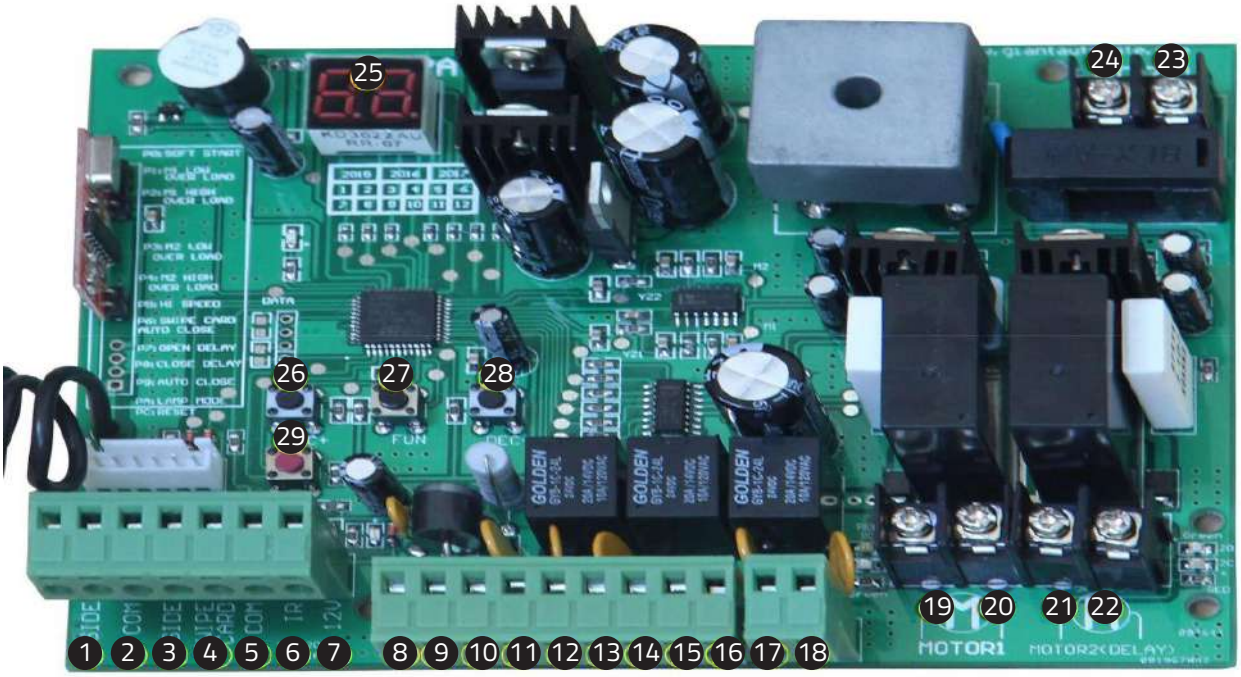


1. O terminal SIDE é utilizado para ligar qualquer dispositivo externo que funcione com porta dupla.
2. O terminal COM é COMUM utilizado para ligar a «terra» de dispositivos externos.
3. O terminal SIDE é utilizado para a ligação de qualquer dispositivo externo que opere com uma porta simples.
4. O terminal Swipe Card é utilizado para ligar qualquer dispositivo externo que opere para abrir a porta.
5. O terminal COM é COMUM utilizado para ligar a «terra» dos dispositivos externos.
6. O terminal infravermelho é utilizado para ligar o sensor fotoeléctrico.
7. Saída 12V DC é utilizada para ligar o sensor fotoeléctrico (corrente de saída contínua <=200mA).
8. A saída da bateria de 24V é utilizada para ligar a bateria de reserva +.
9. A saída da bateria de 24V é utilizada para ligar a bateria de reserva -.
10. A saída de 24V DC é utilizada para ligar o dispositivo externo. (como o sensor fotoeléctrico, saída de corrente máxima 1A).
11. GND é utilizado para ligar a «terra» de dispositivos externos.
12. A saída de 24V DC é utilizada para ligar a luz flash +.
13. A saída da lâmpada de 24V DC é utilizada para ligar a luz intermitente -.
14. Saída da fechadura de 24V DC - o terminal NF utilizado para ligar a fechadura eléctrica
15. COM é COMUM utilizado para ligar a «terra» da eclusa.
16. Saída da eclusa de 24V DC - o terminal NA utilizado para a ligação da fechadura magnética
17. Saída de alarme de 24V DC.
18. Saída de alarme de 24V DC.
19. 20. O terminal Motor1 é utilizado para ligar o motor 1 instalado na porta que abre mais tarde e fecha primeiro. Este terminal liga o 1º fio vermelho (do seu lado esquerdo ao lado direito).
21. 22. O terminal Motor2 é utilizado para ligar o motor 2 instalado na porta que abre primeiro e fecha depois. Este terminal liga o 1º fio azul (do seu lado esquerdo ao lado direito). NOTA! Se para porta simples, o motor da porta apenas pode ligar o terminal Motor2 Delay.
23. A entrada AC24V é utilizada para ligar o transformador.
24. A entrada AC24V é usada para ligar o transformador.
25. Display digital é usado para mostrar os dados de configuração.
26. INC+ é utilizado para aumentar os números quando se definem os dados.
27. FUN é utilizado para registar os dados.
28. DEC- é utilizado para diminuir os valores quando da definição dos dados.
29. Botão de aprendizagem é usado para programar/remover à distância.

**DESLIGUE A ELECTRICIDADE ANTES DE LIGAR A PLACA DE COMANDO AOS 230V E AOS ACESSÓRIOS**

2 lados e 1 lado são para dispositivo aberto de conncet, como botão de pressão, teclado com fio, vídeo da câmara, controlador GSM, etc...

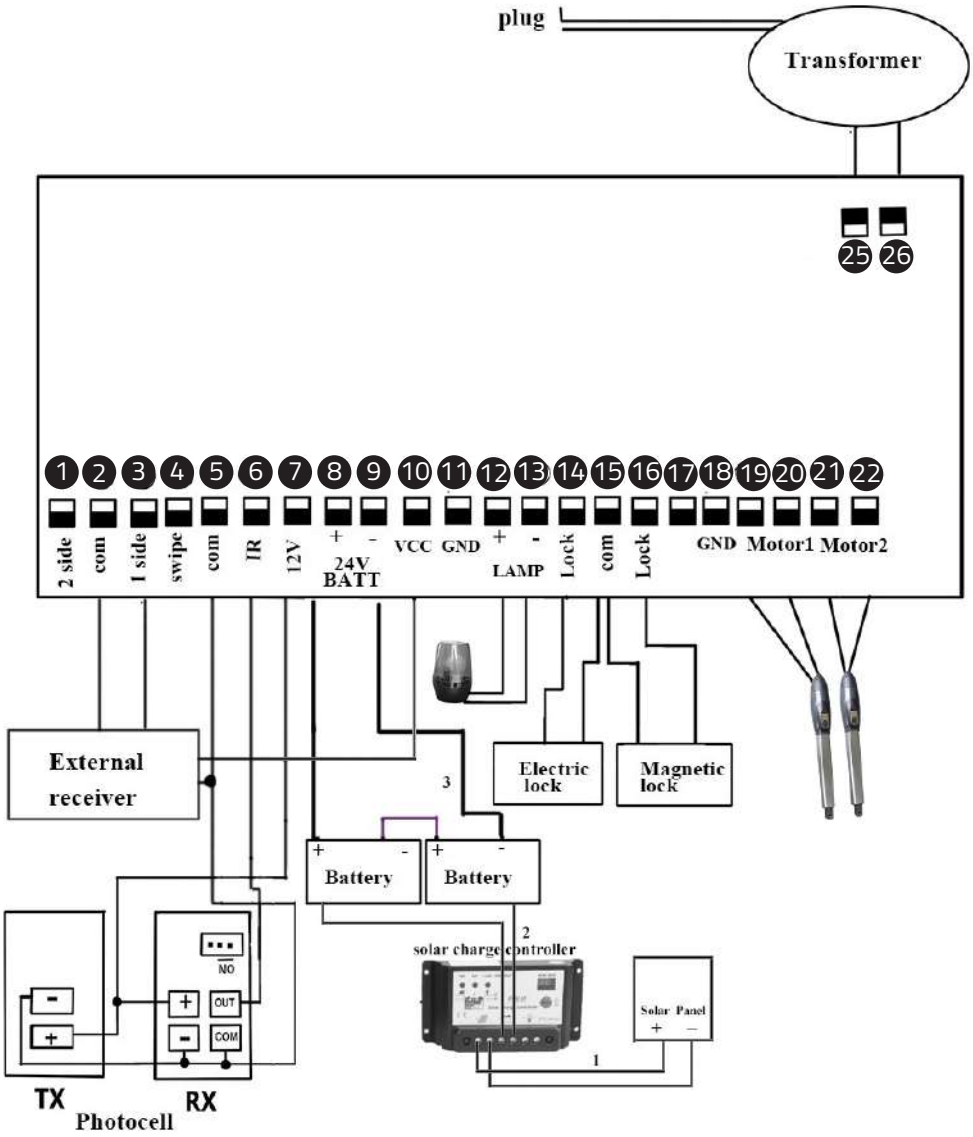

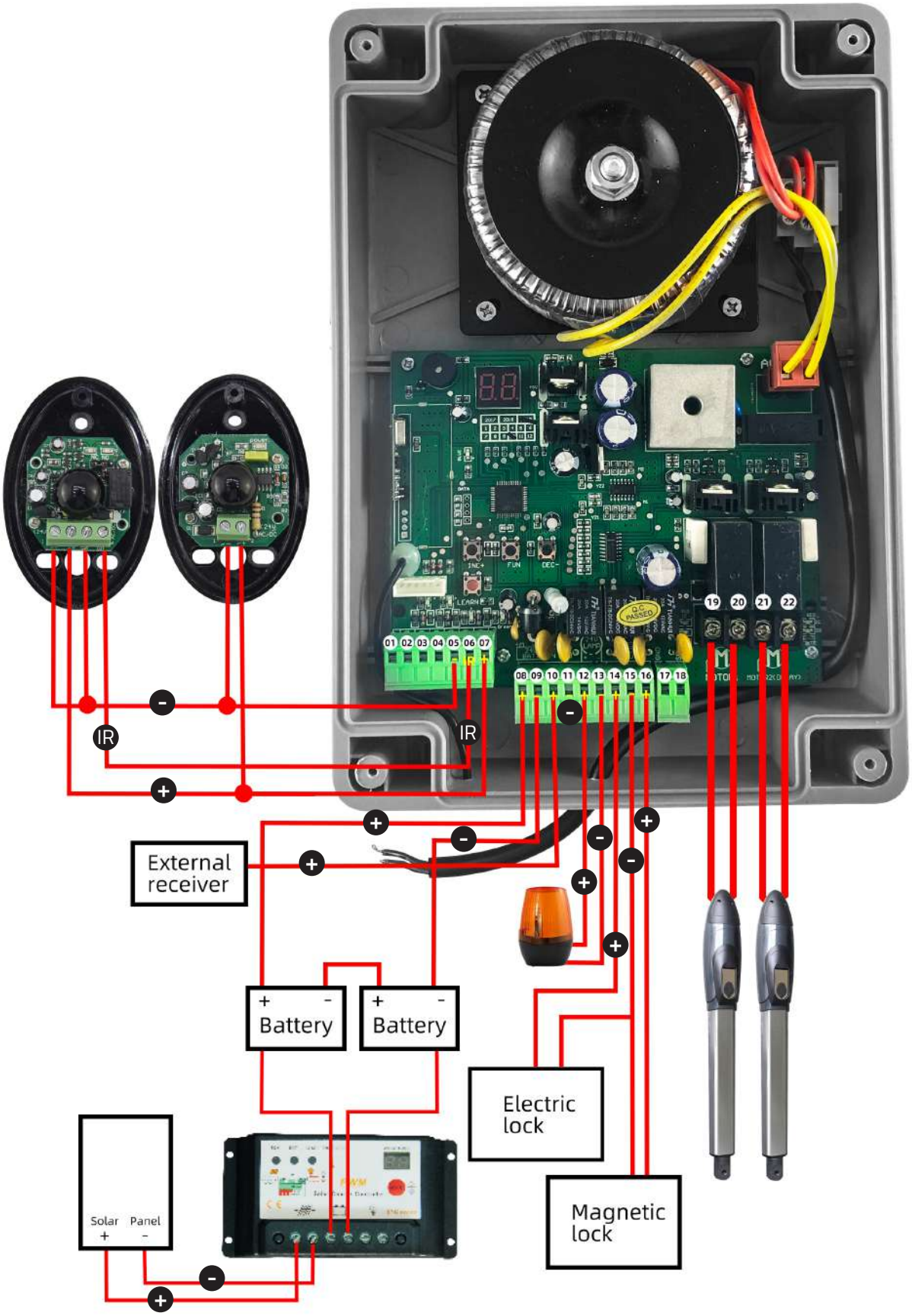
IR
IR
External receiver
Battery
Battery
Electric lock
Magnetic lock
Solar Panel

## Controlo remoto

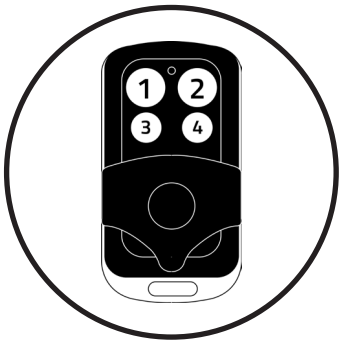


Botão «1» pressionado para operar com porta simples;

Botão «2» pressionado para operar com porta dupla porta;

Botão «3» pressionado para saída de alarme

Programar novo controlo remoto:

**> Primeiro passo:**

Pressione o botão LEARN na placa de controle [29] por cerca de 1 segundo, o LED indicador desligaria, então agora significa que já entrou na aprendizagem Segundo passo:

Pressione qualquer botão do novo controle remoto por cerca de 2 segundos, então o display digital mostraria o número do controle remoto enquanto o LED indicador na placa começa a piscar quatro vezes com um som de campainha, então agora significa que a aprendizagem foi bem sucedida.

Nota! Depois de premir o botão LEARN, se não receber o novo sinal do telecomando dentro de 5s, o LED indicador acende e sai da aprendizagem. Remova o controlo remoto:

Prima e mantenha premido o botão LEARN durante cerca de 5 segundos, se com um sinal sonoro e uma luz LED indicadora acesa, então agora significa a remoção do controlo remoto com sucesso.

## Fixação do painel de controlo

Depois de ligado, o visor digital irá auto-verificar a partir de 00-99 com som de campainha. Se a luz indicadora LED acender, o som do buzzer pára, significa que o sistema está normal.

**Método básico de funcionamento:**

Mantenha pressionado o botão [ FUN] até que o mostrador digital mostre P0. Agora você entra na configuração do menu. Pode ajustar o [INC+] [DEC-] para aumentar ou diminuir o número de série ou o valor numérico. Após os dados se ajustarem bem, pressione [ FUN] para armazenar os dados. Com um som de campainha, a loja é bem sucedida.

Depois de guardar os dados, o visor digital continua no número de menu que acabou de definir, se precisar de entrar na próxima definição do menu, prima [INC+] ou [DEC-] para escolher e confirmar com [FUN] para introduzir o número de menu que pretende definir. Por exemplo, depois de guardar o valor P0 e premir [FUN] para o guardar, agora o visor digital ainda mostra o número P0, e se quiser ir mais longe para ajustar P1, prima por favor uma [INC+], depois o visor digital mostra P1, depois prima [FUN] para introduzir a definição P1.

Se não precisar de entrar na próxima definição do menu, pode premir o botão [LEARN] para sair da definição do menu.

| DEFINIÇÃO MANUAL | FUN | GAMA ( INC +/ DEC - ) | AJUSTE POR DEFEITO | MARCADO NO CARTÃO DE CONTROLO |
|---|---|---|---|---|
| P0 | Ajuste da hora de início suave | 0-6 s | 2 s | SOFT START |
| P1 | Ajuste da força de paralisação do motor 1 a baixa velocidade. | 0-20Nível | 6º Nível | MI LOW OVER LOAD |
| P2 | Ajuste da força de paralisação do motor 1 a alta velocidade. | 0-20Nível | 10º Nível | M1 HI OVER LOAD |
| P3 | Ajuste da força de perda do motor 2 de marcha a baixa velocidade. | 6º Nível | 10º Nível | M2 LOW OVER LOAD |
| P4 | Motor 2 regulação da força de perda em marcha a alta velocidade. | 0-20Nível | 10º Nível | M2 HI OVER LOAD |
| P5 | Para ajustar o tempo de funcionamento a alta velocidade. | 0-33s | 5s | HI-SPEED |
| P6 | Para ajustar o tempo de fecho automático após a passagem do cartão | 0-99s | 10s | CARD-CLOSE AUTO CLOSE |
| P7 | Para definir o tempo de Intervalo ao abrir a porta | 0-10s | 0(fechar) | OPEN DELAY |
| P8 | Para definir o tempo de Intervalo ao fechar a porta | 0-10s | 0(fechar) | CLOSE DELAY |
| P9 | Para definir a hora de fecho automático. | 0-99s | 0(fechar) | AUTO CLOSE |
| PA | Para definir o controlo da saída de alarme da lâmpada | 0 | | |
| PB | Para fixar o fecho... | 0-2s | | |
| PC | Botão de selecção à distância | 0-3 | 3 | |
| PD | Para escolher trabalho com fotocélulas em NC ou NO | 0-1 | 1(NC) | |
| PE | Para escolher uma/dupla porta aberta | 0-1 | 0(duplo) | |
| PO | Reinicialização | 0-1 | 0(duplo) | RESET |

## Fixação do painel de controlo

**1. Para definir a hora de início suave:**

Quando o visor digital indica P0, o abridor de porta está no ajuste da hora de início suave. O tempo de início suave ajustável de 0-6s, 0s significa fechar o tempo de início suave, tempo de início suave máximo 6s. Cada vez que prime e solta o botão [INC+], a figura aumenta em 1; cada vez que prime e solta o botão [DEC-], a figura diminui em 1. Prima o botão [FUN] para guardar os dados quando a hora de início suave escolhida, depois a definição da hora de início suave termina (definição de fábrica 2s).

**2. Para definir o nível de força de paragem:**

**2a--** Quando o visor digital indica P1, o abridor de porta está ligado ao motor 1, o ajuste da força de imobilização em baixa velocidade. Há níveis de 0-20 para opcional, cada vez que premir e soltar o botão [INC+], a figura aumenta em 1; cada vez que premir e soltar o botão [DEC-], a figura diminui em 1. Prima o botão [FUN] para guardar os dados quando o nível de força de perda escolhido, depois o ajuste da força de perda do Motor 1 de baixa velocidade está terminado. (nível 6 ajustado de fábrica)

**2b--** Quando o visor digital indica P2, o abridor de porta está no Motor 1 de alta velocidade de regulação da força de paragem. Há níveis de 0-20 para opcional. Cada vez que pressiona e solta o botão [INC+], a figura aumenta em 1; cada vez que pressiona e solta o botão [DEC-], a figura diminui em 1. Pressione o botão [FUN] para armazenar os dados quando o nível de força de paralisação escolhido, depois o ajuste da força de paralisação do Motor 1 de alta velocidade terminou. (nível 10 ajustado de fábrica)

**2c--** Quando o visor digital indica P3, o abridor de porta está ligado ao motor 2 de baixa velocidade de regulação da força de imobilização. Há níveis de 0-20 para opcional. Cada vez que pressiona e solta o botão [INC+], a figura aumenta em 1; cada vez que pressiona e solta o botão [DEC-], a figura diminui em 1. Pressione o botão [FUN] para armazenar os dados quando o nível de força de paralisação escolhido, depois o ajuste da força de paralisação do Motor 2 de baixa velocidade terminou. (nível 6 ajustado de fábrica)

**2d--** Quando o visor digital indica P4, o abridor de porta está no Motor 2 de alta velocidade de regulação da força de paralisação. Há níveis de 0-20 para opcional. Cada vez que pressiona e solta o botão [INC+], a figura aumenta em 1; cada vez que pressiona e solta o botão [DEC-], a figura diminui em 1. Pressione o botão [FUN] para armazenar os dados quando o nível de força de paralisação escolhido, depois o ajuste da força de paralisação do Motor 2 de alta velocidade terminou. (nível 10 ajustado de fábrica)

**3. Para definir o tempo de corrida de alta velocidade:**

Quando o visor digital indica P5, o abridor de porta está no ajuste do tempo de funcionamento a alta velocidade. Há 0-33s para opcional. 0s significa que sem alta velocidade de funcionamento, o abridor de porta continuaria a funcionar em velocidade lenta. Tempo máximo de funcionamento a alta velocidade: 33s. Cada vez que pressiona e solta o botão [INC+], a figura aumenta em 1; cada vez que pressiona e solta o botão [DEC-], a figura diminui em 1. Pressione o botão [FUN] para armazenar os dados quando o tempo de funcionamento de alta velocidade escolhido, depois a configuração do tempo de funcionamento de alta velocidade termina. (ajuste de fábrica 5s)

**4. Para definir a hora de fecho automático após a passagem do cartão:**

Quando o mostrador digital indica P6, o abridor de porta está no ajuste do tempo de fecho automático ( NOTA! este tempo de fecho automático significa apenas a função de fecho automático que se realiza através de dispositivo externo -). Há 0-99s para opcional. 0 significa que o abridor de porta não fecharia automaticamente depois de passar o cartão. Tempo máximo de fecho automático depois de passar o cartão 99s. Cada vez que pressiona e solta o botão [INC+], a figura aumenta em 1; cada vez que pressiona e solta o botão [DEC-], a figura diminui em 1. Pressione o botão [FUN] para guardar os dados quando o tempo de fecho automático após o cartão de abertura escolhido, depois o tempo de fecho automático após o cartão de abertura terminar. (conjunto de fábrica 10s)

**5. Para definir o intervalo de tempo:**

**5a.** Quando o visor digital indica P7, o abridor de porta está no ajuste do tempo de intervalo aberto. Há 0-10s para opcional. 0s significa portões duplos abertos simultaneamente. «1» significa que o Motor 1 começa a abrir 1 segundo antes do Motor 2 começar a abrir. Tempo de intervalo máximo de abertura 10s. Cada vez que pressionar e soltar o botão [INC+], a figura aumenta 1; cada vez que pressionar e soltar o botão [DEC-], a figura diminui 1. Pressione o botão [FUN] para armazenar os dados quando o tempo de intervalo aberto escolhido, depois a configuração do tempo de intervalo aberto termina. (ajuste de fábrica 0s

**5b.** Quando o visor digital indica P8, o abridor de porta está no ajuste de tempo de intervalo fechado. Há 0-10s para opcional. 0s significa que as portas duplas se fecham simultaneamente. «1» significa que o Motor 2 começa a fechar 1 segundo antes do Motor 1 começar a fechar. Tempo máximo de intervalo de fecho 10s. Cada vez que

pressiona e solta o botão [INC+], o valor aumenta 1; cada vez que pressiona e solta o botão [DEC-], o valor diminui 1. Pressione o botão [FUN] para guardar os dados quando o tempo de intervalo de fecho escolhido, depois a definição do tempo de intervalo de fecho terminou. (ajuste de fábrica 0s)

**6. Para definir a hora de fecho automático:**

Quando o visor digital indica P9, o abridor de porta está no ajuste da hora de fecho automático. Há 0-99s para opcional. 0s significa que o abridor de porta não fecharia automaticamente. O tempo máximo de fecho automático é de 99s. Cada vez que pressiona e solta o botão [INC+], a figura aumenta em 1; cada vez que pressiona e solta o botão [DEC-], a figura diminui em 1. Pressione o botão [FUN] para guardar os dados quando o tempo de fecho automático escolhido, depois a definição do tempo de fecho automático termina. (configuração de fábrica 0)

**7. Para definir o controlo de saída da lâmpada/alarme:**

Quando o visor digital indica «PA», o comando de abertura da porta está ligado «lâmpada/alarme». Existe 0-3 para opcional. «0» significa que o alarme está no modelo monostabillity. A lâmpada está sem saída de tensão após a porta ter sido fechada durante um total de 30s. Outros tempos são com uma tensão de saída de 12 v. «1» significa que o alarme está em monostabillity mo¬del e a lâmpada só piscaria quando a porta está em funcionamento. «2» significa que o alarme está no modelo bistabillity e a lâmpada sem tensão de saída após a porta estar totalmente fechada durante 30s. «3» significa que o alarme está no modelo bistabillity e a lâmpada só piscaria quando a porta estivesse a funcionar. Cada vez que prime e solta o botão [INC+], a figura aumenta em 1; cada vez que prime e solta o botão [DEC-], a figura diminui em 1. Prima o botão [FUN] para guardar os dados quando o tempo de fecho automático escolhido, depois a definição do controlo de saída da lâmpada/alarme terminou. (conjunto fac¬tório 0)

**8. Para definir o tempo de bloqueio:**

Quando o visor digital indica Pb, o comando de abertura da porta está na definição do tempo de tranca. O tempo de controlo da fechadura significa o tempo em que se pode controlar a fechadura. Existe 0-1 para opcional. «0» significa que o tempo de controlo da fechadura é de 0,5s, «1» significa que o tempo de controlo da fechadura é de 5s. Cada vez que pressionar e soltar o botão [INC+], a figura aumenta em 1; cada vez que pressionar e soltar o botão [DEC-], a figura diminui em 1. Pressione o botão [FUN] para armazenar os dados quando o tempo de controlo de bloqueio escolhido, depois a definição do tempo de bloqueio termina. (configuração de fábrica 0)

**9. Para escolher uma/dupla porta aberta:**

Quando o visor digital indica PC, o abridor de porta está na configuração de porta aberta simples/dupla. Existe 0-3 para opcional. «0» significa que a porta não pode abrir à distância, «1» significa que só pode abrir uma única porta, «2» significa que só pode abrir duas portas de folhas, «3» significa que pode abrir uma única porta, bem como duas portas de folhas. Cada vez que prime e solta o botão [INC+], a figura aumenta em 1; cada vez que prime e solta o botão [DEC-], a figura diminui em 1. Prima o botão [FUN] para guardar os dados quando a porta simples/dupla se abre, depois o ajuste do botão remoto terminou. (configuração de fábrica 3)

**10. Para escolher trabalho com fotocélulas em NC ou NO**

Quando o visor digital indica Pd, pode escolher o trabalho da célula fotoeléctrica em NO ou NC.

O valor 00 significa trabalho em NO, o valor 01 significa trabalho em NC.

**11. Para reiniciar:**

Quando o mostrador digital indica Po, o abridor de porta está em repouso. Depois de introduzir a definição de Po, prima a tecla [ FUN] para guardar e, em seguida, o reset com sucesso.

## LÂMPADA FLASH AVISO

**Instrução de segurança**

**1. Para segurança, leia atentamente o manual do utilizador antes da operação inicial;**

**2. Por favor, certifique-se de que a energia está desligada antes de ligar, o produto é produzido sem fusível;**

## Especificações da lâmpada flash

| | |
|---|---|
| Tensão de funcionamento | 12-265 VAC/DC |
| Capacidade de carga | **< 3 W** |
| Cintilação Frequência | 1 HZ |
| Temperatura de trabalho | **-20°C ~ +60°C** |
| Nível IP | IP54 |

## Montagem da lâmpada flash

**Entrada de alimentação ligar ao terminal 12 da placa PCB para «+» e 13 para «-».**
**Potência de trabalho 12V-265V DC/AC**
**2 SW1 interruptor**
**É o interruptor para comutar o LED em cintilação ou iluminação.**
**Quando o SW1 se liga, o LED cintila depois de ligado.**
**Quando SW1 ao desligar, o LED acenderá após a ligação.**
**Por favor consulte a tabela da placa de controlo para obter informações detalhadas sobre a ligação.**

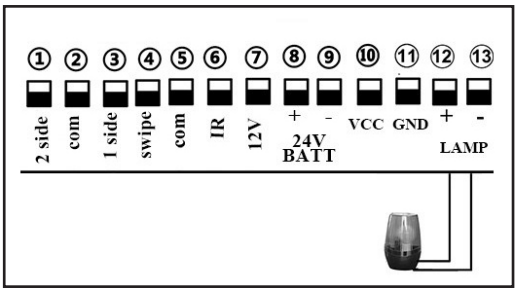

## Fotocélulas

Ligue o terminal 4 à «COM» da fotocélula RX.
Ligar o terminal 5 ao «IR» da fotocélula RX.
O terminal está a fornecer energia para o dispositivo externo.
Assim, ligue o terminal 7 ao «+» da fotocélula RX e TX.
Ligue o terminal 5 ao «-»da fotocélula RX e TX.

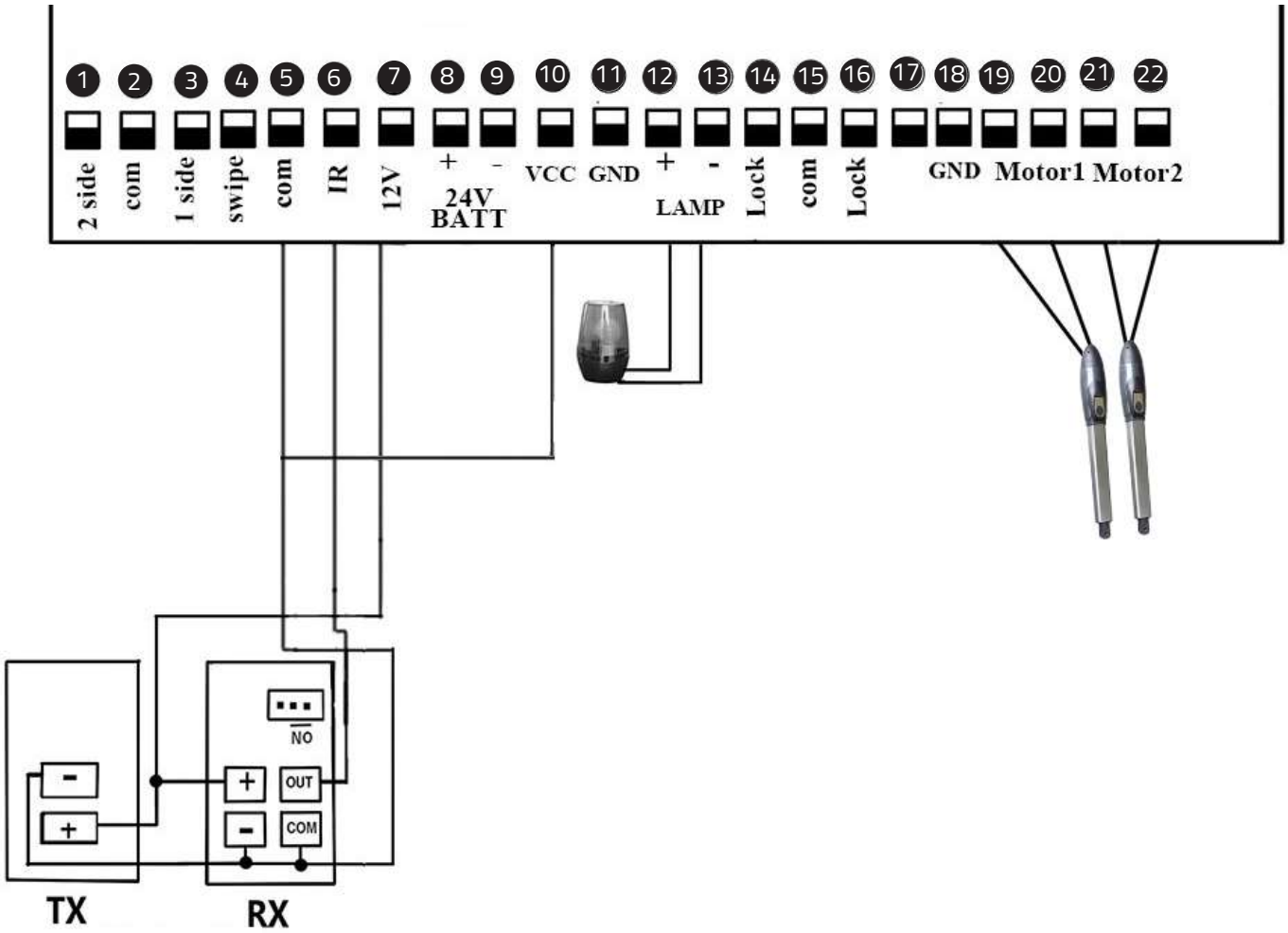


Fotocélulas

## Declaração de conformidade CE

Número do relatório técnico : DL-2020061820E / DL-2020061791S

**Hoortrade SAS**
4 bis avenue jean françois raclet 69007 lyon France

Declara que o seguinte produto/

SKU: JJ-PKM-C03-330K – HOORTRADE Referência : STI-000024
Satisfaz os requisitos essenciais estabelecidos nas seguintes directivas :

**Low Voltage Directive**

EN 60335-1 :2012+A11 :2014+A13 :2017+A1 :2019+A14 :2019

**E satisfaz as seguintes normas:**

EN 55014-1 :2017
EN 61000-3-2 :2019
EN 61000-3-3 :2013+A1 :2019
EN 55014-2 :2015
EN 61000-4-5 :2009+A1 :2017
EN 61000-4-6 :2014/AC :2015
EN 61000-4-11 :2019

«O fabricante declara igualmente que não é permitida a utilização dos referidos componentes enquanto o sistema em que estão incorporados for declarado conforme à directiva europeia.
Qualquer modificação efectuada na máquina sem a nossa aceitação prévia torna esta declaração inválida. »

**Principais características técnicas :**

Tensão do motor: 24VDC 80W.
Potência de entrada:220VAC±10%/110VAC±10%
Velocidade de rotação: 350 RPM.
Velocidade do braço estendido: 2,4 cm/s.
Curso máximo do braço: 300 mm.
Tempo de funcionamento: 5 minutos
Comprimento máximo de ventilação única: 3 metros
Peso máximo de um respiradouro: 350 KG
Temperatura ambiente: -45°C ~ +50°C
Classe de protecção: IP55
Ângulo máximo de abertura da porta: 120 graus
Pico máximo N: 3500
Número de série : 2020/06/00001 a YYYY/MM/xxxxx

**Feito em Lyon, em 17 de Junho de 2020.**

Nome do signatário : **CHARPE**

Posição: : **PRESIDENTE**
Assine:

## ATTENZIONE

▪ Questo prodotto deve essere installato da personale qualificato e ben addestrato in conformità con le norme di sicurezza nel campo dei dispositivi di apertura dei cancelli a battente residenziali e commerciali. Personale non qualificato può danneggiare gli strumenti e causare danni al pubblico.

▪ L'alimentazione elettrica deve essere scollegata prima dell'installazione, o di eseguire qualsiasi manutenzione.

▪ Leggere attentamente il manuale prima dell'installazione. Un'installazione non corretta o un uso improprio del prodotto può causare gravi danni agli utenti e alle cose.

▪ Se il cavo elettrico è danneggiato o rotto, deve essere sostituito con un cavo intero e correttamente isolato, per evitare scosse elettriche o ambienti pericolosi.

▪ Tenere i trasmettitori wireless fuori dalla portata dei bambini.

▪ Non permettere ai bambini o ad altri individui di stare vicino al percorso delle braccia del motore o al percorso dei cancelli durante il funzionamento.

▪ Non utilizzare i trasmettitori wireless remoti quando i cancelli sono fuori dalla portata dei bambini.

▪ Non installare i prodotti in ambienti corrosivi, infiammabili e/o esplosivi.

▪ Evitare di installare il braccio del motore dove la chiave di sblocco manuale è esposta al pubblico.

## Strumenti richiesti

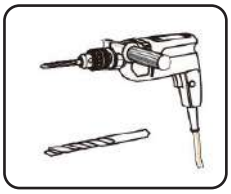
(Obbligatorio)

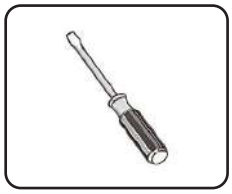
(Obbligatorio)

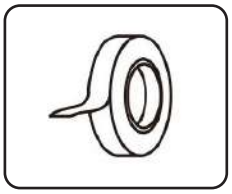
(Obbligatorio)

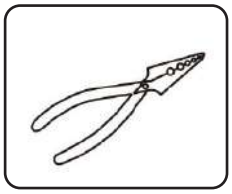
(Obbligatorio)

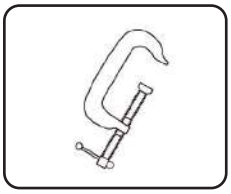
(Obbligatorio)

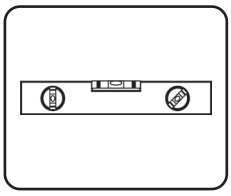
(Obbligatorio)

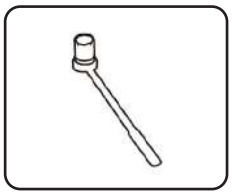
(Obbligatorio)

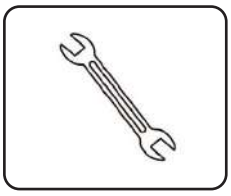
(Obbligatorio)

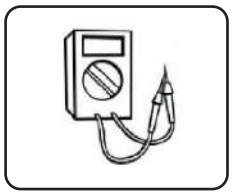
(Raccomandato)

---

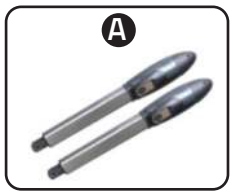

x2

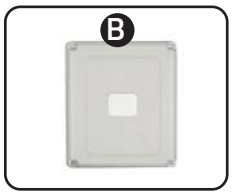

x1

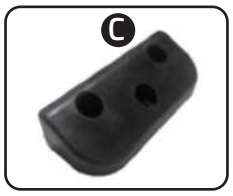

x1

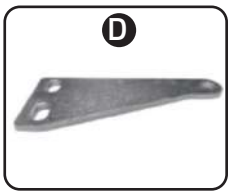

x2

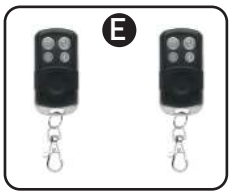

x2

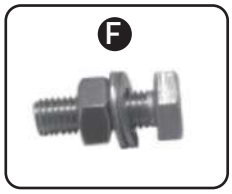

x4

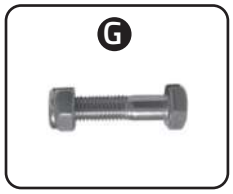

x2

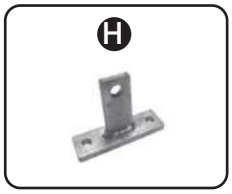

x2

x2

x2

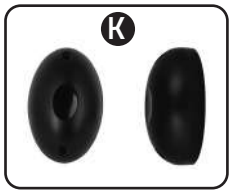

x2

x1

## Numéro de série

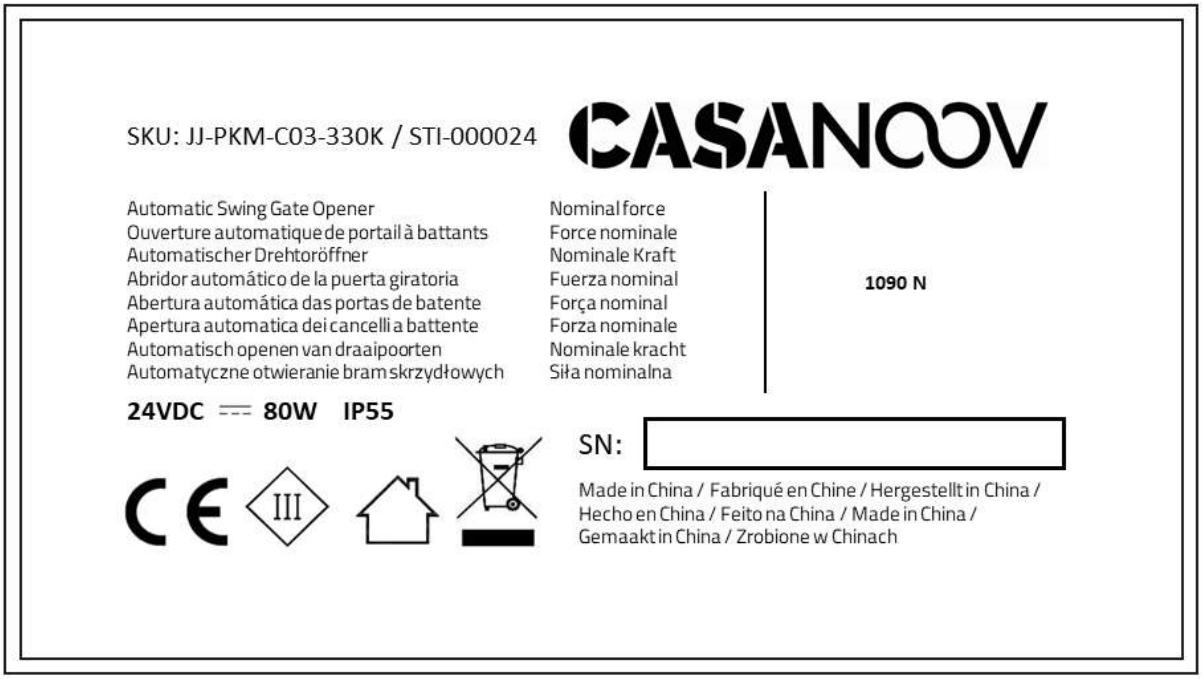


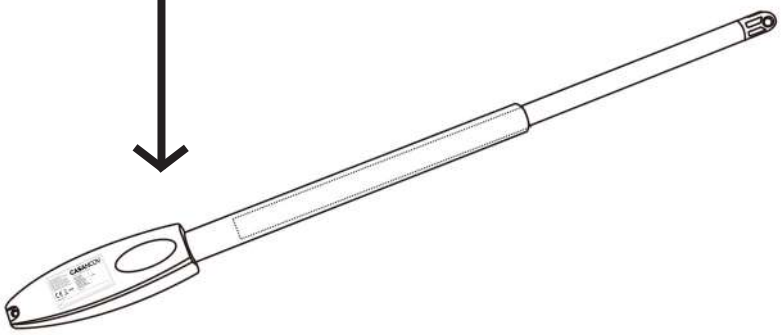

## Panoramica dei prodotti

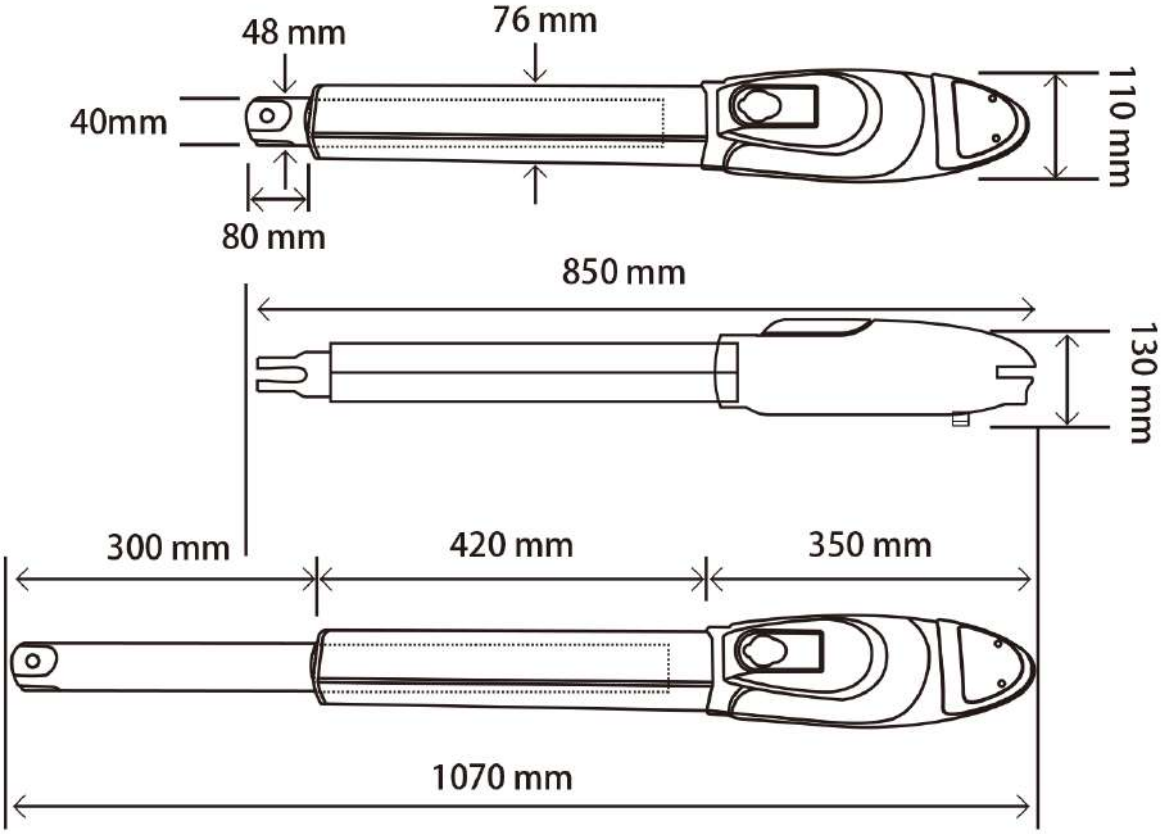


## Specifiche tecniche

| | |
|---|---|
| Tensione del motore : **24VDC 80W input 2A** | Peso massimo del singolo sfiato : **350 KG** |
| Potenza in ingresso : **220VAC±10%/110VAC±10%** | Ambiente Temperatura : **-45°C ~ +50°C** |
| Velocità di rotazione : **350 RPM** | Classe di protezione : **IP55** |
| Velocità estesa del braccio : **2.4cm/s** | Angolo massimo di apertura del cancello: **120** gradi |
| Corsa massima del braccio : **300 mm** | Capacità nominale : **3000N** |
| Tempo massimo di corrente di esercizio : **5.5A max 10s** | Capacità nominale massima : **3500N** |
| Lunghezza massima del singolo sfiato: **3 metri** | Peso lordo dell'automazionet : **23KG** |

## Automazione Swing Gate Caratteristiche e opzioni

1. Lampada flash
2. Scatola di controllo
3. Fotocellule
4. Motore apri cancello a battente
5. Rimuovere la chiusura automatica e mantenere l'arresto centrale
6. Telecomando

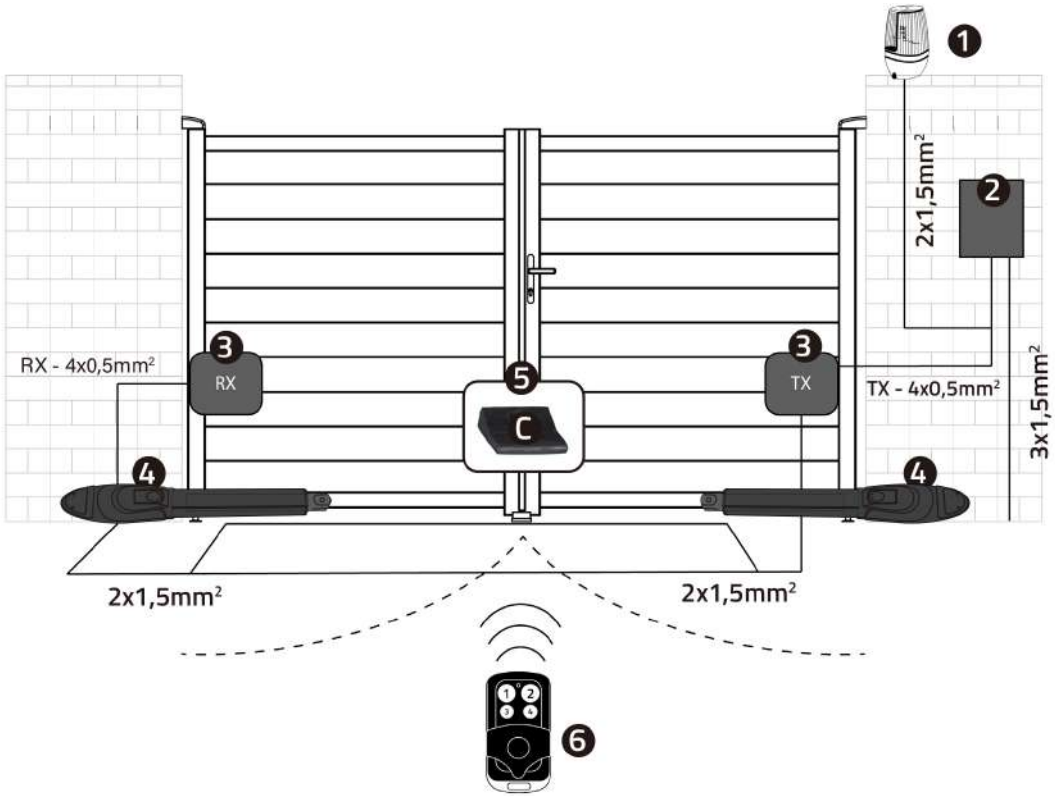


## Sbloccaggio manuale

**Aprire il cancello manualmente :** Sbloccarlo con una chiave inglese e poi sollevarlo.

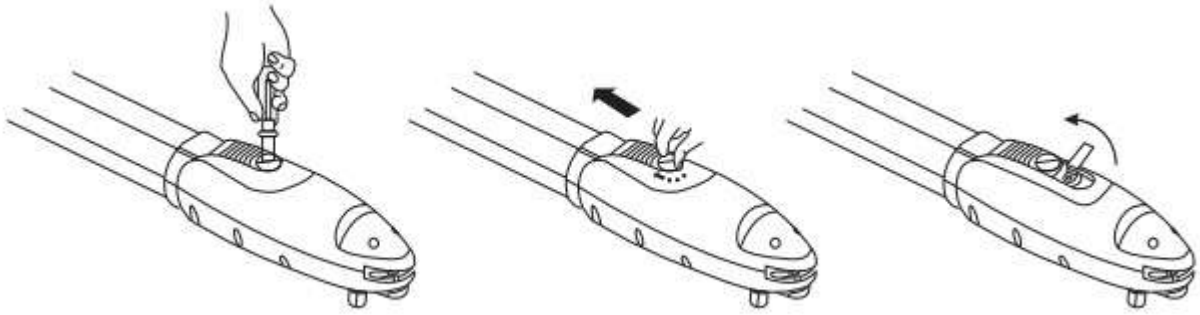

1. Ruotare la piastra rotonda sulla parte di sblocco in posizione «OPEN».
2. Spingere la parte di rilascio fino alla fine.
3. Utilizzare la chiave di sblocco per ruotare il perno ani in senso orario fino all'estremità.

## Opzioni generali e accessori

**- Quando il cancello è ostruito :** Il cancello si ferma.

**- Opzionale :** Il Gate Opener Controller può essere collegato ad un sistema solare, un allarme con luce flash, una fotocellula, una batteria di backup, una tastiera e altri dispositivi di controllo degli accessi.

**- Controllo della velocità :** La velocità di apertura e chiusura del cancello può essere regolata.

**- Avvio dolce :** Il Gate Opener è dotato di una funzione di avvio dolce.

**- Auto Close :** Il sistema Gate Opener è dotato di funzione di chiusura automatica con ritardo di chiusura regolabile.

**- Cancello singolo o doppio :** È possibile aprire sia Single che Dual Swing Gate.

**- Trasmettitori remoti multipli :** Il controller può facilmente ospitare diversi telecomandi aggiuntivi unici per controllare l'apriporta a battente.

**- Batteria di backup :** La batteria di backup DC 24V può essere incorporata

**- Dispositivi opzionali :** DC 24V Gate Lock, fotocellula, tastiera, fotocellula, pulsante, scatola di controllo di grandi o piccole dimensioni.

L'apri cancello può essere configurato per consentire un funzionamento senza rumore.

Il Gate Opener può essere configurato per abilitare la condizione di apertura come predefinita, o la condizione di chiusura come predefinita a seconda del posizionamento delle staffe hardware fornite.

**ATTENZIONE**

**Regolazione di diversi angoli della piastra fissa della staffa posteriore per adattarsi a diverse condizioni di installazione.**

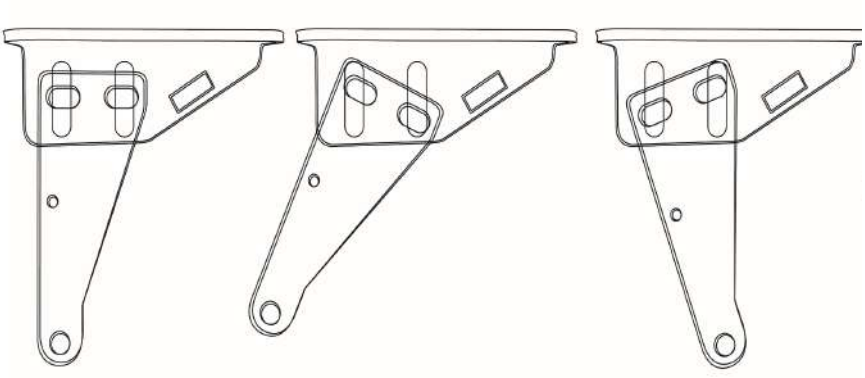

**ATTENZIONE**

**Fissaggio del motore su staffa. Attenzione che il cavo elettrico sia nella posizione corretta!**

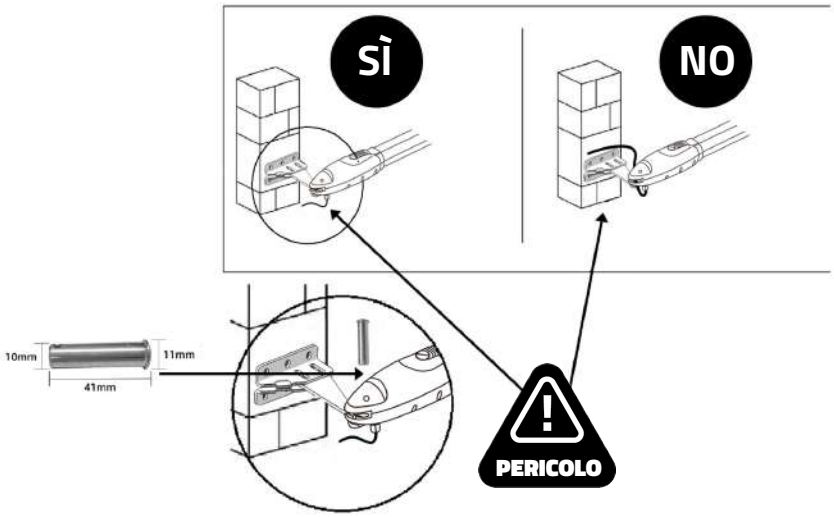


IL CAVO NON DEVE ESSERE INSTALLATO SOPRA IL BRACCIO DEL MOTORE.
POTREBBE PIZZICARE E SPELARE IL CAVO E CAUSARE SCOSSE ELETTRICHE.

## Installazione di bracci di estremità del motore estesi ai cancelli

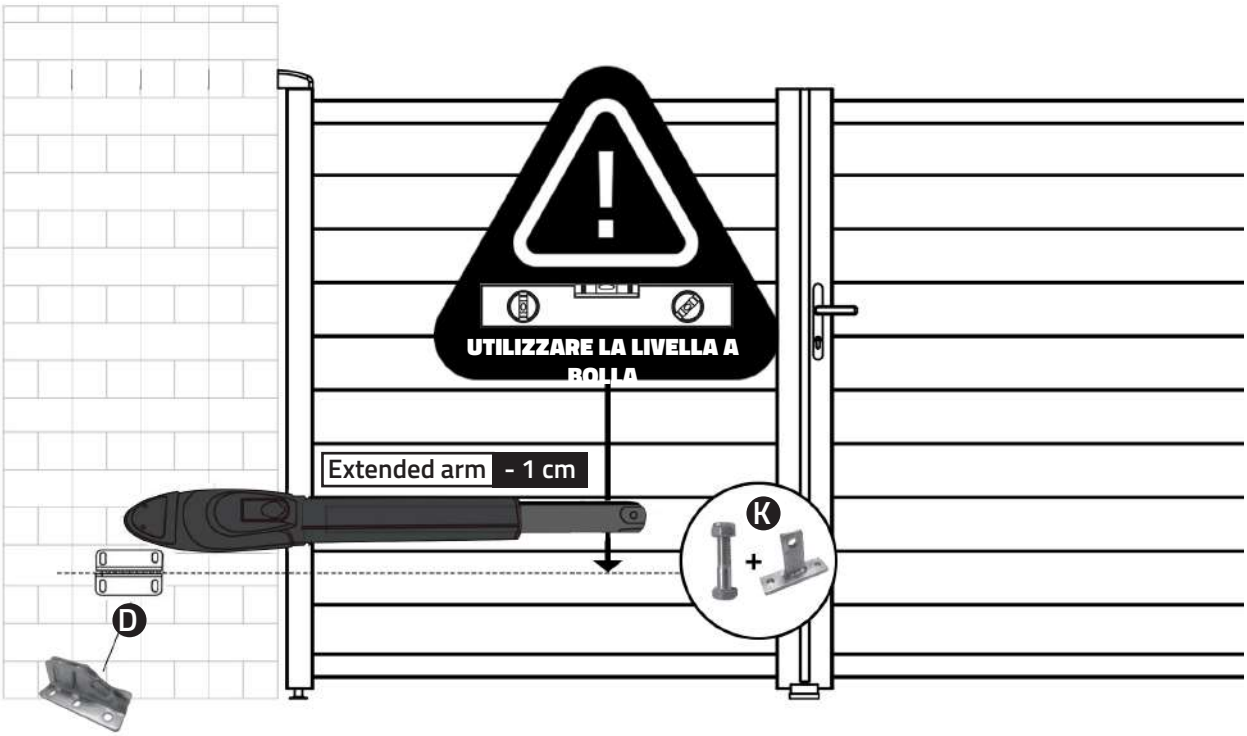


**Prima dell'installazione: estendere il braccio del motore fino alla sua dimensione massima, quindi ritirarlo all'interno di circa 1 cm.**
**Assicurarsi che l'altezza della staffa del montante sia esattamente allo stesso livello dell'altezza della staffa del cancello.**

**Se non si riesce a garantire un'altezza comune precisa, il braccio del motore si piegherà e si romperà. Inoltre, la forza per spingere o tirare il cancello si ridurrà, causando l'apertura o la chiusura del motore con difficoltà o potrebbe non funzionare affatto con successo. Gravi differenze di altezza danneggeranno il motore e il braccio del motore.**

## Installazione dei bracci del motore su Gates

Il motore del cancello non è applicabile ad un cancello che è inefficace o non sicuro, né per risolvere i difetti dovuti ad una errata installazione o ad una cattiva manutenzione.

Prima di procedere all'installazione, controllare i seguenti punti:
1) Assicurarsi che il peso e le dimensioni del cancello siano conformi al campo di funzionamento del motore del cancello. Non utilizzare il cancello mootr se le specifiche del cancello non soddisfano i requisiti.
2) Assicurarsi che la struttura del cancello sia conforme ai criteri di funzionamento automatico e alle norme di forza.
3) Assicurarsi che non vi sia un forte attrito nella corsa di apertura o di chiusura delle ante del cancello.
4) Assicurarsi che il cancello sia a livello orizzontale in modo che il cancello non si sposti in nessuna posizione.
5) Assicurarsi che il cancello possa sopportare l'impatto della coppia del motore quando è installato su qualsiasi foro della staffa la cui superficie sia sufficientemente robusta.
6) Assicurarsi che i fotosensori siano installati su superfici piane per garantire che le due estremità di ricezione e trasmissione corrispondano l'una all'altra.
7) Controllate le dimensioni dei motori come indicato di seguito:

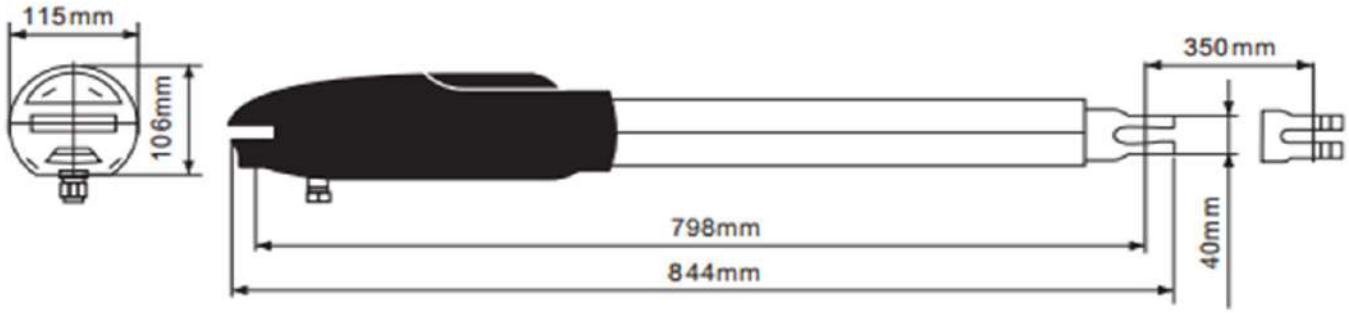


8) Assicurarsi di lasciare spazio sufficiente quando il cancello si apre.

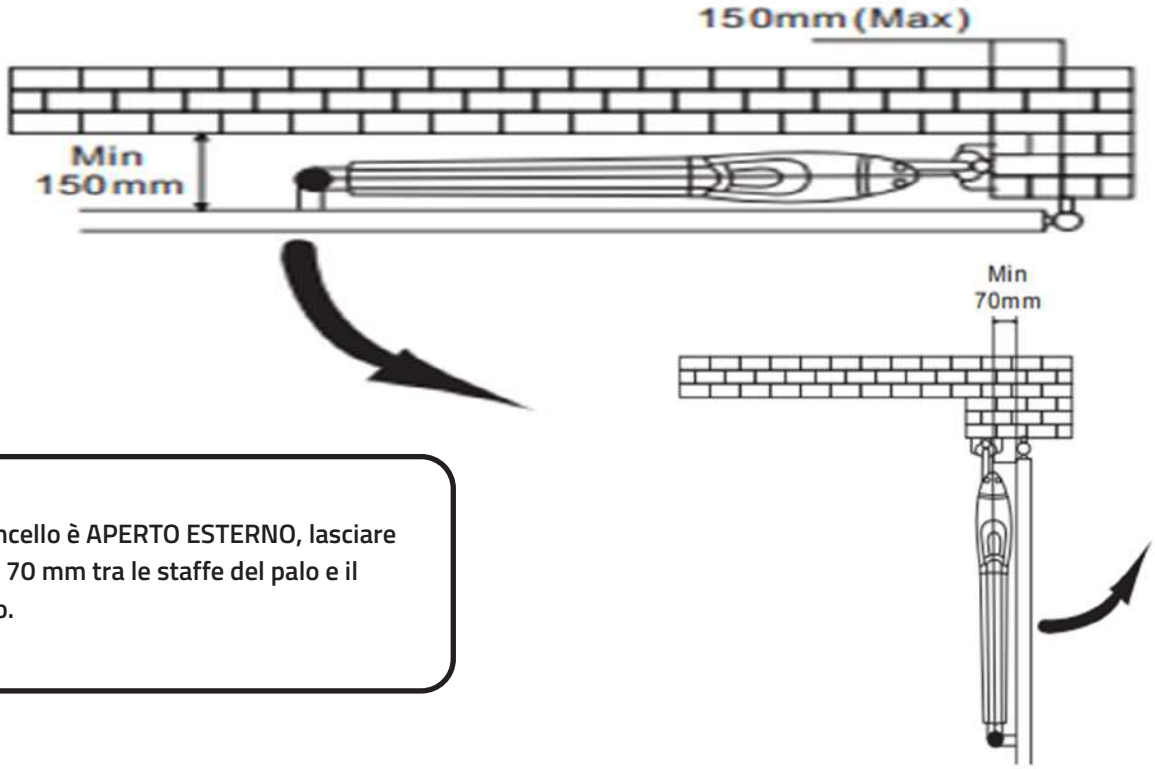


Se il cancello è APERTO ESTERNO, lasciare almeno 70 mm tra le staffe del palo e il cancello.

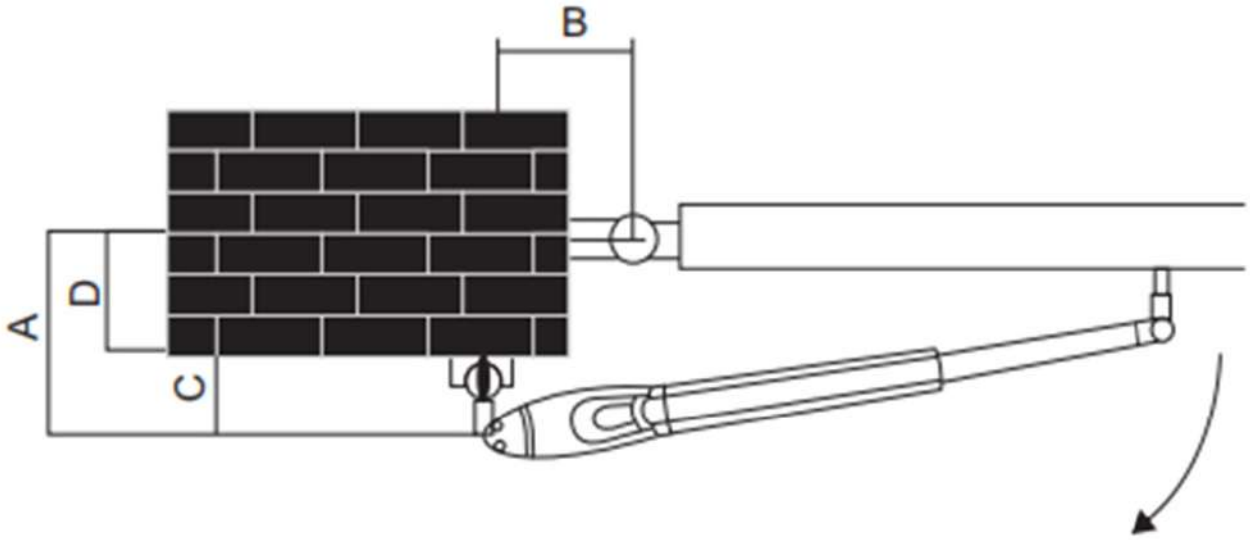


**Dimensioni dell'installazione: è possibile regolare il grado del cancello in base a questi numeri**

| A(mm) \ B(mm) | 120 | 130 | 140 | 150 | 160 | 170 | 180 | 190 |
|---|---|---|---|---|---|---|---|---|
| 120 | | | | | | | | |
| 130 | | | | | 110–120° | | | |
| 140 | >120° | | | | | 100–110° | | |
| 150 | | | | | | | 90–100° | |
| 160 | | | | | | | | |
| 170 | | | | | | | | |
| 180 | | | | | | | | |
| 190 | | | | | | | | |

1) Il valore «C» è 139mm
2) «D» può essere misurato facilmente dal cancello
3) «A» = «C» + «D».
4) Il valore di «B» può essere calcolato dal valore di «A» e dall'angolo di apertura delle foglie. Es. Se «A» =160mm con l'angolo di apertura delle foglie di 100 gradi, allora il valore di «B» è di circa 190mm

**NOTA:** Si prega di assicurarsi che «B» e «A» siano simili o dello stesso valore, in modo che le foglie possano essere azionate senza problemi. Anche per ridurre il carico del motore.

## Trapano e bulloni da costruzione

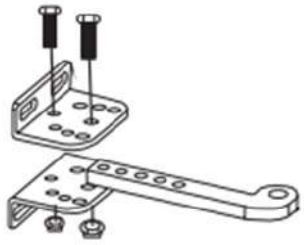

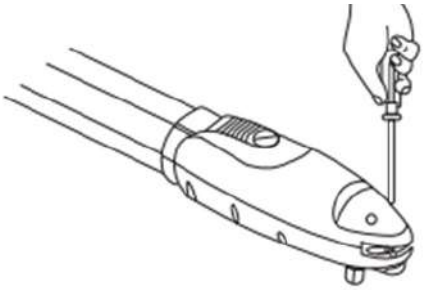

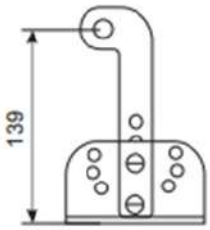


1) Scegliere le corrette dimensioine dei motori e la posizione da installare.
2) Verificare che la superficie di montaggio delle staffe da installare sia liscia, verticale e rigida.
3) Sistemare la canalizzazione per il cavo di alimentazione dei motori.
4) Per ottenere il supporto ottimale dalla piastra posteriore, si prega di assemblare due staffe di supporto e una placca metallica posteriore secondo la foto sotto riportata
5) Allentare le due viti e rimuovere il coperchio posteriore del motore come mostrato in foto
6) Posizionare le foglie in posizione chiusa
7) Fare riferimento alla distanza di «B» nella tabella del grado di apertura. Posizionare la piastra posteriore in posizione coorect sulla superficie di montaggio. Controllare se la distanza è corretta: la distanza tra la piastra anteriore del motore e la piastra posteriore è di 798 mm, il dislivello è di 22,5 mm.
8) Collocare due staffe a palo sulla superficie da installare e segnare i punti di foratura, quindi praticare fori di diametro minimo di 8 mm per quattro sulla superficie di montaggio da installare e fissare le staffe con viti e rondelle
9) Si prega di assicurarsi che la piastra frontale sia completamente installata orizzontalmente
10) Fare riferimento all'immagine qui sotto. La distanza tra la piastra anteriore del motore e quella posteriore placcata è di 798 mm, la differenza di altezza è di 22,5 mm

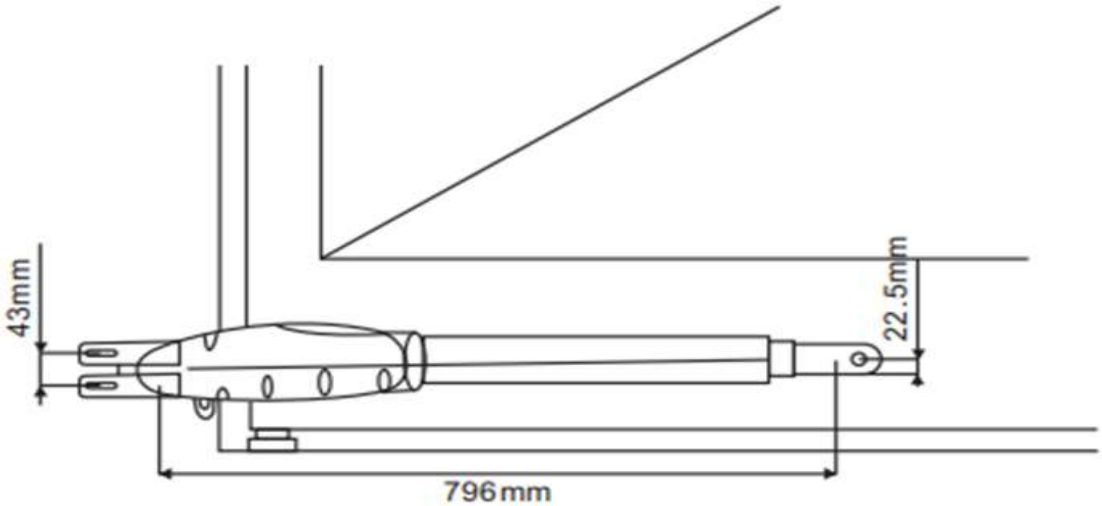

11) Bloccare e fissare temporaneamente la piastra frontale del motore sulla porta

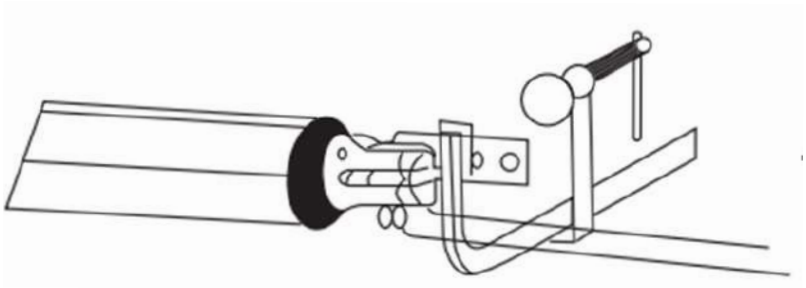

12) Sollevare il motore e inserire le viti nella piastra frontale.

13) Aprire il coperchio del motoriduttore e allentare le viti. Estrarre il bullone come indicato nella figura sottostante. Sollevare il motore in alto e spingere il cancello fino all'estremità fino a quando i fori delle viti dell'estremità del motore non coincidono con i fori sulla piastra posteriore come mostrato nella figura. Fissare il motore alla piastra posteriore con bullone e vite.

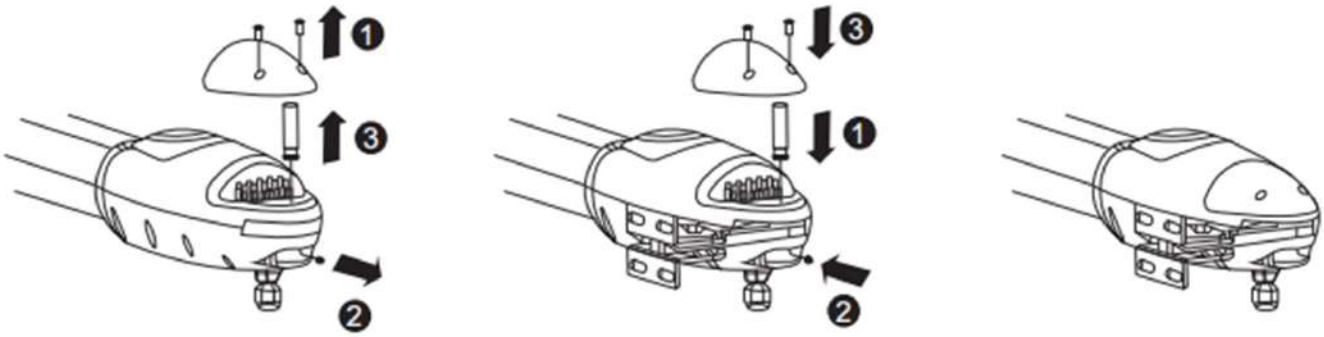


14) Fissare saldamente il dado e allentarlo se per mezzo giro per il supporto del motore in rotazione

15) Fissare saldamente l'estremità anteriore del motore alla piastra frontale con il bullone (A) e il dado (B). Serrare completamente la vite.

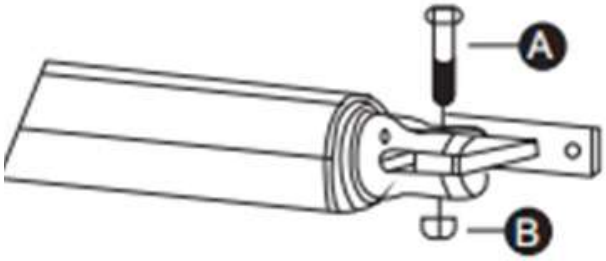


16) Collegare il cavo di alimentazione del motore come mostrato in figura

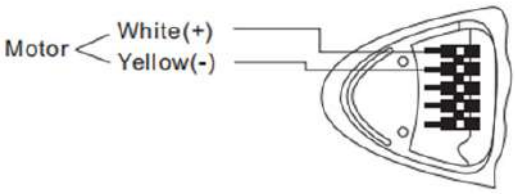


17) Chiudere il coperchio del motoriduttore stringendo le due viti

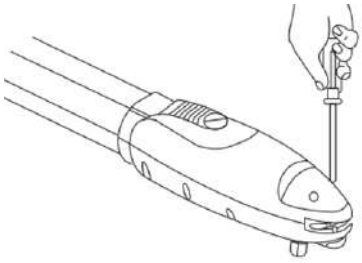

## Schema elettrico della scheda di controllo

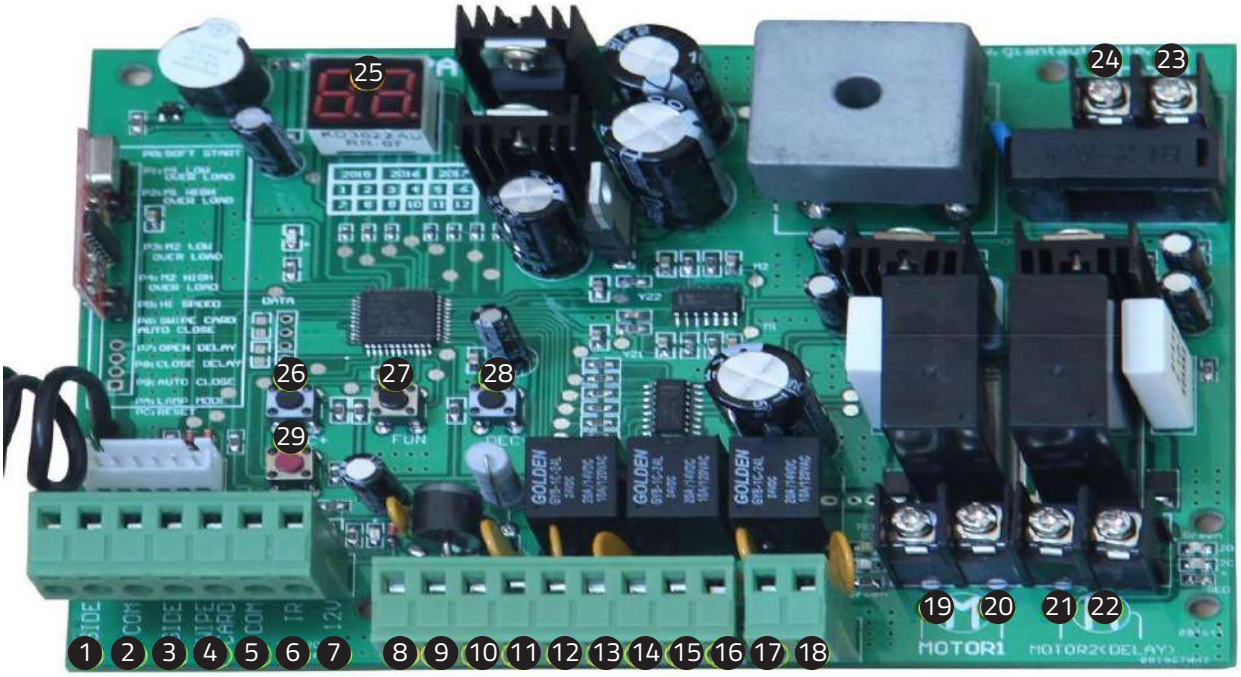


1. Il terminale SIDE è utilizzato per il collegamento di qualsiasi dispositivo esterno che opera a doppio gate.
2. Il terminale COM è COMUNE utilizzato per il collegamento della «terra» dei dispositivi esterni.
3. Il terminale SIDE è utilizzato per il collegamento di qualsiasi dispositivo esterno che aziona una porta singola.
4. Il terminale Swipe Card è utilizzato per il collegamento di qualsiasi dispositivo esterno che opera per aprire il cancello.
5. Il terminale COM è COMUNE e viene utilizzato per collegare la «terra» dei dispositivi esterni.
6. Il terminale a infrarossi è utilizzato per il collegamento del sensore fotoelettrico.
7. L'uscita 12V DC è utilizzata per il collegamento del sensore fotoelettrico (corrente continua in uscita <=200mA).
8. L'uscita a 24V della batteria viene utilizzata per il collegamento della batteria di backup +.
9. L'uscita della batteria a 24V viene utilizzata per il collegamento della batteria di backup -.
10. L'uscita a 24V DC viene utilizzata per il collegamento di un dispositivo esterno. (ad es. sensore fotoelettrico, uscita corrente max 1A).
11. GND viene utilizzato per il collegamento della «terra» dei dispositivi esterni.
12. L'uscita della lampada a 24V DC viene utilizzata per il collegamento della luce flash +.
13. L'uscita della lampada a 24 V DC viene utilizzata per il collegamento della luce flash -.
14. Uscita serratura a 24V DC - il terminale NF che viene utilizzato per il collegamento della serratura elettrica.
15. COM è COMUNE usato per collegare la «terra» della serratura.
16. Uscita della serratura a 24V DC - il terminale NA utilizzato per il collegamento della serratura magnetica.
17. Uscita allarme 24V DC.
18. Uscita allarme 24V DC.
19. Il morsetto Motor1 è utilizzato per il collegamento del motore 1 installato sul cancello che si apre in seguito e si chiude per primo. Questo
20. terminale collega il 1° filo rosso (da sinistra a destra).
21. Il morsetto Motor2 Delay si usa per collegare il motore 2 installato sul cancello che si apre per primo e si chiude dopo. Questo terminale
22. collega il 1° filo blu (da sinistra a destra). NOTA: Se per un cancello singolo, il motore del cancello può collegare solo il morsetto Motor2 Delay.
23. Per il collegamento del trasformatore si utilizza l'ingresso AC24V.
24. L'ingresso AC24V viene utilizzato per il collegamento del trasformatore.
25. Il display digitale viene utilizzato per mostrare i dati di impostazione.
26. INC+ viene utilizzato per l'aumento della cifra quando si impostano i dati.
27. FUN viene utilizzato per la registrazione dei dati.
28. DEC- viene utilizzato per la diminuzione della cifra durante l'impostazione dei dati.
29. Il pulsante di apprendimento viene usato per programmare/rimuovere il telecomando.

**SPEGNERE L'IMPIANTO ELETTRICO PRIMA DI COLLEGARE LA SCHEDA DI CONTROLLO ALLA 230V E AGLI ACCESSORI.**

2 lati e 1 lato sono per dispositivo conncet aperto, come pulsante, tastiera cablata, video camera, controller GSM ecc...

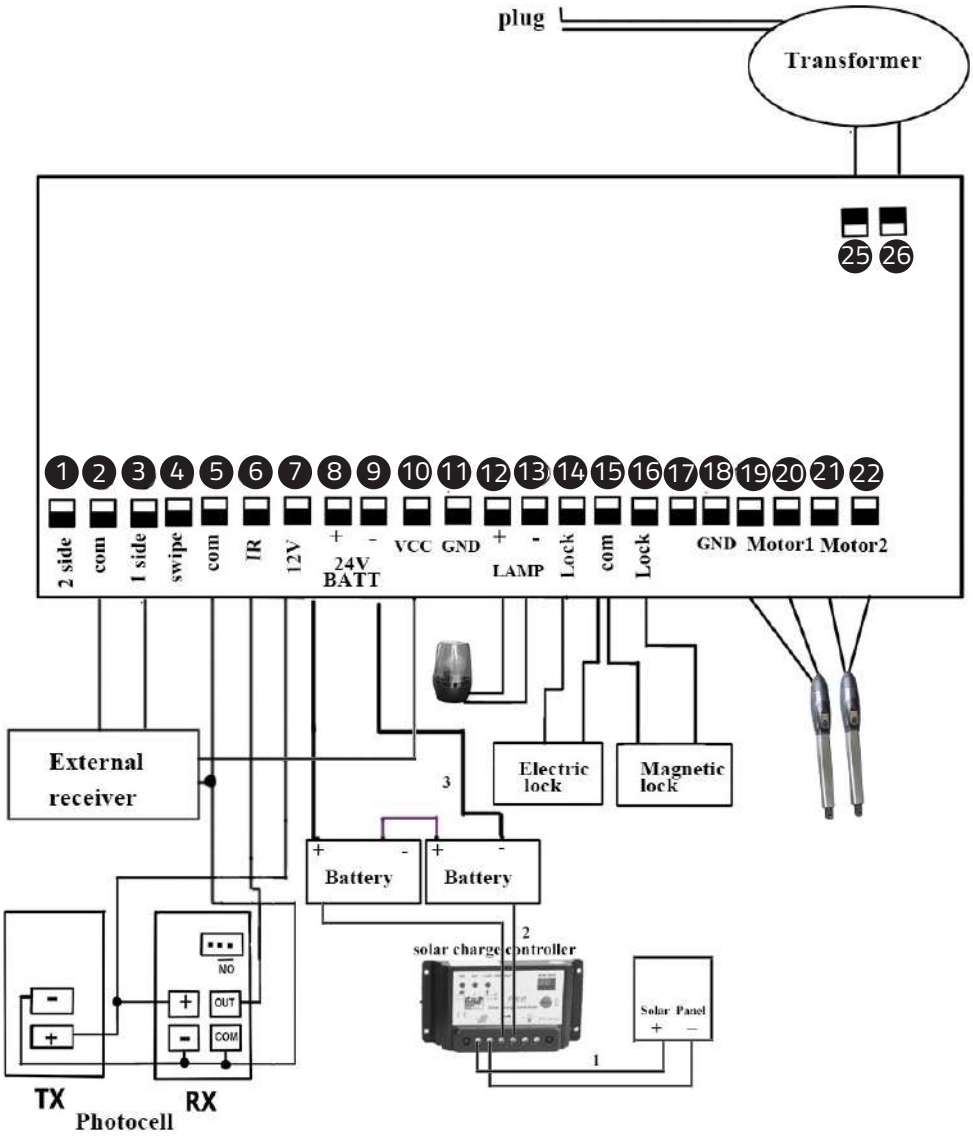

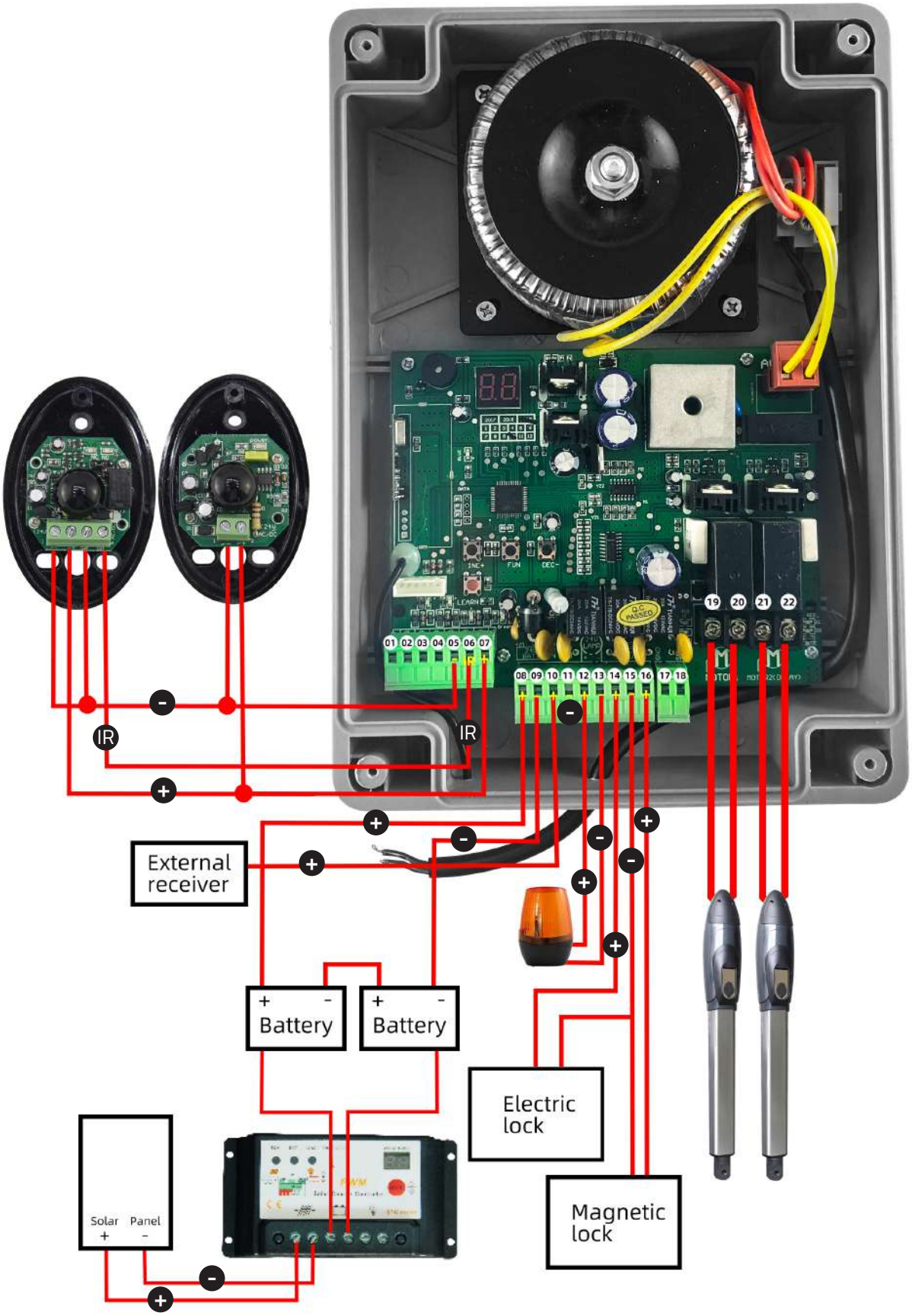
IR
IR
External receiver
Battery
Battery
Electric lock
Magnetic lock
Solar Panel

## Telecomando

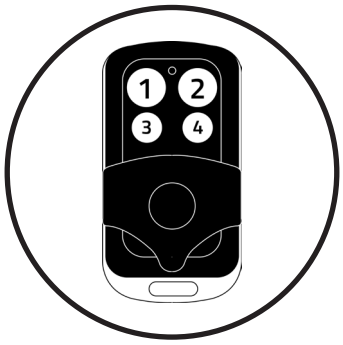


Pulsante «1» premuto per azionare il cancello singolo;

Pulsante «2» premuto per azionare il doppio cancello

Pulsante «3» premuto per l'uscita di allarme

Programmare un nuovo telecomando:

**> Primo passo :**

Premere il tasto LEARN sulla scheda di controllo [29] per circa 1 secondo, il LED indicatore si spegne, quindi ora significa che sono già entrati in apprendimento Secondo passo:

Premere un tasto qualsiasi del nuovo telecomando per circa 2 secondi, poi il display digitale mostrerebbe il numero del telecomando mentre il LED indicatore a bordo inizia a lampeggiare quattro volte con un suono di cicalino, quindi ora significa che l'apprendimento è già iniziato con successo.

Nota! Dopo aver premuto il tasto LEARN, se non si riceve il nuovo segnale remoto entro 5s, il LED indicatore si accenderà e uscirà dall'apprendimento. Rimuovere il telecomando:

Premere e tenere premuto il tasto LEARN per circa 5 secondi, se con un solo cicalino e la spia LED si accende, significa ora rimuovere il telecomando con successo.

## Impostazione della scheda di controllo:

Dopo l'accensione, il display digitale si autocontrollerà da 00-99 con il suono del cicalino. Se la spia LED si accende, il suono del cicalino si interrompe, significa che il sistema è normale.

**Metodo di funzionamento di base:**

Premere e tenere premuto il tasto [ FUN] finché il display digitale non visualizza P0. Ora si entra nell'impostazione del menu. Si può attraverso la regolazione di [INC+] [DEC-] aumentare o diminuire il numero di serie o il valore numerico. Dopo aver regolato bene i dati, premere il tasto [ FUN] per memorizzare i dati. Con un solo suono di cicalino il salvataggio viene eseguito con successo.

Dopo aver memorizzato i dati, l'indicazione digitale sarebbe ancora sul numero di menu appena impostato, se si deve entrare nella successiva impostazione del menu, premere [INC+] o [DEC-] per scegliere e confermare con [FUN] per inserire il numero di menu che si vuole impostare. Ad esempio, dopo aver memorizzato il valore P0 e premuto [FUN] per memorizzarlo, ora il display digitale mostrerebbe ancora il numero P0, e se si vuole andare oltre per regolare P1, si prega di premere uno [INC+], poi il display digitale mostrerà P1, poi premere [FUN] per entrare nell'impostazione P1.

Se non è necessario entrare nella successiva impostazione del menu, si può premere il tasto [LEARN] per uscire dall'impostazione del menu.

| IMPOSTAZIONE MANUALE | FUN | GAMMA ( INC +/ DEC - ) | IMPOSTAZIONE PREDEFINITA | CONTRASSEGNATO SULLA SCHEDA DI CONTROLLO |
|---|---|---|---|---|
| P0 | Impostazione del tempo di avvio soft | 0-6 s | 2 s | SOFT START |
| P1 | Motore 1 regolazione della forza di stallo a bassa velocità di marcia. | 0-20Livello | 6° Livello | MI LOW OVER LOAD |
| P2 | Motore 1 regolazione della forza di stallo ad alta velocità. | 0-20Livello | 10° livello | M1 HI OVER LOAD |
| P3 | Motore 2 regolazione della forza di stallo a bassa velocità. | 6° Livello | 10° livello | M2 LOW OVER LOAD |
| P4 | Motore 2 regolazione della forza di stallo ad alta velocità. | 0-20Livello | 10° livello | M2 HI OVER LOAD |
| P5 | Per impostare il tempo di marcia ad alta velocità. | 0-33s | 5s | HI-SPEED |
| P6 | Per impostare il tempo di chiusura automatica dopo la strisciata della scheda | 0-99s | 10s | CARD-CLOSE AUTO CLOSE |
| P7 | Per impostare il tempo di intervallo all'apertura della porta | 0-10s | 0(Chiudere) | OPEN DELAY |
| P8 | Per impostare il tempo di intervallo alla chiusura della porta | 0-10s | 0(Chiudere) | CLOSE DELAY |
| P9 | Per impostare il tempo di chiusura automatica. | 0-99s | 0(Chiudere) | AUTO CLOSE |
| PA | Per impostare il controllo dell'uscita di allarme della lampada | 0 | | |
| PB | Per impostare il blocco. | 0-2s | | |
| PC | Pulsante di selezione a distanza | 0-3 | 3 | |
| PD | Per scegliere il lavoro della fotocellula in NC o NO | 0-1 | 1(NC) | |
| PE | Per scegliere il cancello singolo /doppio aperto | 0-1 | 0(Doppio) | |
| PO | Reset | 0-1 | 0(Doppio) | RESET |

## Setting of the control board

**1. Per impostare il tempo di avviamento morbido:**

Quando il display digitale indica P0, l'apertura del cancello è sull'impostazione dell'ora di soft start. Il tempo di soft start regolabile da 0-6s, 0s significa chiudere il tempo di soft start, max soft start 6s. Ogni volta che si preme e si rilascia il tasto [INC+], la cifra aumenta di 1; ogni volta che si preme e si rilascia il tasto [DEC-], la cifra diminuisce di 1. Premere il tasto [FUN] per memorizzare i dati quando il tempo di soft start scelto, poi l'impostazione del soft start è terminata (impostazione di fabbrica 2s).

**2. Per impostare il livello della forza di stallo:**

**2a--** Quando il display digitale indica P1, l'apricancello è su Motore 1 regolazione della forza di stallo a bassa velocità. Ci sono 0-20 livelli per gli optional, ogni volta che si preme e si rilascia il tasto [INC+], la cifra aumenta di 1; ogni volta che si preme e si rilascia il tasto [DEC-], la cifra diminuisce di 1. Premere il tasto [FUN] per memorizzare i dati quando il livello di forza di stallo scelto, poi la forza di stallo del motore 1 a bassa velocità in marcia regolazione della forza di stallo terminata. (livello impostato in fabbrica 6)

**2b--** Quando il display digitale indica P2, l'apri cancello è su Motore 1 regolazione della forza di stallo ad alta velocità. Ci sono 0-20 livelli per gli optional. Ogni volta che si preme e si rilascia il tasto [INC+], la cifra aumenta di 1; ogni volta che si preme e si rilascia il tasto [DEC-], la cifra diminuisce di 1. Premere il tasto [FUN] per memorizzare i dati quando il livello di forza di stallo scelto, quindi la forza di stallo del motore 1 ad alta velocità di regolazione della forza di stallo in esecuzione ad alta velocità è terminata. (livello impostato in fabbrica 10)

**2c--** Quando il display digitale indica P3, l'apri cancello è su Motore 2 regolazione della forza di stallo a bassa velocità. Ci sono 0-20 livelli per gli optional. Ogni volta che si preme e si rilascia il tasto [INC+], la cifra aumenta di 1; ogni volta che si preme e si rilascia il tasto [DEC-], la cifra diminuisce di 1. Premere il tasto [FUN] per memorizzare i dati quando il livello di forza di stallo scelto, quindi la forza di stallo del motore 2 a bassa velocità di regolazione della forza di stallo in marcia a bassa velocità è terminata. (livello impostato in fabbrica 6)

**2d--** Quando il display digitale indica P4, l'apricancello è su Motore 2 regolazione della forza di stallo ad alta velocità. Ci sono 0-20 livelli per gli optional. Ogni volta che si preme e si rilascia il tasto [INC+], la cifra aumenta di 1; ogni volta che si preme e si rilascia il tasto [DEC-], la cifra diminuisce di 1. Premere il tasto [FUN] per memorizzare i dati quando il livello di forza di stallo scelto, quindi la forza di stallo del motore 2 ad alta velocità di regolazione della forza di stallo in esecuzione ad alta velocità è terminata. (livello impostato in fabbrica 10)

**3. Per impostare il tempo di funzionamento ad alta velocità:**

Quando il display digitale indica P5, l'apriporta è impostato sul tempo di marcia ad alta velocità. C'è 0-33s per l'opzione. 0s significa che senza l'alta velocità di marcia, l'apri cancello continuerebbe a funzionare a bassa velocità. Tempo massimo di marcia ad alta velocità 33s. Ogni volta che si preme e si rilascia il tasto [INC+], la cifra aumenta di 1; ogni volta che si preme e si rilascia il tasto [DEC-], la cifra diminuisce di 1. Premere il tasto [FUN] per memorizzare i dati quando il tempo di funzionamento ad alta velocità scelto, quindi l'impostazione del tempo di funzionamento ad alta velocità è terminata. (impostazione di fabbrica 5s)

**4. Per impostare il tempo di chiusura automatica dopo la strisciata della scheda:**

Quando il display digitale indica P6, l'apritore del cancello è impostato sul tempo di chiusura automatica ( NOTA! questo tempo di chiusura automatica significa solo la funzione di chiusura automatica che si realizza attraverso un dispositivo esterno). Ci sono 0-99s per l'opzione. 0 significa che l'apriporta non si chiuderebbe automaticamente dopo la strisciata della scheda. Tempo massimo di chiusura automatica dopo la strisciata della scheda 99s. Ogni volta che si preme e si rilascia il tasto [INC+], la cifra aumenta di 1; ogni volta che si preme e si rilascia il tasto [DEC-], la cifra diminuisce di 1. Premere il tasto [FUN] per memorizzare i dati quando il tempo di chiusura automatica dopo il passaggio della scheda scelto, poi il tempo di chiusura automatica dopo il passaggio della scheda finito. (impostazione di fabbrica 10s)

**5. Per impostare l'intervallo di tempo:**

**5a.** Quando il display digitale indica P7, l'apritore del cancello è impostato sul tempo di intervallo aperto. C'è 0-10s per l'opzione. 0s significa che i cancelli doppi si aprono contemporaneamente. «1» significa che il motore 1 inizia ad aprirsi 1 secondo prima che il motore 2 inizi ad aprirsi. Tempo massimo di intervallo di apertura 10s. Ogni volta che si preme e si rilascia il tasto [INC+], la cifra aumenta di 1; ogni volta che si preme e si rilascia il tasto [DEC-], la cifra diminuisce di 1. Premere il tasto [FUN] per memorizzare i dati quando il tempo di intervallo di apertura scelto, quindi l'impostazione del tempo di intervallo di apertura è terminata. (impostazione di fabbrica 0s)

**5b.** Quando il display digitale indica P8, l'apritore del cancello è impostato sull'intervallo di tempo di chiusura. C'è 0-10s per l'opzione. 0s significa che i cancelli doppi si chiudono simultaneamente. «1» significa che il motore 2 inizia a chiudere 1 secondo prima che il motore 1 inizi a chiudere. Tempo massimo di chiusura 10s. Ogni volta che si preme e si rilascia il tasto [INC+], la cifra aumenta di 1; ogni volta che si preme e si rilascia il tasto [DEC-], la cifra diminuisce di 1. Premere il tasto [FUN] per memorizzare i dati quando il tempo di chiusura scelto, poi l'impostazione del tempo di chiusura è terminata. (impostazione di fabbrica 0s)

**6. Per impostare il tempo di chiusura automatica:**

Quando il display digitale indica P9, l'apritore del cancello è sull'impostazione del tempo di chiusura automatica. C'è 0-99s per l'opzione. 0s significa che l'apriporta non si chiude automaticamente. Il tempo massimo di chiusura automatica è 99s. Ogni volta che si preme e si rilascia il tasto [INC+], la cifra aumenta di 1; ogni volta che si preme e si rilascia il tasto [DEC-], la cifra diminuisce di 1. Premere il tasto [FUN] per memorizzare i dati quando il tempo di chiusura automatica scelto, quindi l'impostazione del tempo di chiusura automatica è terminata. (impostazione di fabbrica 0)

**7. Per impostare il controllo dell'uscita lampada / allarme:**

Quando il display digitale indica « PA «, l'apricancello è acceso con l'impostazione di controllo dell'uscita « lampa/ allarme «. C'è 0-3 per l'opzione. «0» significa che l'allarme è sul modello monostabillity. La lampada è senza uscita di tensione dopo la chiusura del cancello per un totale di 30s. Altri tempi sono con una tensione di uscita di 12 v. «1» significa che l'allarme è su monostabillity mo¬del e la lampada lampeggia solo quando il cancello è in funzione. «2» significa che l'allarme è sul modello bistabillity e la lampada senza uscita di tensione dopo che il cancello è completamente chiuso per 30s. «3» significa che l'allarme è sul modello a bistabillità e la lampada lampeggia solo quando il cancello è in funzione. Ogni volta che si preme e si rilascia il tasto [INC+], la cifra aumenta di 1; ogni volta che si preme e si rilascia il tasto [DEC-], la cifra diminuisce di 1. Premere il tasto [FUN] per memorizzare i dati quando il tempo di chiusura automatica scelto, quindi l'impostazione del controllo dell'uscita lampada/allarme è terminata. (fac¬tory set 0)

**8. Per impostare il tempo di blocco:**

Quando il display digitale indica Pb, l'apritore del cancello è sull'impostazione del tempo di blocco. Il tempo di controllo della serratura indica il tempo in cui possiamo controllare la serratura. C'è 0-1 per l'opzione. «0» significa che il tempo di controllo della serratura è di 0,5s, «1» significa che il tempo di controllo della serratura è di 5s. Ogni volta che si preme e si rilascia il tasto [INC+], la cifra aumenta di 1; ogni volta che si preme e si rilascia il tasto [DEC-], la cifra diminuisce di 1. Premere il tasto [FUN] per memorizzare i dati quando il tempo di controllo della serratura scelto, quindi l'impostazione del tempo di chiusura è terminata. (impostazione di fabbrica 0)

**9. Per scegliere il cancello singolo/doppio aperto:**

Quando il display digitale indica PC, l'apritore del cancello è sull'impostazione singolo / doppio cancello aperto. C'è 0-3 per l'opzione. «0» significa che il cancello non può aprirsi a distanza, «1» significa che può aprire solo un singolo cancello, «2» significa che può aprire solo due cancelli a battente, «3» significa che può aprire un singolo cancello così come due cancelli a battente. Ogni volta che si preme e si rilascia il tasto [INC+], la cifra aumenta di 1; ogni volta che si preme e si rilascia il tasto [DEC-], la cifra diminuisce di 1. Premere il tasto [FUN] per memorizzare i dati quando il cancello singolo/doppio si apre scelto, quindi l'impostazione del tasto remoto è terminata. (impostazione di fabbrica 3)

**10. Per scegliere il lavoro della fotocellula in NC o NO**

Quando il display digitale indica Pd, si può scegliere il lavoro della fotocellula in NO o NC.

Il valore 00 significa lavoro in NO, il valore 01 significa lavoro in NC.

**11. Per azzerare:**

Quando il display digitale indica Po, l'apricancello è in posizione di riposo. Dopo aver inserito l'impostazione Po, premere il tasto [ FUN] per memorizzare e quindi ora il reset ha avuto successo.

## LAMPADA FLASH ATTENZIONE

**Istruzioni di sicurezza**

**1. Per motivi di sicurezza, leggere attentamente il manuale d'uso prima della messa in funzione;**

**2. Assicurarsi che l'alimentazione sia spenta prima del collegamento, il prodotto è prodotto senza fusibile;**

## Specifiche della lampada flash

| | |
|---|---|
| Tensione di lavoro | 12-265 VAC/DC |
| Capacità di carico | **< 3 W** |
| Frequenza di sfarfallio | 1 HZ |
| Temperatura di lavoro | **-20°C ~ +60°C** |
| Livello IP | IP54 |

## Montaggio della lampada flash

**L'ingresso di potenza si collega al morsetto 12 della scheda PCB per «+» e 13 per «-».**
**Potenza di lavoro 12V-265V DC/AC**
**2 Interruttore SW1**
**E' l'interruttore per la commutazione dei LED nel tremolio o nell'illuminazione.**
**Quando SW1 al collegamento, il LED lampeggia dopo l'accensione.**
**Quando SW1 alla disconnessione, il LED si accenderà dopo l'accensione.**
**Si prega di fare riferimento alla tabella della scheda di controllo per il collegamento staccato.**

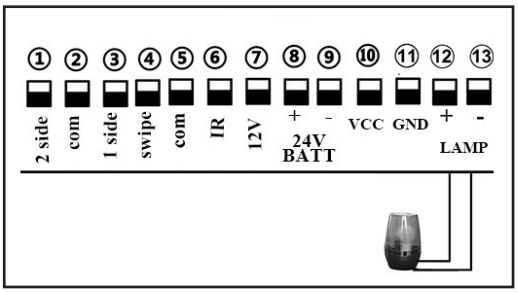

## Fotocellule

Collegare il morsetto 4 alla «COM» della fotocellula RX.
Collegare il terminale 5 al «IR» della fotocellula RX.
Il terminale fornisce l'alimentazione per il dispositivo esterno.
Quindi, collegare il terminale 7 al «+» della fotocellula RX e TX.
Collegare il terminale 5 al «-» della fotocellula RX e TX.

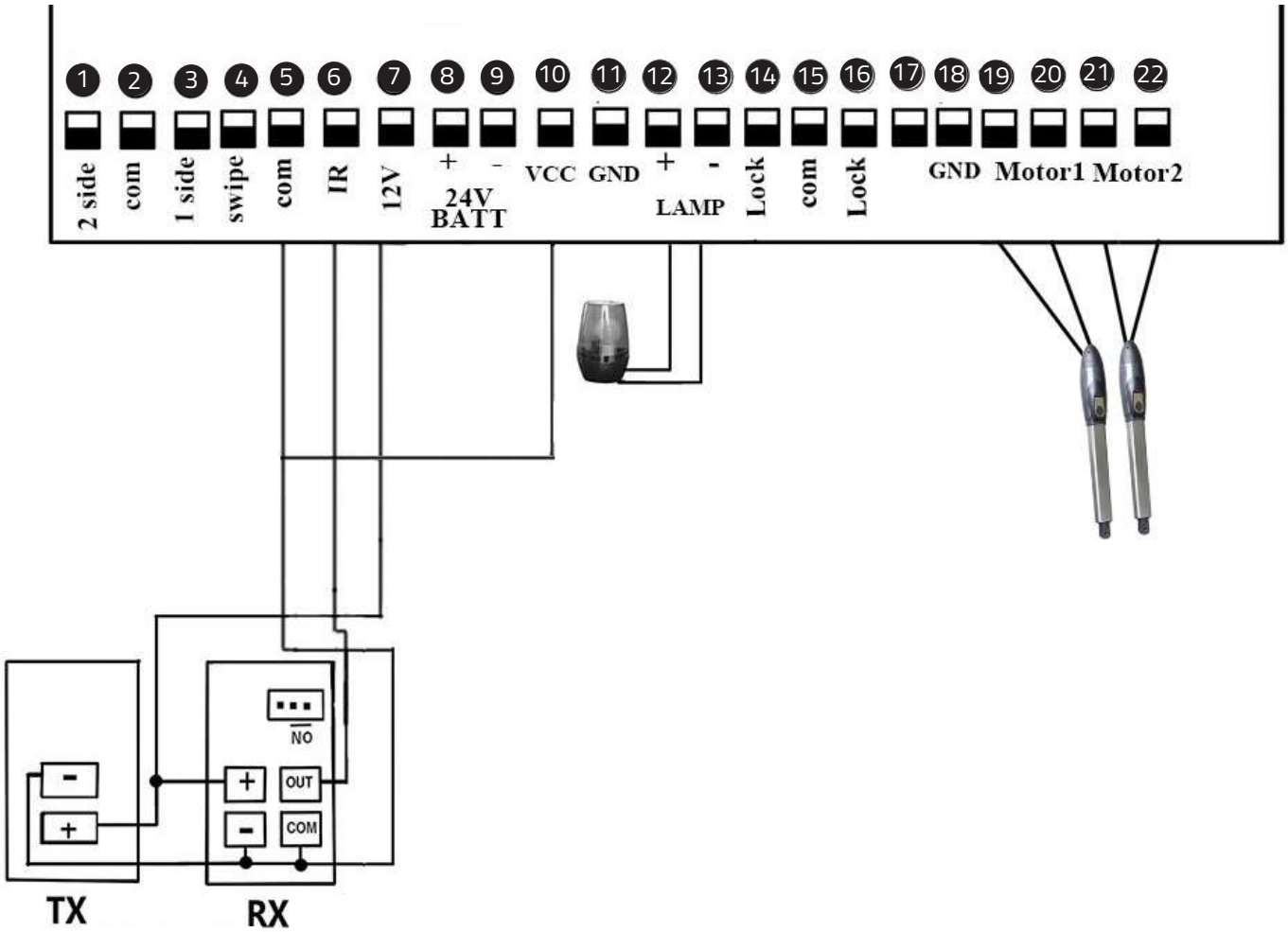


Fotocellule

## Dichiarazione di conformità CE

Numero del rapporto tecnico : DL-2020061820E / DL-2020061791S

**Hoortrade SAS**
4 bis avenue jean françois raclet 69007 lyon France

Dichiara che il seguente prodotto/

SKU: JJ-PKM-C03-330K – HOORTRADE Riferimento : STI-000024
Soddisfa i requisiti essenziali stabiliti nelle seguenti direttive :

**Low Voltage Directive**

EN 60335-1 :2012+A11 :2014+A13 :2017+A1 :2019+A14 :2019

**E soddisfa i seguenti standard :**

EN 55014-1 :2017
EN 61000-3-2 :2019
EN 61000-3-3 :2013+A1 :2019
EN 55014-2 :2015
EN 61000-4-5 :2009+A1 :2017
EN 61000-4-6 :2014/AC :2015
EN 61000-4-11 :2019

«Il produttore dichiara inoltre che non è consentito l'utilizzo dei componenti sopra citati se il sistema in cui sono incorporati è dichiarato conforme alla direttiva europea.
Qualsiasi modifica apportata alla macchina senza la nostra previa accettazione rende questa dichiarazione non valida. »

**Principali caratteristiche tecniche :**

Tensione motore: 24VDC 80W.
Potenza in ingresso: 220VAC±10%/110VAC±10%/110VAC
Velocità di rotazione: 350 RPM.
Velocità estesa del braccio: 2,4 cm/s.
Corsa massima del braccio: 300 mm.
Tempo di funzionamento continuo: 5 minuti
Lunghezza massima del singolo sfiato: 3 metri
Peso massimo di uno sfiato singolo: 350 KG
Temperatura ambiente: -45°C ~ +50°C
Classe di protezione: IP55
Angolo di apertura massimo del cancello: 120 gradi
Picco massimo N: 3500
Numero di serie: da 2020/06/00001 a YYYYY/MM/xxxxxxx

**Fatto a Lione, il 17 giugno 2020**

Nome del firmatario : **CHARPE**

Posizione : **PRESIDENTE**

Firma :

## LET OP

▪ Dit product moet worden geïnstalleerd door goed opgeleid en vakkundig personeel met inachtneming van de veiligheidsvoorschriften op het gebied van huishoudelijke en commerciële draaipoortopeners. Ongekwalificeerd personeel kan de instrumenten beschadigen en het publiek schade toebrengen.

▪ Voorafgaand aan de installatie of het uitvoeren van onderhoud moet de elektrische stroom worden uitgeschakeld.

▪ Lees de handleiding zorgvuldig door voor de installatie. Onjuiste installatie of verkeerd gebruik van het product kan ernstige schade aan gebruikers en eigendommen veroorzaken.

▪ Als de elektrische kabel beschadigd of gebroken is, moet deze worden vervangen door een hele en goed geïsoleerde kabel, om een elektrische schok of een gevaarlijke omgeving te voorkomen.

▪ Houd de draadloze zenders buiten het bereik van kinderen.

▪ Laat kinderen of andere personen niet bij het pad van de motorarmen of het pad van de poorten staan terwijl ze in gebruik zijn.

▪ Gebruik de draadloze zenders op afstand niet als de poorten uit het zicht zijn.

▪ Installeer de producten niet in een corrosieve, ontvlambare en/of explosieve omgeving.

▪ Vermijd het installeren van de motorarm op een plaats waar de sleutel voor handmatige ontgrendeling aan het publiek wordt blootgesteld.

## Vereist gereedschap

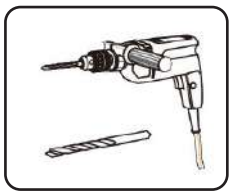
(Verplicht)

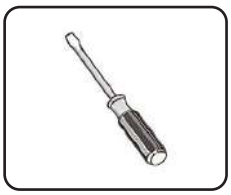
(Verplicht)

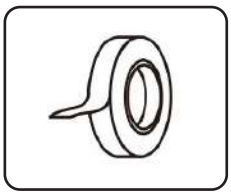
(Verplicht)

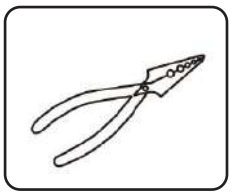
(Verplicht)

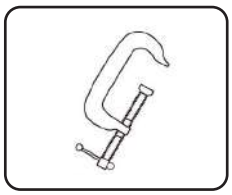
(Verplicht)

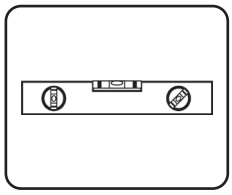
(Verplicht)

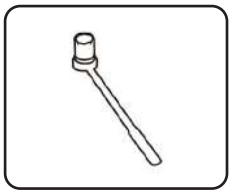
(Verplicht)

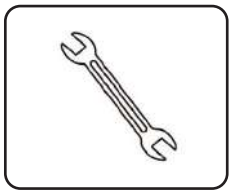
(Verplicht)

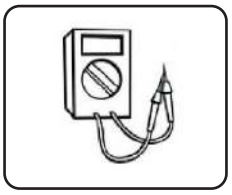
(Aanbevolen)

---

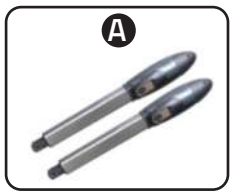

x2

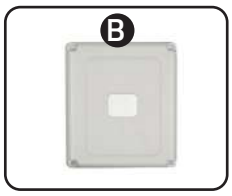

x1

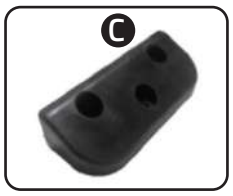

x1

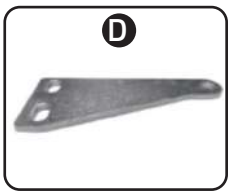

x2

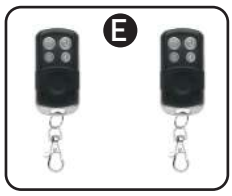

x2

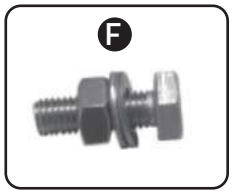

x4

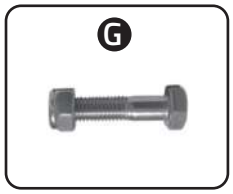

x2

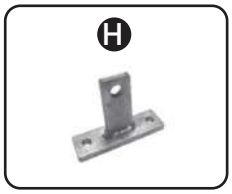

x2

x2

x2

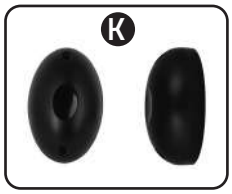

x2

x1

## Serienummer

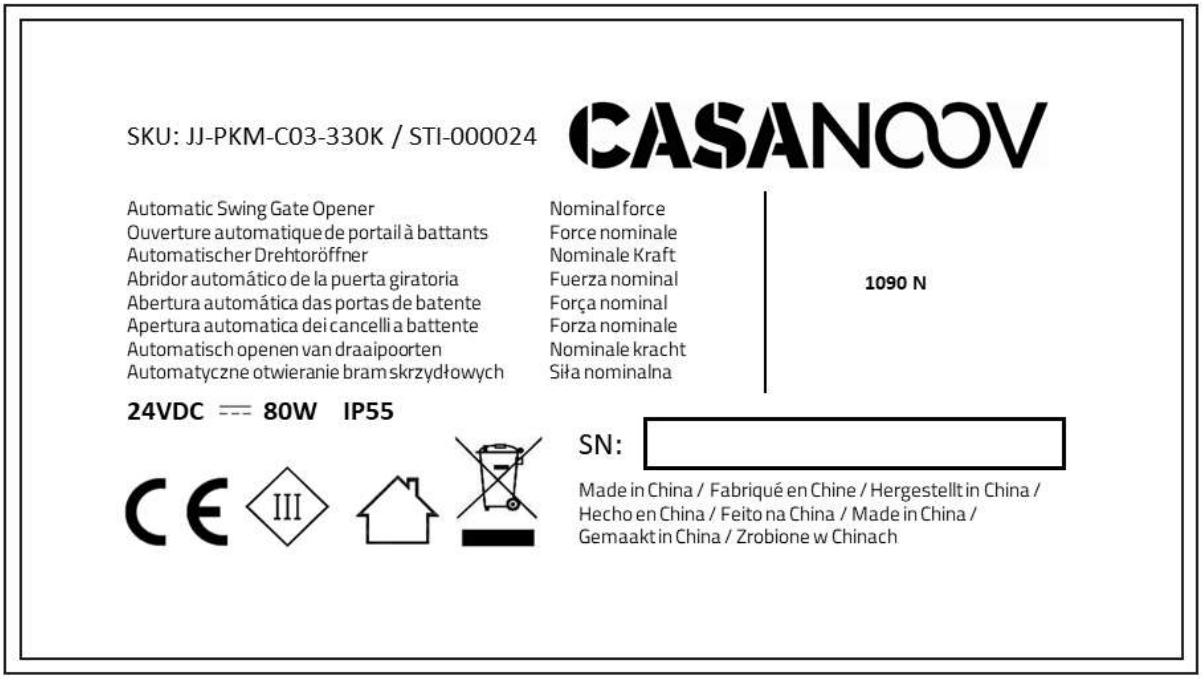


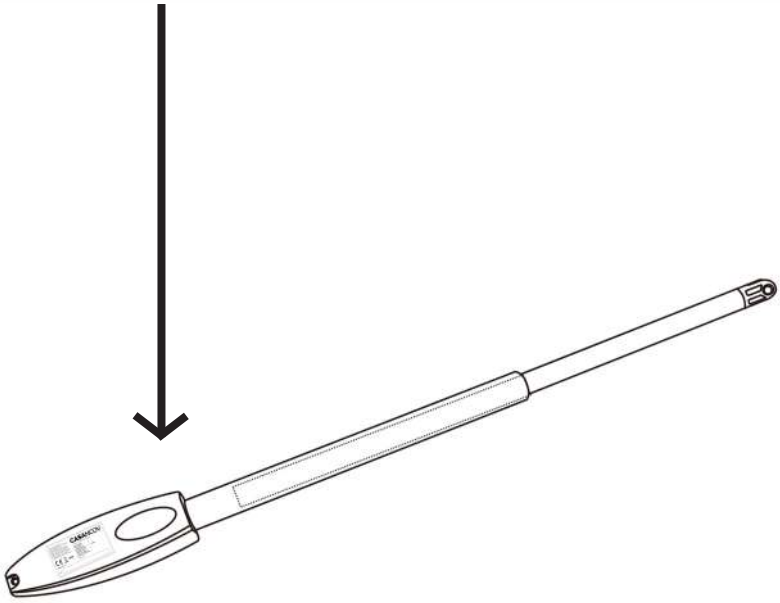

## Productoverzicht

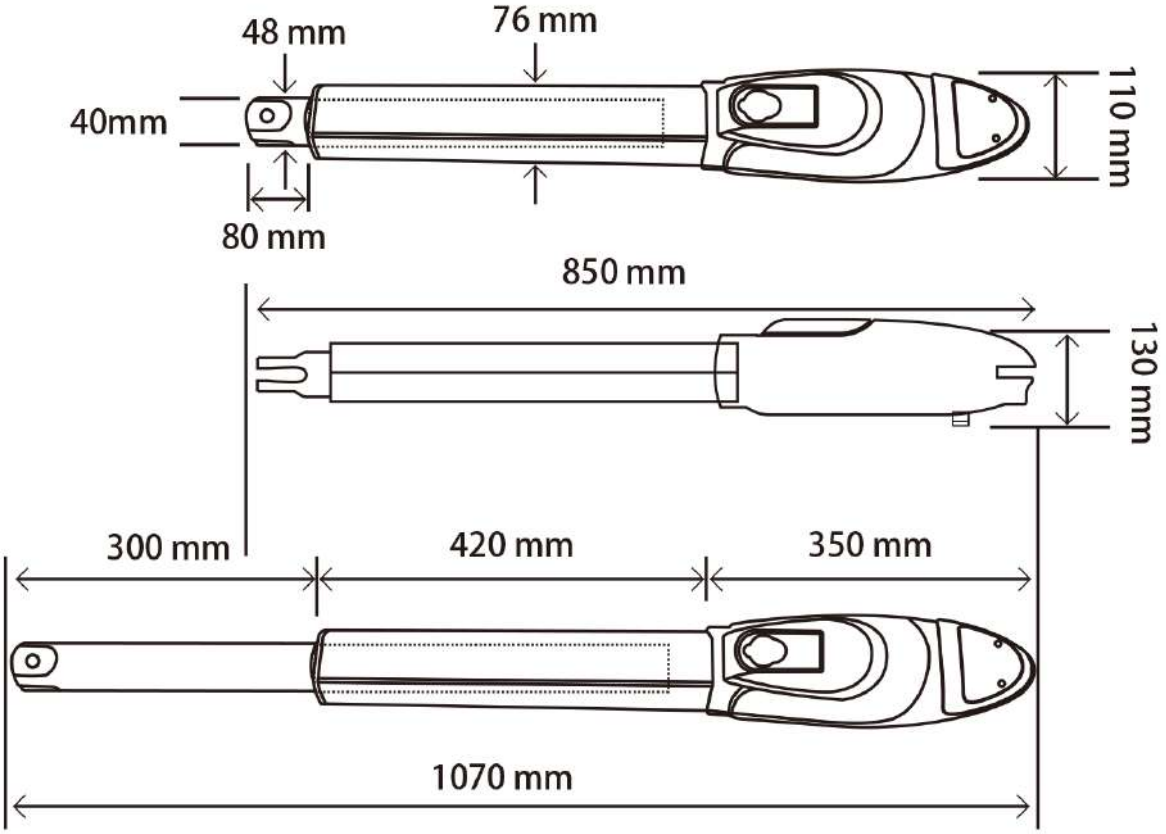


## Technische specificaties

| | |
|---|---|
| Motorspanning : **24VDC 80W invoer 2A** | Max. gewicht van een enkele ontluchter : **350 KG** |
| Ingangsvermogen : **220VAC±10%/110VAC±10%** | Milieutemperatuur : **-45°C ~ +50°C** |
| Rotatiesnelheid : **350 RPM** | Beschermingsklasse : **IP55** |
| De verlengde snelheid van de arm : **2.4cm/s** | Maximale poort open hoek : **120 graden** |
| Arm's max. reizen : **300 mm** | Nominale capaciteit : **3000N** |
| Maximale bedrijfsstroomtijd : **5.5A max 10s** | Maximaal nominaal vermogen : **3500N** |
| Maximale enkele ontluchtingslengte : **3 tellers** | Automatisering van het brutogewicht : **23KG** |

## Swing Gate automatisering Eigenschappen & Opties

1. Flitslamp
2. Besturingskast
3. Fotocellen
4. Zwenkhekopenermotor
5. Verwijder auto-close en houd de centrale stop
6. Afstandsbediening

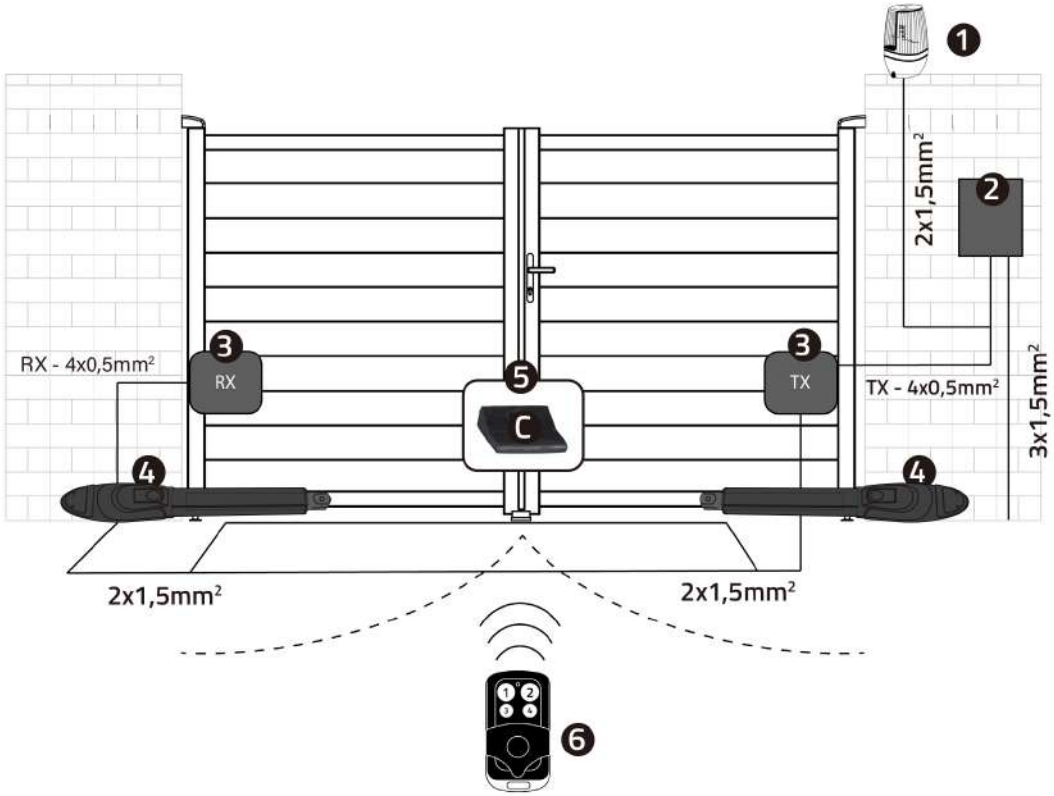


## Handmatige ontgrendeling

**Open het hek met de hand :** losmaken met een moersleutel en dan optillen.

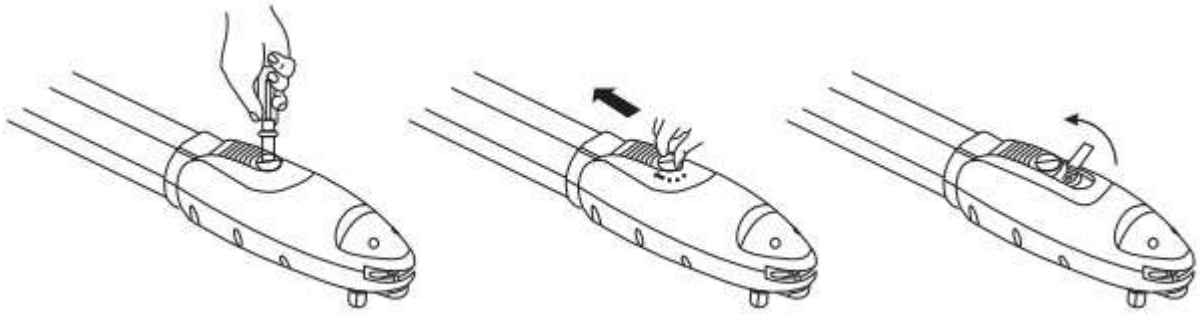

1. Draai de ronde plaat op het ontgrendelingsgedeelte in de stand «OPEN».
2. Druk het ontgrendelingsgedeelte naar het einde toe uit.
3. Gebruik de ontgrendelingssleutel om de pin ani-wijzend naar het einde te draaien.

## Algemene opties en accessoires

**- Wanneer de Poort wordt geblokkeerd:** Poort stopt.

**- Optioneel :** De Gate Opener Controller kan worden aangesloten op een zonnesysteem, een flitslichtwaarschuwing, een fotocel, een reservebatterij, een toetsenbord en andere toegangscontrole-apparaten.

**- Snelheidsregeling :** De snelheid van het openen en sluiten van de poort kan worden aangepast.

**- Zachte start :** De poortopener is uitgerust met een softstartfunctie.

**- Auto Close :** Het Poortopenersysteem is uitgerust met de functie Auto Close met instelbare sluitingsvertraging.

**- Enkele of dubbele poort:** Enkele of dubbele zwaaipoort kan worden geopend.

**- Meerdere afstandsbedieningen:** De Controller kan gemakkelijk verschillende unieke extra afstandsbedieningen bevatten om de draaipoortopener te bedienen.

**- Batterij back-up:** DC 24V back-up batterij kan worden opgenomen

**- Optionele apparaten :** DC 24V Poortslot, fotocel, toetsenbord, fotocel, drukknop, groot formaat of klein formaat controledoos.

De Poortopener kan worden geconfigureerd om een soepele en geruisloze werking mogelijk te maken.

De Poortopener kan worden geconfigureerd om de open toestand als standaard te activeren, of de gesloten toestand als standaard, afhankelijk van de plaatsing van de meegeleverde hardware beugels.

## WAARSCHUWING

**Aanpassen van verschillende hoeken van Rear Bracket Fixed Plate om te passen in verschillende installatiecondities.**

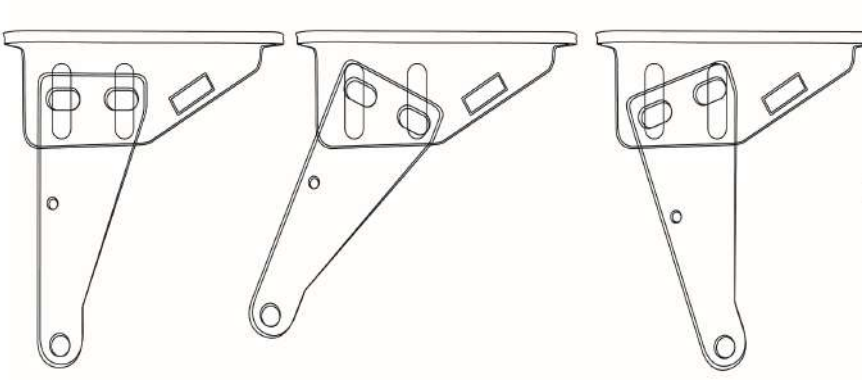

## WAARSCHUWING

**Bevestiging van de motor op de beugel. Let erop dat de elektrische kabel in de juiste positie staat !**

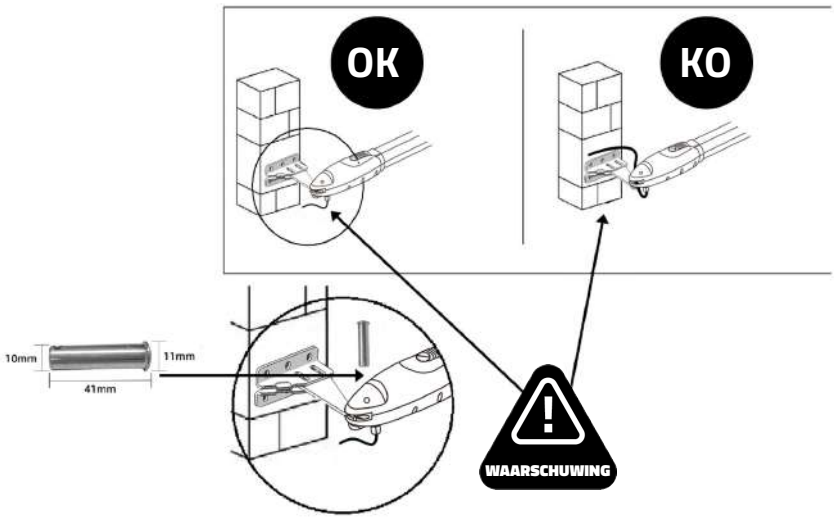


KABEL MAG NIET BOVEN DE MOTORARM WORDEN GEÏNSTALLEERD.
HET KAN DE KABEL AFKNELLEN EN STRIPPEN EN EEN ELEKTRISCHE SCHOK VEROORZAKEN.

## Installatie van verlengde motorarmen aan de poorten

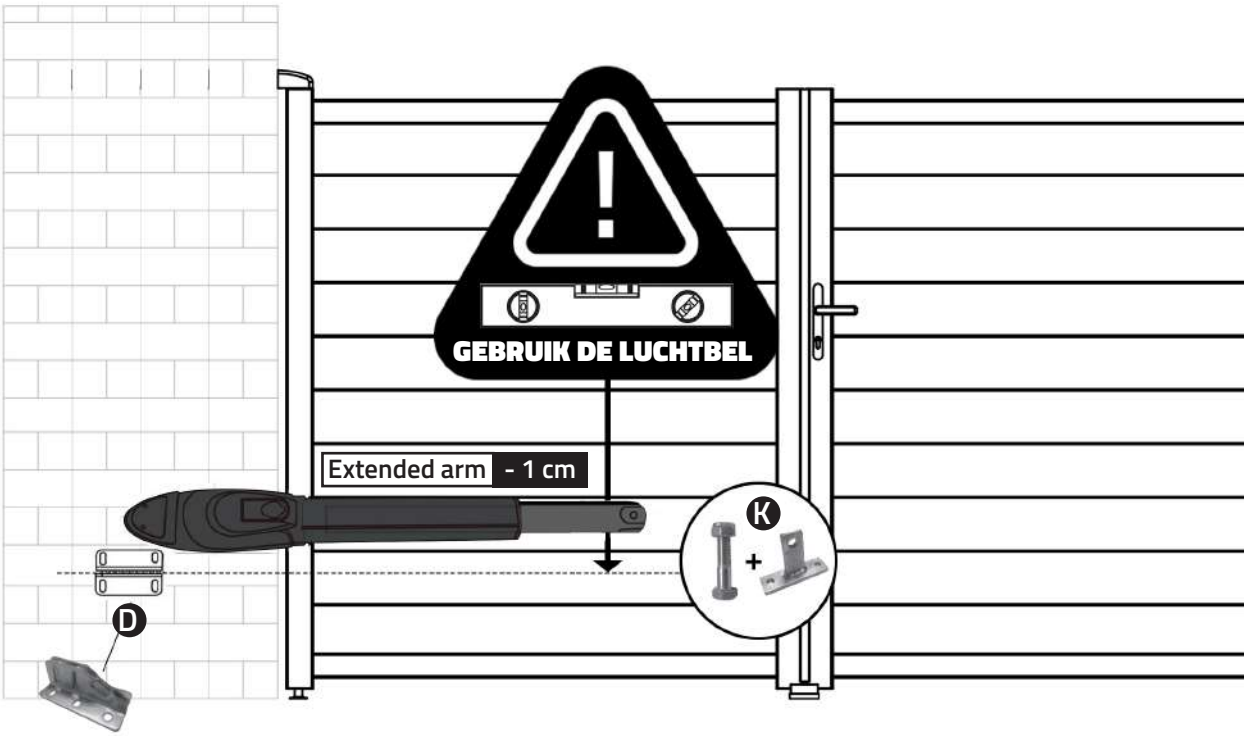


**Voor de installatie: de arm van de motor tot de maximale grootte uitschuiven en dan binnenin ongeveer 1 cm intrekken.**
**Zorg ervoor dat de hoogte van de paalbeugel exact gelijk is aan de hoogte van de poortbeugel.**

**Als u niet zorgt voor nauwkeurige gemeenschappelijke hoogtes, zal de motorarm doorbuigen, wat tot uitval kan leiden. Ook zal de kracht om de poort te duwen of te trekken worden verminderd, waardoor de motor de poorten moeilijk kan openen of sluiten, of misschien zelfs helemaal niet met succes kan werken. Ernstige verschillen in hoogte zullen de motor en de motorarm beschadigen.**

## Installatie van Motorarmen naar Poorten

De poortmotor is niet van toepassing op een poort die onkundig of onveilig is, noch om de defecten als gevolg van een verkeerde installatie of slecht onderhoud op te lossen.

Controleer de volgende punten voordat u de installatie uitvoert:
1) Controleer of het gewicht en de afmetingen van de poort overeenstemmen met het werkingsbereik van de poortmotor. Gebruik de gate mootr niet als de poortspecificaties niet voldoen aan de eisen.
2) Controleer of de structuur van de poort voldoet aan de criteria voor automatische werking en dwingende voorschriften.
3) Zorg ervoor dat er geen ernstige wrijving bestaat in de open- of sluitbeweging van de poortvleugels.
4) Zorg ervoor dat de poort op horizontaal niveau staat, zodat de poort in geen enkele positie opzij kan schuiven.
5) Zorg ervoor dat de poort de impact van het motorkoppel kan dragen wanneer deze wordt geïnstalleerd op een gat in de beugel dat voldoende stevig is.
6) Zorg ervoor dat de fotosensoren op een vlak oppervlak worden geïnstalleerd om ervoor te zorgen dat de twee uiteinden van de ontvangst en de verzending met elkaar overeenkomen.
7) Controleer de afmetingen van de motoren zoals hieronder beschreven:

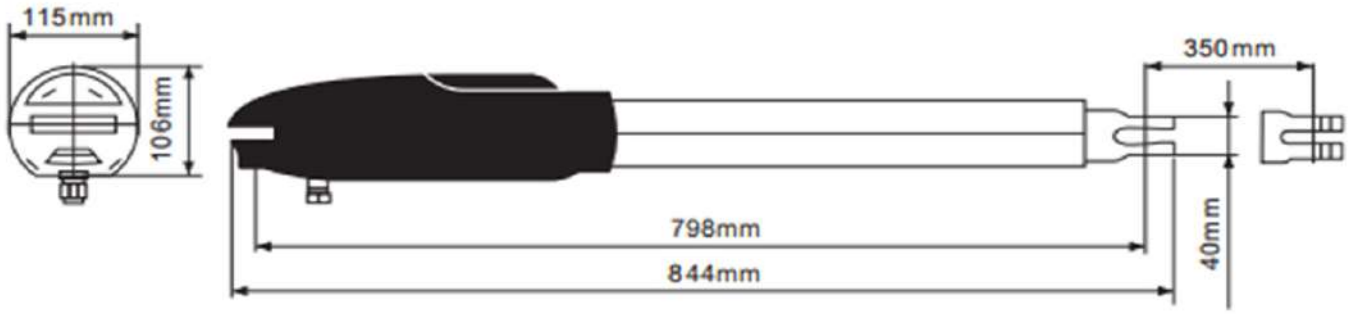


8) Zorg ervoor dat u voldoende ruimte laat als het hek opengaat.

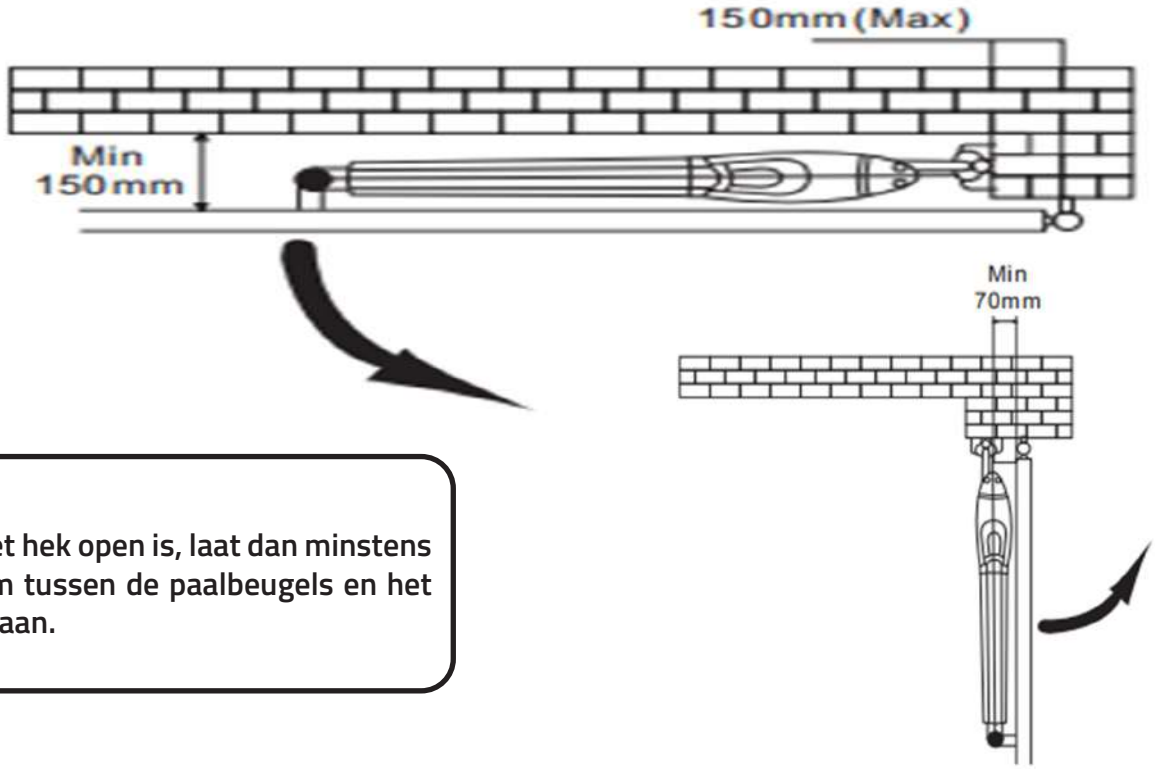


Als het hek open is, laat dan minstens 70 mm tussen de paalbeugels en het hek staan.

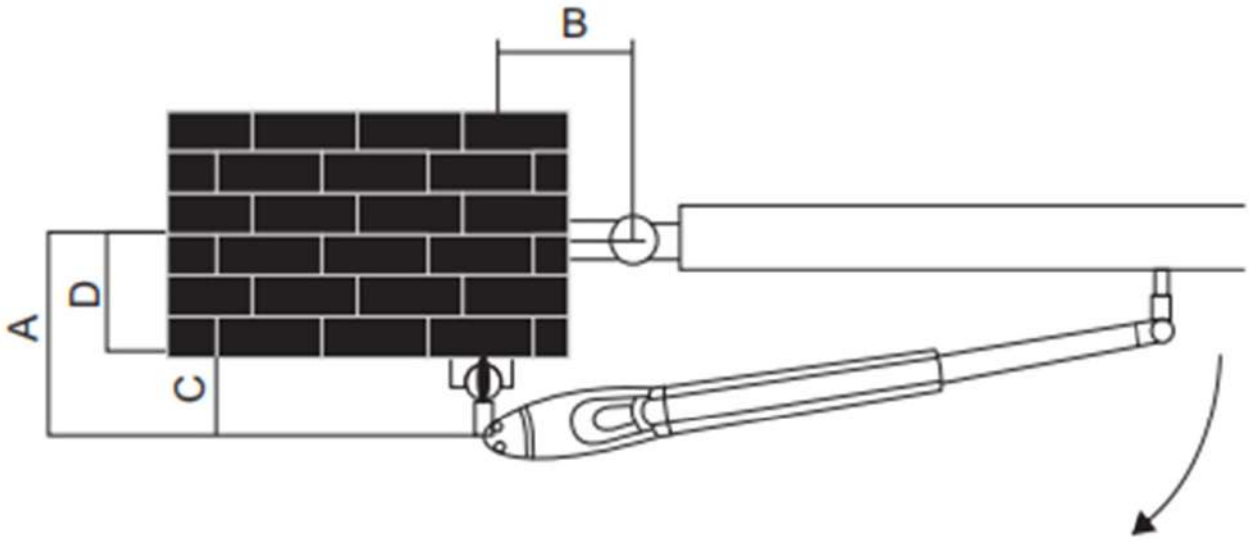


## Installatiegrootte: u kunt de poortgraad aanpassen aan deze getallen

| A(mm) \ B(mm) | 120 | 130 | 140 | 150 | 160 | 170 | 180 | 190 |
|---|---|---|---|---|---|---|---|---|
| 120 | | | | | | | | |
| 130 | | | | | 110-120° | | | |
| 140 | >120° | | | | | 100-110° | | |
| 150 | | | | | | | 90-100° | |
| 160 | | | | | | | | |
| 170 | | | | | | | | |
| 180 | | | | | | | | |
| 190 | | | | | | | | |

1) «C» waarde is 139mm
2) «D» kan gemakkelijk worden gemeten vanaf de poort
3) «A» = «C» + «D».
4) De waarde van «B» kan worden berekend uit de waarde van «A» en de openingshoek van de bladeren. Ex. Als «A» =160mm met de openingshoek van de bladeren van 100 graden, dan is de waarde van «B» ongeveer 190mm

**OPMERKING:** Zorg ervoor dat «B» en «A» gelijk zijn of dezelfde waarde hebben zodat de bladeren soepel kunnen worden bediend. Ook om de belasting van de motor te verminderen.

## Boormachine en bouten

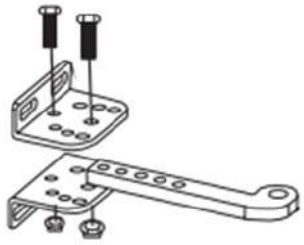

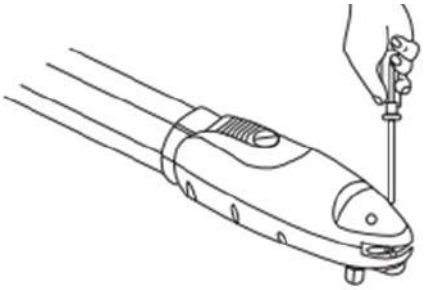

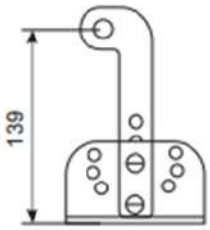


1) Kies de juiste afmetingen van de motoren en de te installeren positie.
2) Controleer of het montagevlak van de te installeren beugels glad, verticaal en stijf is.
3) Plaats de kabeldoorvoer voor de voedingskabel van de motoren.
4) Om de optimale ondersteuning van de achterste plaat te verkrijgen, monteer dan twee stangbeugels en een achterste metalen plaat volgens onderstaande foto
5) Draai de twee schroeven los en verwijder de achterklep van de motor zoals op de foto te zien is.
6) Plaats de bladeren in de gesloten stand
7) Zie de afstand van «B» in de tabel van de openingsgraad. Plaats de achterplaat in de juiste positie op het montagevlak. Controleer of de afstand goed is: de afstand tussen de voorplaat van de motor en de achterplaat is 798 mm, het hoogteverschil is 22,5 mm.
8) Plaats twee paalbeugels op het te installeren oppervlak en markeer de boorpunten, boor vervolgens gaten met een minimum diameter van 8 mm bij vier op het te installeren montageoppervlak en bevestig de beugels met schroeven en ringen.
9) Zorg ervoor dat de frontplaat volledig horizontaal is geïnstalleerd.
10) Zie onderstaande afbeelding. De afstand tussen de voorplaat van de motor en de achterplaat is 798 mm, het hoogteverschil is 22,5 mm.

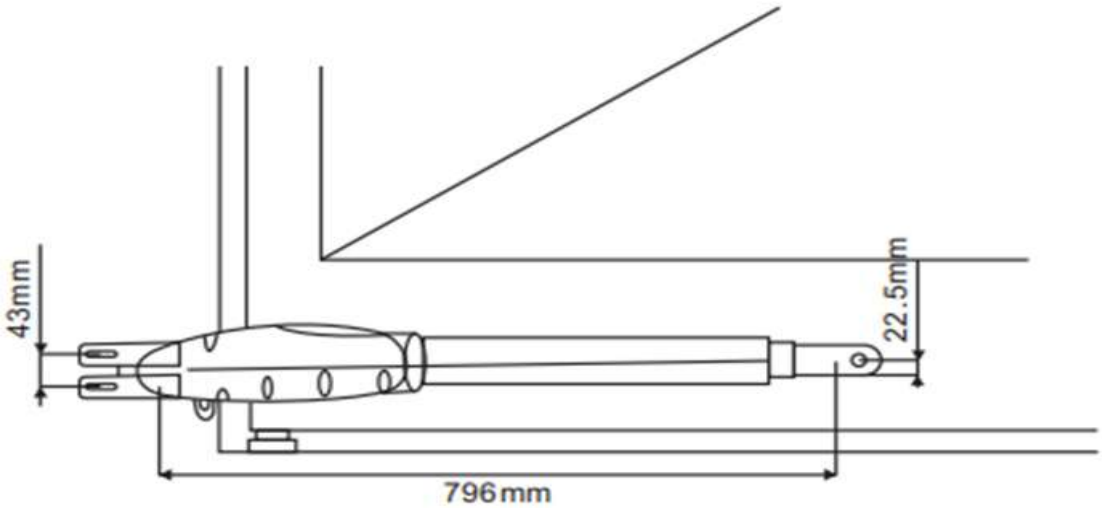

11) Klem en bevestig de motorfrontplaat tijdelijk op de deur.

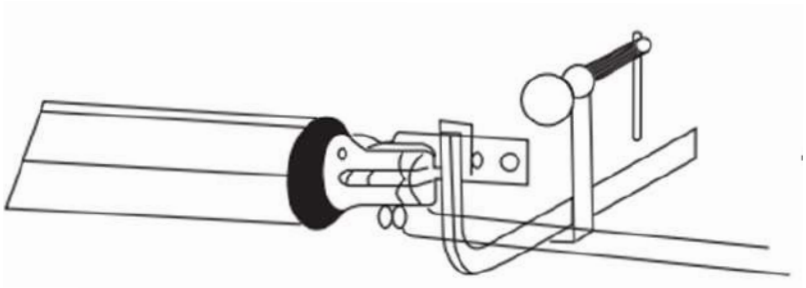

12) Til de motor op en steek de schroeven in de frontplaat.

13) Open het deksel van de reductiemotor en laat de schroeven los. Neem de bout eruit zoals in de onderstaande afbeelding. Til de motor boven het hoofd op en duw het hek naar het einde toe totdat de schroefgaten van het motoruiteinde overeenkomen met de gaten op de achterplaat, zoals aangegeven in de figuur. Bevestig de motor aan de achterplaat met bout en schroef.

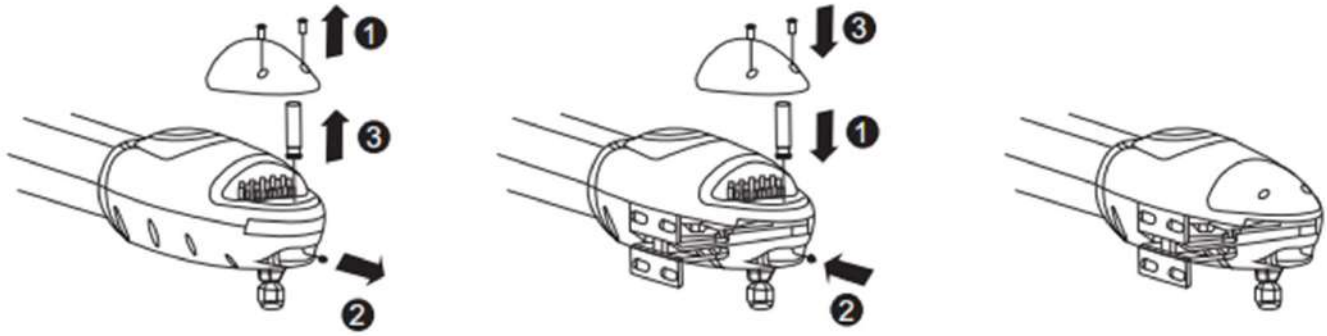


14) Draai de moer goed vast en maak deze los als voor de halve ronde voor de motor die in de rotatie ondersteunt.

15) Bevestig de voorkant van de motor aan de frontplaat met de bout (A) en de moer (B). Draai de schroef volledig vast.

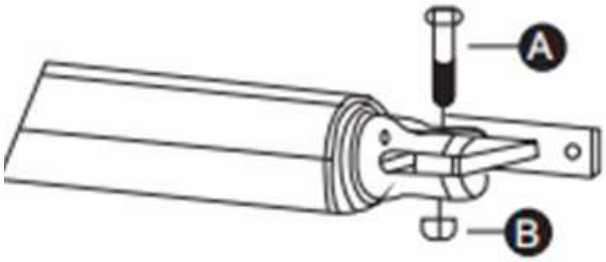


16) Sluit de motorvoedingskabel aan zoals afgebeeld

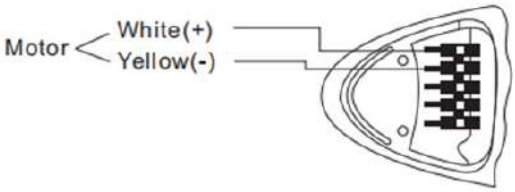


17) Sluit het deksel van de reductiemotor door de twee schroeven aan te draaien.

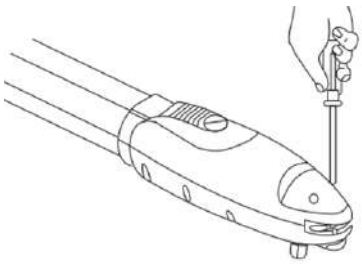

# Bedradingsschema van de besturingskaart

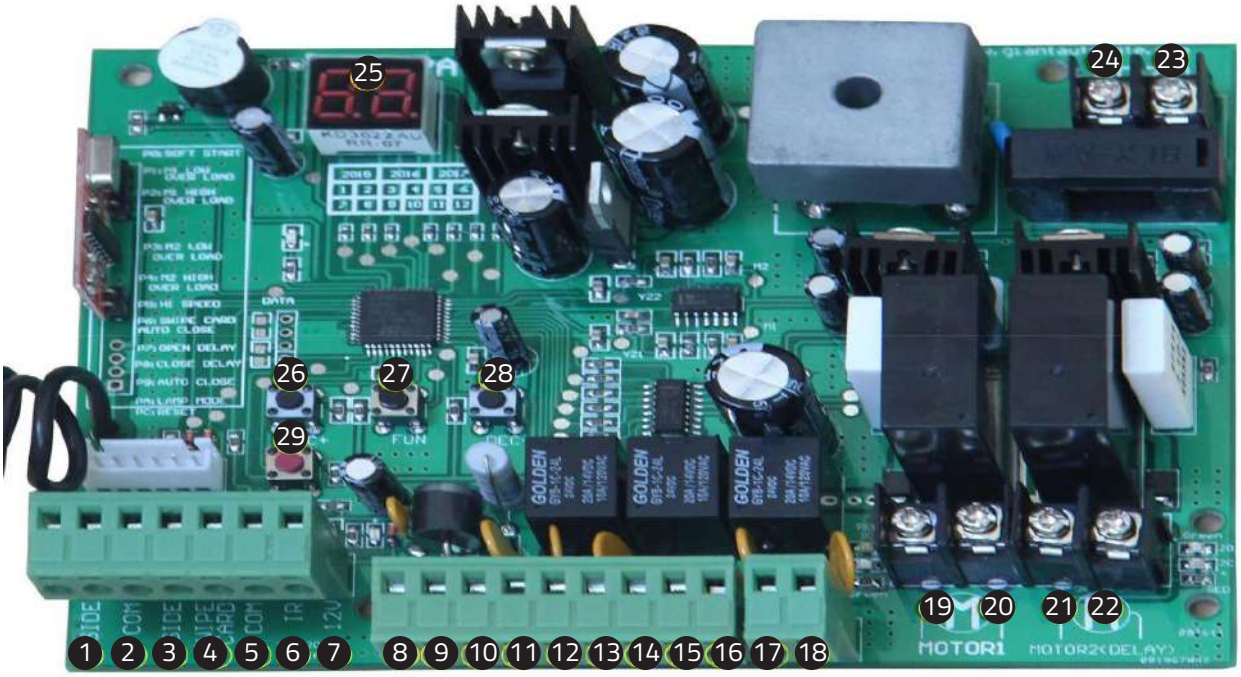


1. SIDE-klem wordt gebruikt voor het aansluiten van elk extern apparaat dat een dubbele poort bedient.
2. De COM-klem is GEMEENSCHAPPELIJK voor het aansluiten van de «aarde» van externe apparaten.
3. De SIDE klem wordt gebruikt voor het aansluiten van elk extern apparaat dat een enkele poort bedient.
4. Swipe Card terminal wordt gebruikt voor het aansluiten van alle externe apparaten die de poort openen.
5. De COM-aansluiting is een GEMEENSCHAPPELIJKE aansluiting voor de «aarde» van externe apparaten.
6. Infrarood terminal wordt gebruikt voor het aansluiten van de foto-elektrische sensor.
7. 12V DC-uitgang wordt gebruikt voor het aansluiten van de foto-elektrische sensor (Continue uitgangsstroom <=200mA).
8. 24V batterij uitgang wordt gebruikt voor het aansluiten van de back-up batterij +.
9. 24V batterijuitgang wordt gebruikt voor het aansluiten van de back-upbatterij -.
10. 24V DC-uitgang wordt gebruikt voor het aansluiten van een extern apparaat. (zoals foto-elektrische sensor, max. stroomuitgang 1A).
11. GND wordt gebruikt voor het aansluiten van de «aarde» van externe apparaten.
12. 24V DC lamp uitgang wordt gebruikt voor het aansluiten van flitslicht +.
13. 24V DC lampuitgang wordt gebruikt voor het aansluiten van de flitslamp -.
14. 24V DC slotuitgang - de NF-klem die gebruikt wordt voor het aansluiten van het elektrische slot.
15. COM is GEMEENSCHAPPELIJK voor het aansluiten van de «massa» van het slot.
16. 24V DC slotuitgang - de NA-klem voor de aansluiting van het magnetisch slot.
17. 24V DC alarmuitgang.
18. 24V DC-alarmuitgang.
19. 20. Motor1 klem wordt gebruikt voor het aansluiten van de op de poort geïnstalleerde motor 1 die later opent en eerst sluit. Deze klem sluit de 1e rode draad aan (van uw linker- naar uw rechterzijde).
21. 22. Motor2 Vertragingsklem wordt gebruikt voor het aansluiten van de motor 2 geïnstalleerd op de poort die eerst opent en later sluit. Deze klem sluit de 1e blauwe draad aan (van uw linker- naar uw rechterzijde). OPMERKING: Als de poortmotor bij een enkele poort alleen de Motor2-vertragingsklem kan aansluiten, dan kan deze worden gebruikt om de motor2-vertragingsklem aan te sluiten.
23. AC24V-ingang wordt gebruikt voor het aansluiten van de transformator.
24. AC24V-ingang wordt gebruikt voor het aansluiten van de transformator.
25. Digitaal display wordt gebruikt voor het tonen van de instelgegevens.
26. INC+ wordt gebruikt voor figuurvergroting bij het instellen van de gegevens.
27. FUN wordt gebruikt om de gegevens te recorderen.
28. DEC- wordt gebruikt voor cijferverlaging bij het instellen van de gegevens.
29. De leerknop wordt gebruikt voor het programmeren/verwijderen van de afstandsbediening.

**SCHAKEL HET APPARAAT ELEKTRISCH UIT VOORDAT U HET AANSLUIT OP DE 230V EN OP DE ACCESSOIRES.**

2 zijde en 1 zijde zijn voor conncet open apparaat, zoals drukknop, bedraad toetsenbord, camera video, GSM controller etc...

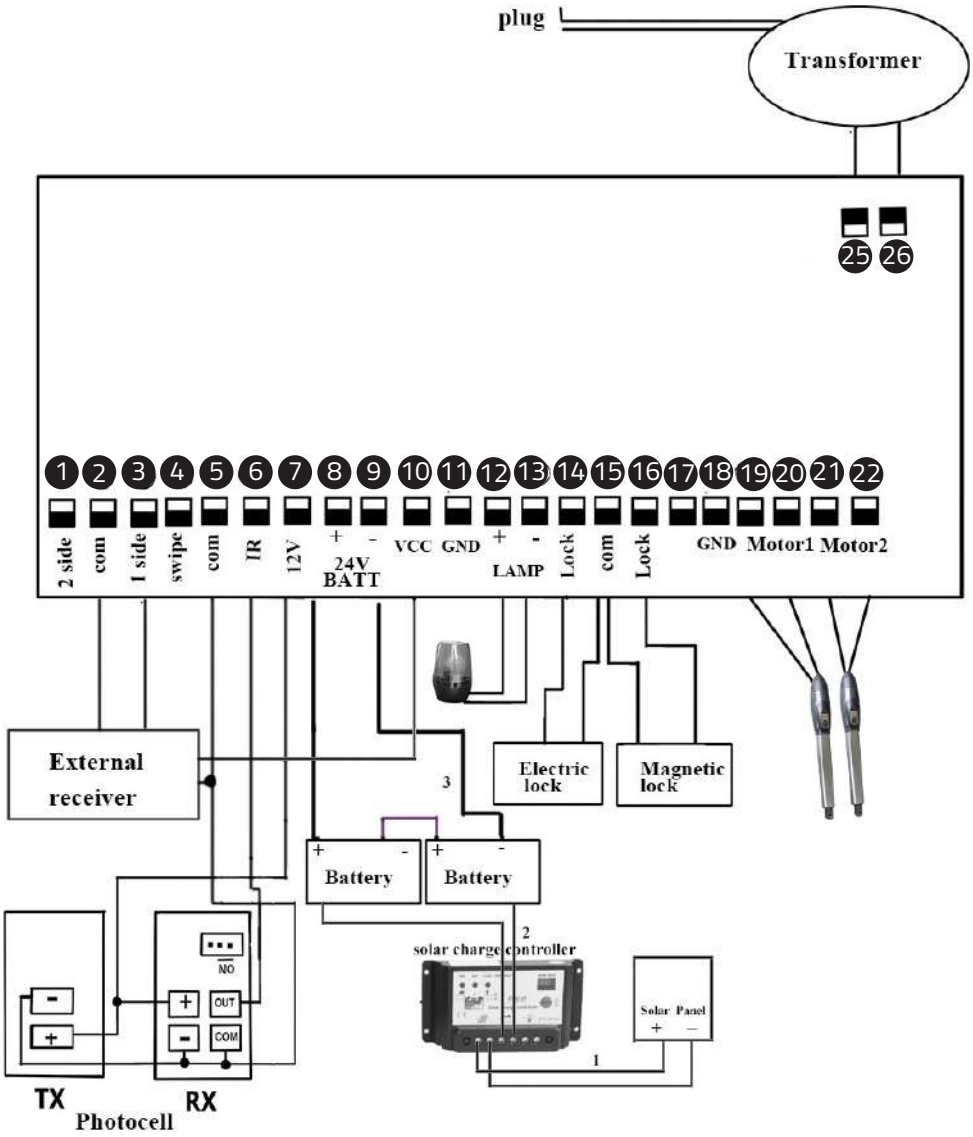

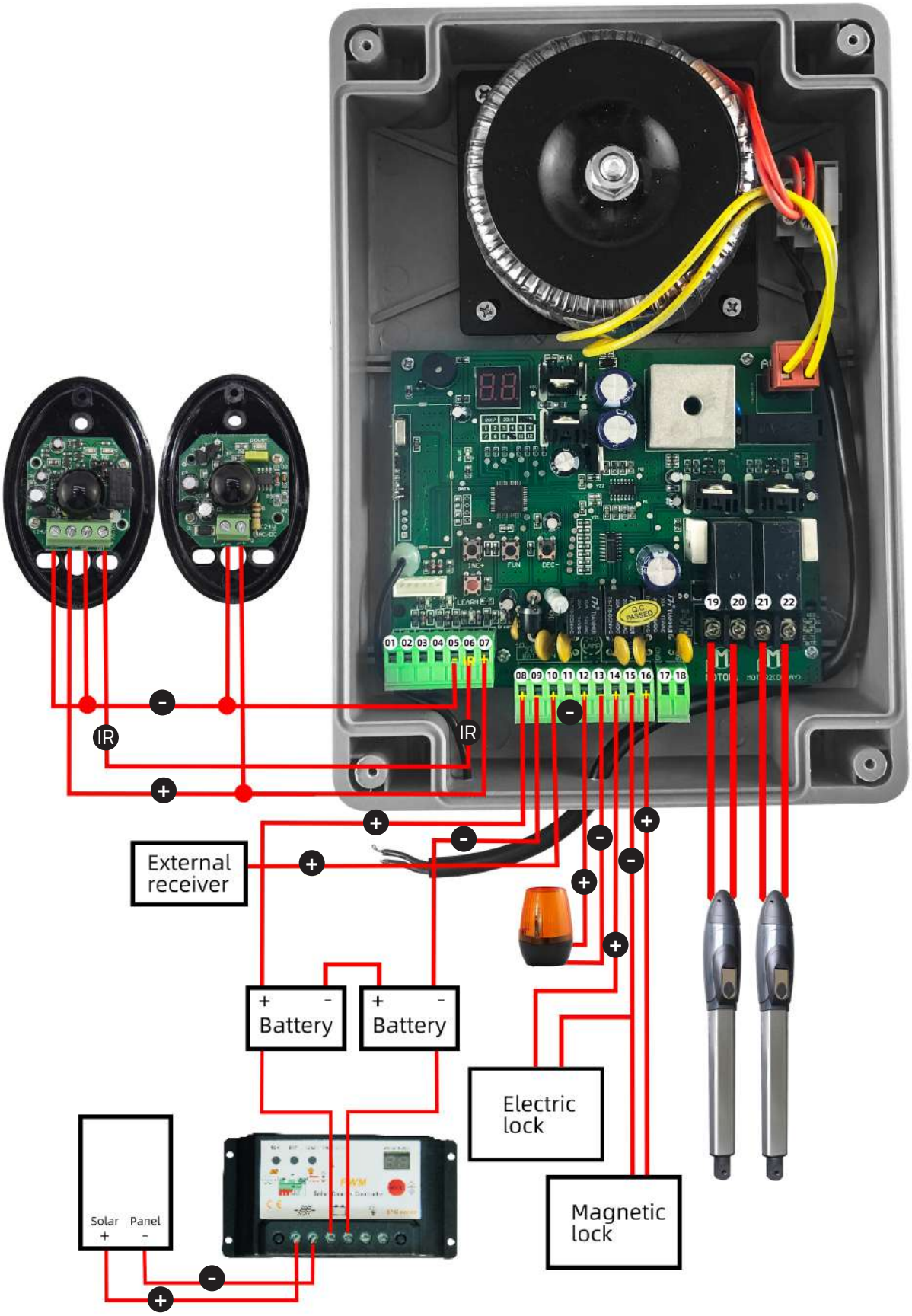
IR
IR
External receiver
Battery
Battery
Electric lock
Magnetic lock
Solar Panel
+
-

## Afstandsbediening

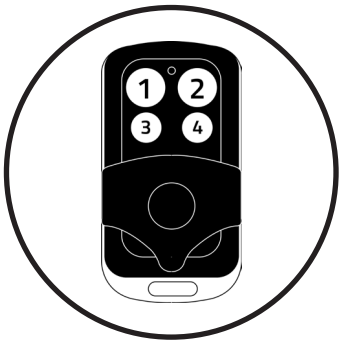


Knop «1» ingedrukt om enkele poort te bedienen;

knop «2» ingedrukt om dubbele poort te bedienen poort;

knop «3» ingedrukt voor alarmuitgang

Programmeer nieuwe afstandsbediening:

**> Eerste stap:**

Druk de LEARN-toets op de besturingsprintplaat [29] ongeveer 1 seconde in, de indicatieled gaat uit, dan betekent dit dat u nu al in het leerproces bent gekomen Tweede stap:

Druk op een willekeurige knop van de nieuwe afstandsbediening voor ongeveer 2 seconden, dan zou het digitale display het nummer van de afstandsbediening weergeven, terwijl de indicator-LED aan boord vier keer begint te knipperen met een zoemgeluid, dan betekent nu dat het inleren succesvol is.

Let op! Nadat u op de LEARN-toets hebt gedrukt, als u het nieuwe afstandsbedieningssignaal niet binnen 5 seconden ontvangt, gaat de indicator-LED aan en verlaat het inleren. Verwijder de afstandsbediening:

Houd de LEARN-toets ongeveer 5 seconden ingedrukt, als het zoemgeluid en het indicator-LED-lampje aan zijn, betekent dit dat de afstandsbediening met succes is verwijderd.

## Instelling van het bedieningspaneel

Na het inschakelen zal de digitale display zichzelf controleren van 00-99 met een zoemgeluid. Als het indicator-LED-lampje brandt, zoemt het stopgeluid, betekent dit dat het systeem normaal is.

**Basisverrichtingsmethode:**

Houd de toets [ FUN] ingedrukt totdat de digitale display P0 toont. Nu gaat u naar de menu-instelling. U kunt de [INC+] [DEC-] aanpassen om het serienummer of de numerieke waarde te verhogen of te verlagen. Druk na het instellen van de gegevens goed op [ FUN] om de gegevens op te slaan. Met één geluid van de zoemer is de opslag succesvol.

Na het opslaan van de gegevens zou het digitale display nog steeds op het zojuist ingestelde menunummer staan, als u de volgende menu-instelling moet invoeren, druk dan op [INC+] of [DEC-] om een keuze te maken en bevestig met [FUN] om het menunummer in te voeren dat u wilt instellen. Bijvoorbeeld nadat u de P0 waarde hebt opgeslagen en op [FUN] hebt gedrukt om deze op te slaan, dan zou het digitale display nog steeds het nummer P0 tonen, en als u verder wilt gaan om P1 in te stellen, druk dan op één [INC+], dan toont het digitale display P1, druk later op [FUN] om de P1 instelling in te voeren.
Als u de volgende menu-instelling niet hoeft in te voeren, kunt u op [LEARN] drukken om de menu-instelling te verlaten.

| HANDMATIGE INSTELLING | FUN | BEREIK ( INC +/ DEC - ) | STANDAAR-DINSTELLING | GEMARKEERD OP DE CONTROLEKAART |
|---|---|---|---|---|
| P0 | Zachte starttijdinstelling | 0-6 s | 2 s | SOFT START |
| P1 | Motor 1 afstelling van de kracht bij lage snelheid in de loopstal. | 0-20Level | 6th Level | MI LOW OVER LOAD |
| P2 | Motor 1 hogesnelheidsloopkracht-verstelling. | 0-20Level | 10th Level | M1 HI OVER LOAD |
| P3 | Motor 2 lage snelheidsloopkrach-taanpassing. | 6th Level | 10th Level | M2 LOW OVER LOAD |
| P4 | Motor 2 hoge snelheidsloopkrach-taanpassing. | 0-20Level | 10th Level | M2 HI OVER LOAD |
| P5 | Instellen van de hoge snel-heidslooptijd. | 0-33s | 5s | HI-SPEED |
| P6 | Instellen van de automatische slui-tingstijd na het uitnemen van de kaart. | 0-99s | 10s | CARD-CLOSE AUTO CLOSE |
| P7 | Om de intervaltijd bij het openen van de deur in te stellen | 0-10s | 0(dichtbij) | OPEN DELAY |
| P8 | Om de intervaltijd bij het sluiten van de deur in te stellen | 0-10s | 0(dichtbij) | CLOSE DELAY |
| P9 | Om de automatische sluitingstijd in te stellen. | 0-99s | 0(dichtbij) | AUTO CLOSE |
| PA | Instellen van de alarm-uitgang van de lamp | 0 | | |
| PB | Om het slot in te stellen. | 0-2s | | |
| PC | Knop voor selectie op afstand | 0-3 | 3 | |
| PD | Om te kiezen voor fotocelwerk en NC of NO | 0-1 | 1(NC) | |
| PE | Om te kiezen voor een enkele/ dubbele poort open | 0-1 | 0(dubbel) | |
| PO | RESET | 0-1 | 0(dubbel) | RESET |

## Instelling van het bedieningspaneel

**1. Om de zachte starttijd in te stellen:**

Wanneer de digitale display P0 aangeeft, staat de poortopener op de instelling van de zachte starttijd. De instelbare softstarttijd van 0-6s, 0s betekent het sluiten van de softstarttijd, max. softstarttijd 6s. Bij elke druk op de toets [INC+] wordt het cijfer met 1 verhoogd; bij elke druk op de toets [DEC-] wordt het cijfer met 1 verlaagd. Druk op de toets [FUN] om de gegevens op te slaan wanneer de softstarttijd is gekozen, waarna de instelling van de softstarttijd wordt beëindigd (fabrieksinstelling 2s).

**2. Om het niveau van de overtrekkracht in te stellen:**
**2a--** Wanneer de digitale display P1 aangeeft, staat de poortopener op de motor 1 voor de instelling van de overtrekkracht bij lage snelheid. Er zijn 0-20 niveaus voor optioneel, elke keer dat u de toets [INC+] indrukt en loslaat, wordt het cijfer met 1 verhoogd; elke keer dat u de toets [DEC-] indrukt en loslaat, wordt het cijfer met 1 verlaagd. Druk op de toets [FUN] om de gegevens op te slaan wanneer het gekozen niveau van de overtreksterkte is bereikt, waarna de instelling van de overtreksterkte van Motor 1 voor lage snelheidsloopkrachtschema's is voltooid. (fabrieksinstelling 6 niveau)

**2b--** Wanneer de digitale display P2 aangeeft, staat de poortopener op Motor 1 hoge snelheidsloopkrachtaanpassing. Er is 0-20 niveaus voor optioneel. Elke druk op de toets [INC+] verhoogt het cijfer met 1; elke druk op de toets [DEC-] verlaagt het cijfer met 1. Druk op de toets [FUN] om de gegevens op te slaan wanneer het gekozen niveau van de overtreksterkte is bereikt, waarna de overtreksterkte van Motor 1 hogesnelheidsloopkrachtaanpassing is voltooid. (fabrieksinstelling 10 niveau)

**2c--** Wanneer de digitale display P3 aangeeft, staat de poortopener op de Motor 2 lage snelheidsloopkrachtschakelaar. Er is 0-20 niveaus voor optioneel. Elke druk op de toets [INC+] verhoogt het cijfer met 1; elke druk op de toets [DEC-] verlaagt het cijfer met 1. Druk op de toets [FUN] om de gegevens op te slaan wanneer het gekozen niveau van de overtreksterkte is bereikt, daarna wordt de overtreksterkte van Motor 2 voor de instelling van de overtreksterkte bij lage snelheid beëindigd. (fabrieksinstelling 6 niveau)

**2d--** Wanneer de digitale display P4 aangeeft, staat de poortopener op Motor 2 hoge snelheidsloopkrachtaanpassing. Er is 0-20 niveaus voor optioneel. Elke keer dat u de toets [INC+] indrukt en loslaat, wordt het cijfer met 1 verhoogd; elke keer dat u de toets [DEC-] indrukt en loslaat, wordt het cijfer met 1 verlaagd. Druk op de toets [FUN] om de gegevens op te slaan wanneer het gekozen niveau van de overtreksterkte is bereikt, waarna de overtreksterkte van de Motor 2-high speed running stall force adjustment wordt beëindigd. (fabrieksinstelling 10 niveau)

**3. Om de hoge snelheidslooptijd in te stellen:**

Wanneer de digitale display P5 aangeeft, staat de poortopener in de instelling voor de hoge snelheidslooptijd. Er is 0-33s voor optioneel. 0s betekent zonder hoge snelheidsloop dat de poortopener met lage snelheid blijft lopen. Max. hoge snelheidslooptijd 33s. Elke keer dat u de toets [INC+] indrukt en loslaat, wordt het cijfer met 1 verhoogd; elke keer dat u de toets [DEC-] indrukt en loslaat, wordt het cijfer met 1 verlaagd. Druk op de toets [FUN] om de gegevens op te slaan wanneer de hogesnelheidslooptijd is gekozen, waarna de instelling van de hogesnelheidslooptijd is voltooid. (fabrieksinstelling 5s)

**4. Om de automatische sluitingstijd na het vegen van de kaart in te stellen:**

Wanneer de digitale display P6 aangeeft, staat de poortopener op auto-sluit tijd instellen (OPMERKING! deze auto-sluit tijd betekent alleen maar de auto-sluit functie die door middel van een extern apparaat wordt gerealiseerd). Er is 0-99s voor facultatief. 0 betekent de poortopener niet automatisch zou sluiten na het vegen van de kaart. Maximum auto sluit tijd na swipe kaart 99s. Elke keer dat u de [INC+] knop indrukt en loslaat, neemt het cijfer toe met 1; elke keer dat u de [DEC-] knop indrukt en loslaat, neemt het cijfer af met 1. Druk op de [FUN] knop om de gegevens op te slaan wanneer de auto-sluitingstijd na de gekozen veegkaart is verstreken, en vervolgens de auto-sluitingstijd na de veegkaart. (fabrieksinstelling 10s)
**5. Om de intervaltijd in te stellen:**

**5a.** Wanneer de digitale display P7 aangeeft, staat de poortopener op de instelling van de open intervaltijd. Er is 0-10s voor optioneel. 0s betekent dat dubbele poorten tegelijkertijd geopend zijn. «1» betekent dat Motor 1 1 seconde begint te openen voordat Motor 2 begint te openen. Maximale open intervaltijd 10s. Elke keer dat u de knop [INC+] indrukt en loslaat, wordt het cijfer met 1 verhoogd; elke keer dat u de knop [DEC-] indrukt en loslaat, wordt het cijfer met 1 verlaagd. Druk op de knop [FUN] om de gegevens op te slaan wanneer de gekozen open intervaltijd wordt geopend, waarna de instelling van de open intervaltijd wordt beëindigd. (fabrieksinstelling 0s)

**5b.** Wanneer het digitale display P8 aangeeft, staat de poortopener op de instelling van de gesloten intervaltijd. Er is 0-10s voor optioneel. 0s betekent dat dubbele poorten tegelijkertijd sluiten. «1» betekent dat Motor

2 1 seconde begint te sluiten voordat Motor 1 begint te sluiten. Maximale sluitintervaltijd 10s. Elke keer dat u de knop [INC+] indrukt en loslaat, wordt het cijfer met 1 verhoogd; elke keer dat u de knop [DEC-] indrukt en loslaat, wordt het cijfer met 1 verlaagd. Druk op de knop [FUN] om de gegevens op te slaan wanneer de gekozen intervaltijd voor het sluiten van de motor is ingesteld, en vervolgens de instelling voor de intervaltijd voor het sluiten van de motor is voltooid. (fabrieksinstelling 0s)

**6. Om de automatische sluitingstijd in te stellen:**

Wanneer het digitale display P9 aangeeft, staat de poortopener op de instelling voor automatische sluitingstijd. Er is 0-99s voor optioneel. 0s betekent dat de poortopener niet automatisch sluit. De maximale automatische sluitingstijd is 99s. Elke keer dat u de toets [INC+] indrukt en loslaat, wordt het cijfer met 1 verhoogd; elke keer dat u de toets [DEC-] indrukt en loslaat, wordt het cijfer met 1 verlaagd. Druk op de toets [FUN] om de gegevens op te slaan wanneer de gekozen tijd voor automatisch sluiten is verstreken, waarna de instelling van de tijd voor automatisch sluiten wordt beëindigd. (fabrieksinstelling 0)

**7. Instellen van lamp/alarm-uitgangscontrole:**

Wanneer het digitale display « PA « aangeeft, staat de poortopener op « lamp/alarm « uitgangscontrole instelling. Er is 0-3 voor optioneel. «0» betekent dat het alarm op monostabillity-model staat. De lamp is zonder spanningsuitgang na het sluiten van de poort voor een totaal van 30s. Andere tijden zijn met een uitgangsspanning van 12 v. «1» betekent dat het alarm op monostabillity mo¬del staat en dat de lamp alleen zou knipperen als de poort loopt. «2» betekent dat het alarm op bistabillity-model staat en de lamp zonder uitgangsspanning nadat de poort gedurende 30s volledig gesloten is. «3» betekent dat het alarm op bistabillity-model staat en de lamp alleen zou knipperen als de poort loopt. Elke keer dat u de toets [INC+] indrukt en loslaat, wordt het cijfer met 1 verhoogd; elke keer dat u de toets [DEC-] indrukt en loslaat, wordt het cijfer met 1 verlaagd. Druk op de toets [FUN] om de gegevens op te slaan wanneer de gekozen tijd voor het automatisch sluiten is verstreken, waarna de instelling van de lamp/alarm-uitgangsregeling wordt beëindigd. (fac¬torium ingesteld op 0)

**8. Om de vergrendelingstijd in te stellen:**

Wanneer de digitale display Pb aangeeft, staat de poortopener op de instelling van de sluittijd. Met de tijd van de slotbediening bedoelen we de tijd dat we het slot zouden kunnen bedienen. Er is 0-1 voor optioneel. «0» betekent dat de tijd voor de slotbediening 0,5s is, «1» betekent dat de tijd voor de slotbediening 5s is. Elke keer dat u de toets [INC+] indrukt en loslaat, wordt het cijfer met 1 verhoogd; elke keer dat u de toets [DEC-] indrukt en loslaat, wordt het cijfer met 1 verlaagd. Druk op de toets [FUN] om de gegevens op te slaan wanneer de gekozen tijd voor de blokkering is ingesteld, waarna de instelling van de blokkeringstijd is voltooid. (fabrieksinstelling 0)

**9. Om te kiezen voor een enkele/dubbele poort open:**
Wanneer het digitale display een PC aangeeft, staat de poortopener op de stand enkel/dubbel poortopener. Er is 0-3 voor optioneel. «0» betekent dat de poort niet op afstand kon openen, «1» betekent dat de poort slechts één enkele poort kan openen, «2» betekent dat de poort slechts twee bladpoorten kan openen, «3» betekent dat de poort zowel één enkele poort als twee bladpoorten kan openen. Elke keer dat u de toets [INC+] indrukt en loslaat, wordt het cijfer met 1 verhoogd; elke keer dat u de toets [DEC-] indrukt en loslaat, wordt het cijfer met 1 verlaagd. Druk op de toets [FUN] om de gegevens op te slaan wanneer de gekozen enkele/dubbele poort opengaat, waarna de instelling van de afstandbediening wordt beëindigd. (fabrieksinstelling 3)

**10. Om te kiezen voor fotocelwerk in NC of NO**

Wanneer het digitale display Pd aangeeft, kunt u kiezen voor het fotocelwerk in NO of NC.

Waarde 00 betekent werk in NO, waarde 01 betekent werk in NC.

**11. Om te resetten:**

Wanneer de digitale display Po aangeeft, staat de poortopener in de ruststand. Na het invoeren van de Po-instelling, drukt u op de [ FUN] om op te slaan en vervolgens op de reset

## FLITSLAMP WAARSCHUWING

**Veiligheidsinstructie**

**1. Lees voor de veiligheid de gebruikershandleiding zorgvuldig door voordat u het apparaat in gebruik neemt;**

**2. Wees er zeker van dat de stroom is uitgeschakeld voordat u het product aansluit, het product wordt geproduceerd zonder zekering;**

## Specificaties flitslamp

| | |
|---|---|
| Werkspanning | 12-265 VAC/DC |
| Laadvermogen | **< 3 W** |
| Flikkerfrequentie | 1 HZ |
| Werktemperatuur | **-20°C ~ +60°C** |
| IP-adres IP-adres | IP54 |

## Flitslamp assemblage

**Voedingsingang aansluiten op de printplaatklem 12 voor «+» en 13 voor «-».**
**Werkend vermogen 12V-265V DC/AC**
**2 SW1-schakelaar**
**Het is de schakelaar voor het schakelen van LED's in flikkering of verlichting.**
**Wanneer SW1 bij het aansluiten, zal de LED flikkeren na het inschakelen.**
**Wanneer SW1 bij het loskoppelen, zal de LED oplichten na het inschakelen.**
**Raadpleeg de kaart van de besturingskaart voor gedetailleerde informatie over de aansluiting.**

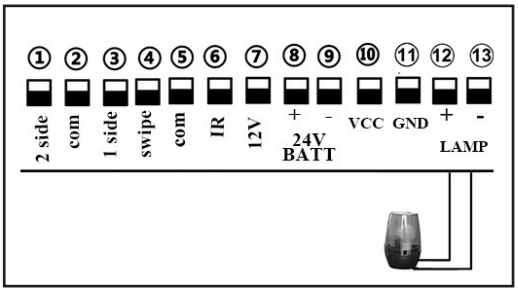

## Fotocellen

Sluit aansluitklem 4 aan op de «COM» van de fotocel RX.
Sluit aansluitklem 5 aan op de «IR» van fotocel RX.
De terminal levert stroom voor een extern apparaat.
Sluit dus klem 7 aan op de «+» van fotocel RX en TX.
Sluit terminal 5 aan op de «-» van fotocel RX en TX.

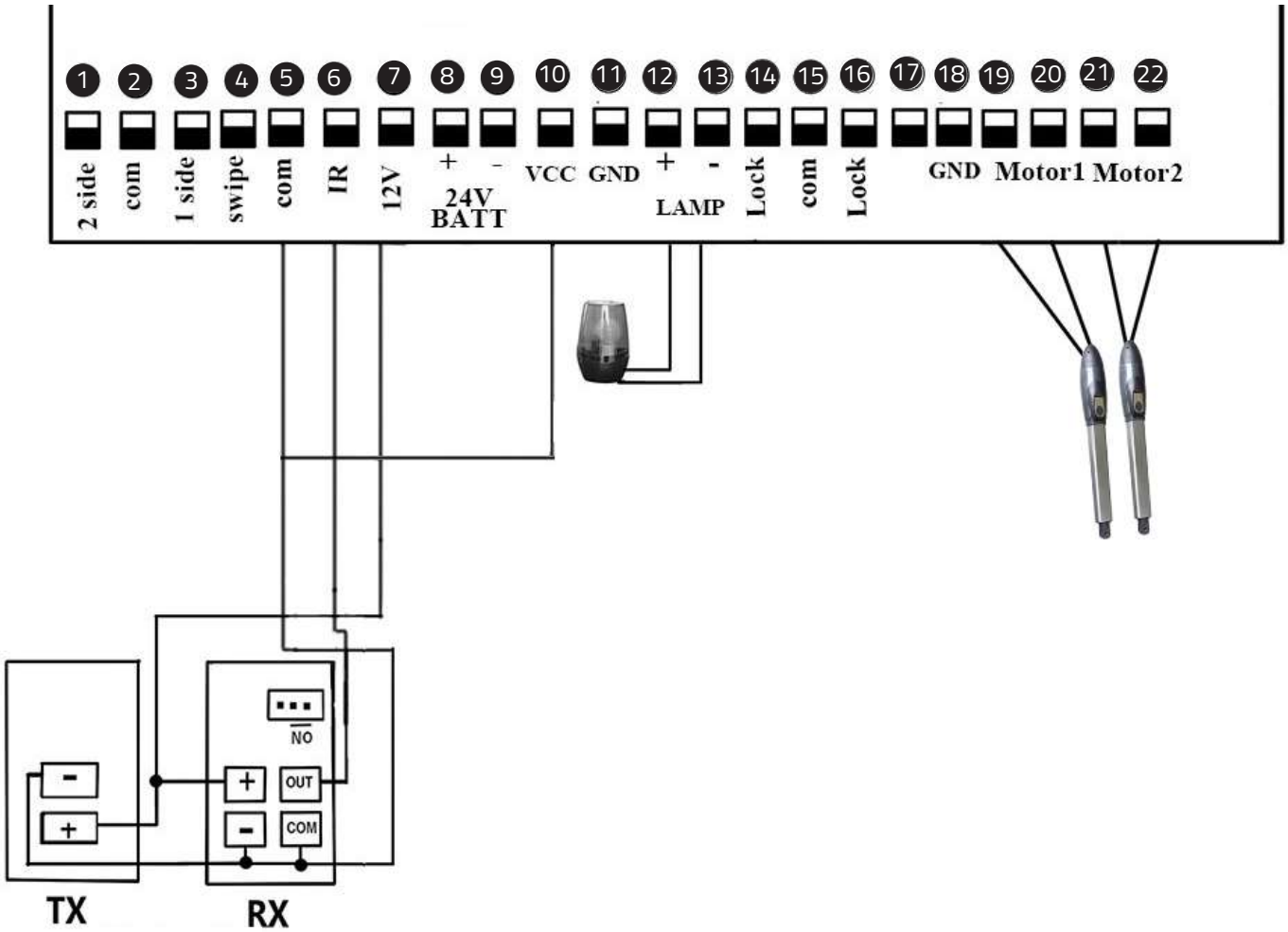


Fotocellen

## Verklaring van CE-conformiteit

Technisch rapportnummer : DL-2020061820E / DL-2020061791S

**Hoortrade SAS**
4 bis avenue jean françois raclet 69007 lyon France

Verklaart dat het volgende product/

SKU: JJ-PKM-C03-330K – HOORTRADE referentie : STI-000024
Voldoet aan de essentiële vereisten die in de volgende richtlijnen zijn vastgesteld:

**Low Voltage Directive**

EN 60335-1 :2012+A11 :2014+A13 :2017+A1 :2019+A14 :2019

**En voldoet aan de volgende normen:**

EN 55014-1 :2017
EN 61000-3-2 :2019
EN 61000-3-3 :2013+A1 :2019
EN 55014-2 :2015
EN 61000-4-5 :2009+A1 :2017
EN 61000-4-6 :2014/AC :2015
EN 61000-4-11 :2019

«De fabrikant verklaart ook dat het niet is toegestaan om de bovengenoemde onderdelen te gebruiken zolang het systeem waarin ze zijn ingebouwd, in overeenstemming met de Europese richtlijn wordt verklaard.
Elke wijziging aan de machine zonder onze voorafgaande aanvaarding maakt deze verklaring ongeldig.
»

**Belangrijkste technische kenmerken :**

Motorspanning: 24VDC 80W.
Ingangsvermogen: 220VAC±10%/110VAC±10%
Rotatiesnelheid: 350 RPM.
De verlengde snelheid van de arm: 2,4 cm/s.
Maximale slag van de arm: 300 mm.
Doorlooptijd: 5 minuten
Maximale enkele ontluchtingslengte: 3 meter
Max. gewicht van een enkele ontluchter: 350 KG
Milieutemperatuur: -45°C ~ +50°C
Beschermingsklasse: IP55
Maximale poort open hoek: 120 graden
Maximale piek N: 3500
Serienummer : 2020/06/00001 tot JJJJ/MM/xxxxx

**Gedaan te Lyon, 17 juni 2020**

Naam van de ondertekenaar : **CHARPE**

Positie : **VOORZITTER**

Handtekening

## UWAGA

▪ Ten produkt musi być zainstalowany przez dobrze wyszkolony, wykwalifikowany personel zgodnie z przepisami bezpieczeństwa w zakresie urządzeń do otwierania bram skrzydłowych w budynkach mieszkalnych i komercyjnych. Personel niewykwalifikowany może uszkodzić urządzenia i spowodować szkody dla ludności.

▪ Przed instalacją lub wykonaniem jakichkolwiek czynności konserwacyjnych należy odłączyć zasilanie elektryczne

▪ Przed instalacją należy dokładnie przeczytać instrukcję obsługi. Nieprawidłowa instalacja lub niewłaściwe użytkowanie produktu może spowodować poważne szkody dla użytkowników i mienia.

▪ Jeśli przewód elektryczny jest uszkodzony lub złamany, należy go wymienić na cały i odpowiednio zaizolowany, aby uniknąć porażenia prądem elektrycznym lub jakiegokolwiek niebezpiecznego środowiska.

▪ Nadajniki bezprzewodowe należy przechowywać w miejscu niedostępnym dla dzieci.

▪ Nie pozwalaj dzieciom lub innym osobom stać na drodze ramion silnika lub drogi bramy podczas pracy.

▪ Nie należy używać zdalnych nadajników bezprzewodowych, gdy bramy są poza zasięgiem wzroku

▪ Nie należy instalować produktów w środowiskach korozyjnych, łatwopalnych i/lub wybuchowych.

▪ Unikać instalowania ramienia silnika w miejscach, w których klucz ręcznego zwalniania jest wystawiony na działanie czynników zewnętrznych.

## Wymagane narzędzia

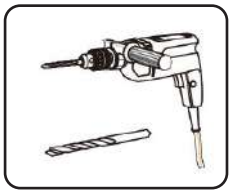
(Wymagane)

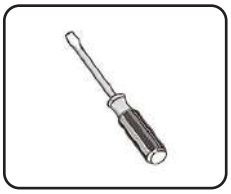
(Wymagane)

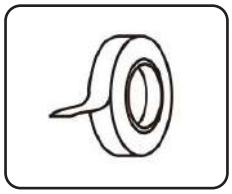
(Wymagane)

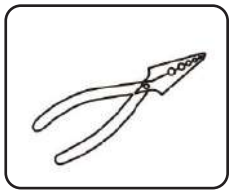
(Wymagane)

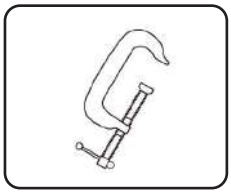
(Wymagane)

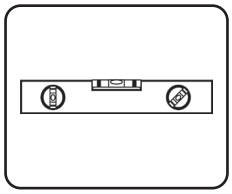
(Wymagane)

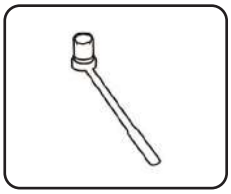
(Wymagane)

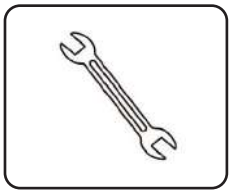
(Wymagane)

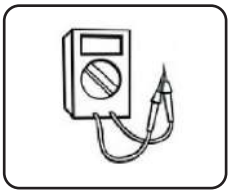
(Zalecana)

---

x2

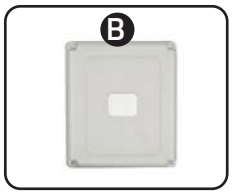

x1

x1

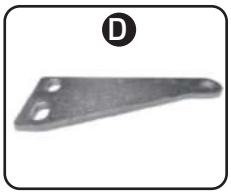

x2

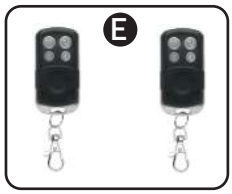

x2

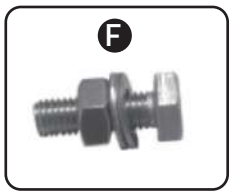

x4

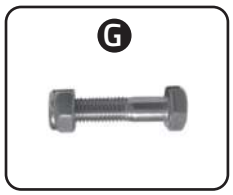

x2

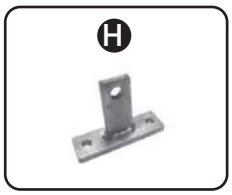

x2

x2

x2

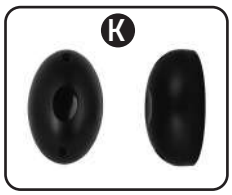

x2

x1

## Numer seryjny

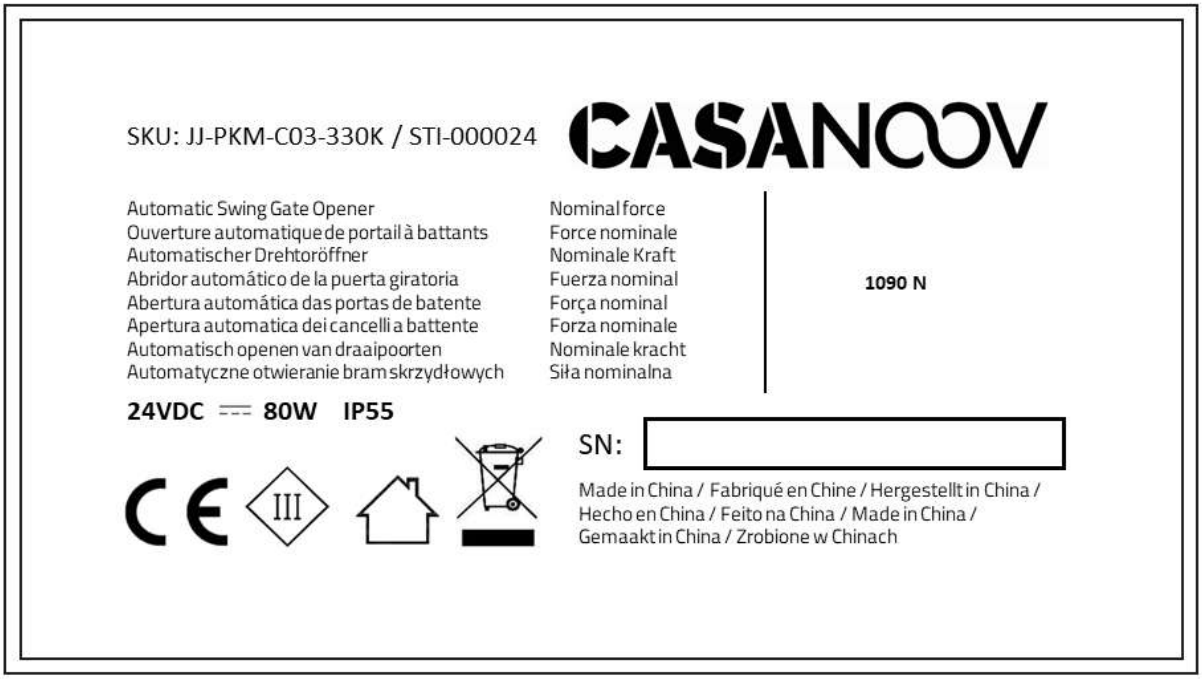


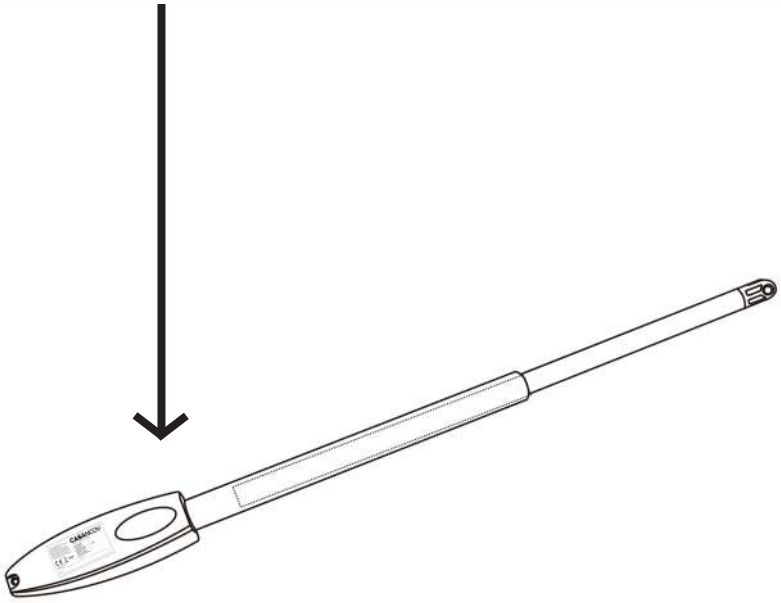

## Przegląd produktów

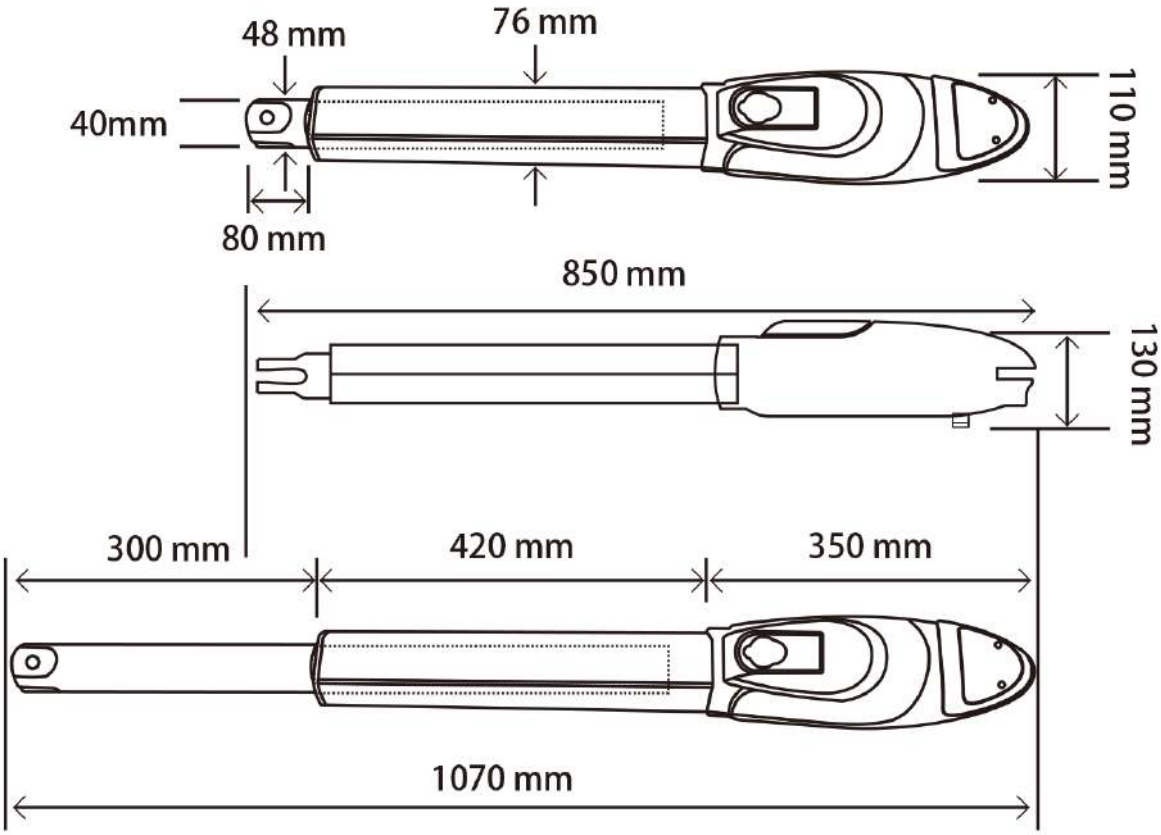


## Specyfikacje techniczne

| | |
|---|---|
| Napięcie silnika : **24VDC 80W wejście 2A** | Maksymalny ciężar pojedynczego otworu wentylacyjnego : **350 KG** |
| Moc wejściowa : **220VAC±10%/110VAC±10%** | Temperatura otoczenia : **-45°C ~ +50°C** |
| Prędkość obrotowa : **350 obr/min** | Stopień ochrony : **IP55** |
| Prędkość wysuwania ramienia : **2.4cm/s** | Maksymalny kąt otwarcia bramy : **120 degree** |
| Maksymalny skok ramienia : **300 mm** | Wydajność znamionowa : **3000N** |
| Maksymalny czas prądu roboczego : **5,5A maks. 10s** | Maksymalna pojemność znamionowa : **3500N** |
| Maksymalna długość pojedynczego otworu wentylacyjnego: **3 metry** | Automatyka Dual Swing Gate Waga brutto : **23KG** |

## Automatyka Swing Gate Cechy i opcje

1. Lampa błyskowa
2. Skrzynka kontrolna
3. Fotokomórki
4. Silnik otwieracza do bram skrzydłowych
5. Usuń auto-zamknięcie i zatrzymaj środkowy ogranicznik
6. Pilot zdalnego sterowania

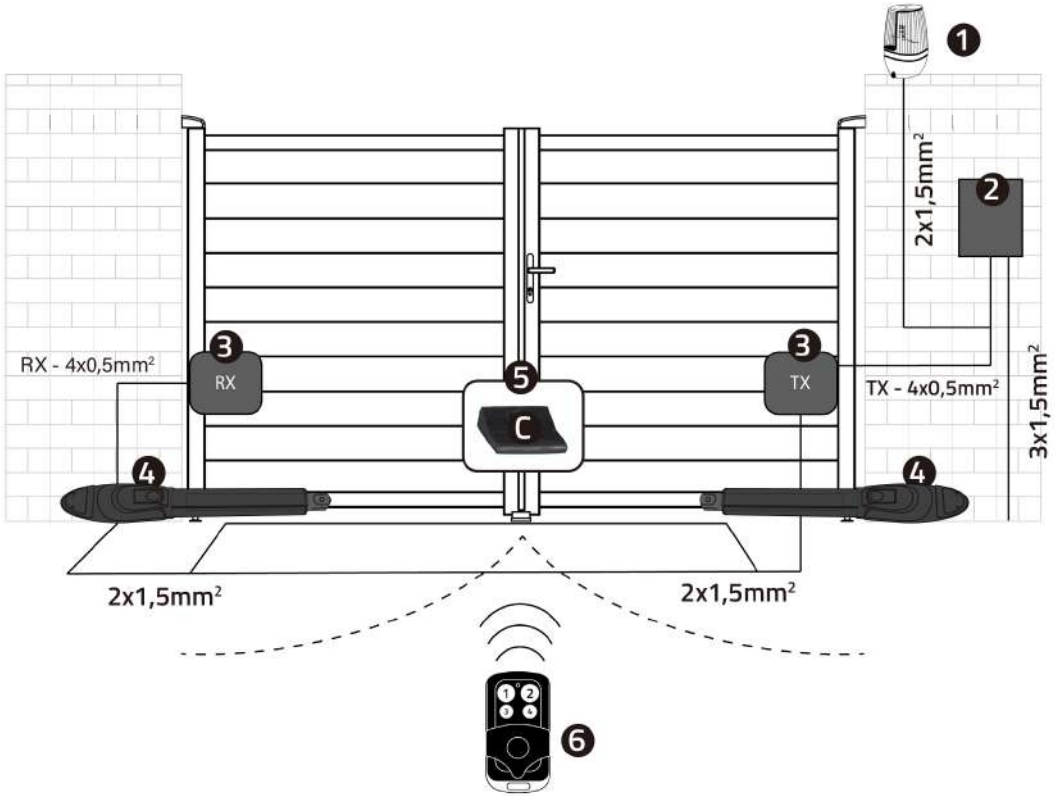


## Ręczne odblokowanie

**Otwórz bramę ręcznie:** Zwolnij kluczem, a następnie unieś ją.

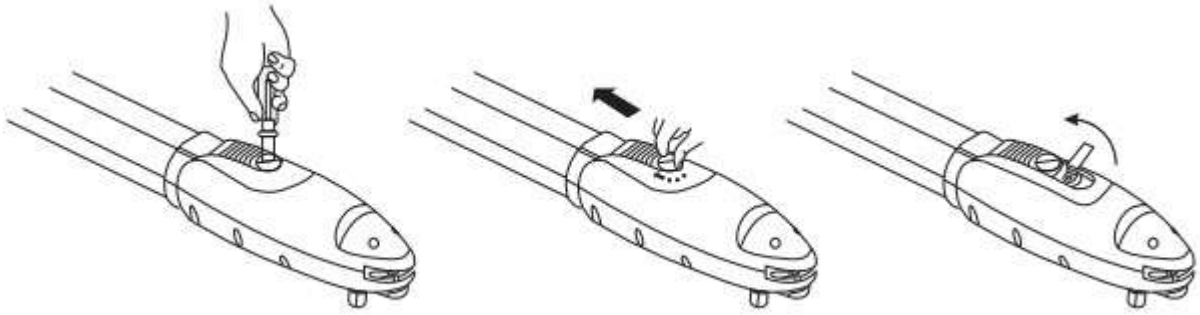

1. Obrócić okrągłą płytę na części zwalniającej do pozycji «OTWARTE».
2. Wypchnij część zwalniającą do końca.
3. Użyj klucza zwalniającego, aby obrócić sworzeń w kierunku zgodnym z ruchem wskazówek zegara do końca.

## Opcje ogólne i akcesoria

**- Gdy brama jest zablokowana:** brama się zatrzymuje.

**- Opcjonalnie :** Kontroler otwierania bramy może być podłączony do systemu solarnego, ostrzegawczego światła błyskowego, fotokomórki, baterii rezerwowej, klawiatury i innych urządzeń kontroli dostępu.

**- Kontrola prędkości :** Prędkość otwierania i zamykania bramy może być regulowana.

**- Delikatny start :** Regulator otwierania bramy jest wyposażony w funkcję łagodnego startu.

**- Automatyczne zamykanie :** System Otwierania Bramy jest wyposażony w funkcję automatycznego zamykania z regulowanym czasem opóźnienia zamykania.

**- Brama pojedyncza lub podwójna :** Brama pojedyncza lub podwójna może być otwierana.

**- Wiele nadajników zdalnego sterowania :** Kontroler może łatwo pomieścić kilka unikalnych dodatkowych pilotów do sterowania otwieraczem bramy skrzydłowej.

**- Bateria zapasowa :** DC 24V bateria zapasowa może być włączona

**- Urządzenia opcjonalne :** DC 24V Gate Lock, fotokomórka, klawiatura, fotokomórka, przycisk, duży lub mały rozmiar skrzynki kontrolnej.

Otwieracz bramy może być skonfigurowany tak, aby umożliwić płynną, bezgłośną pracę.

Otwieracz bramy może być skonfigurowany w taki sposób, że domyślnie włącza stan otwarcia lub zamknięcia, w zależności od rozmieszczenia dostarczonych uchwytów sprzętowych.

**OSTRZEŻENIE**

**Regulacja różnych kątów tylnego wspornika Stała płyta montażowa w celu dopasowania do różnych warunków montażu.**

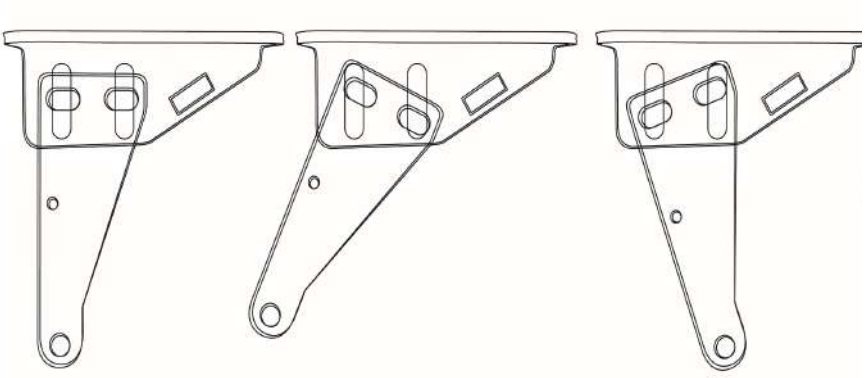

**WARNING**

**Mocowanie silnika na wsporniku.**

**Uważaj, aby kabel elektryczny znajdował się we właściwym miejscu!**

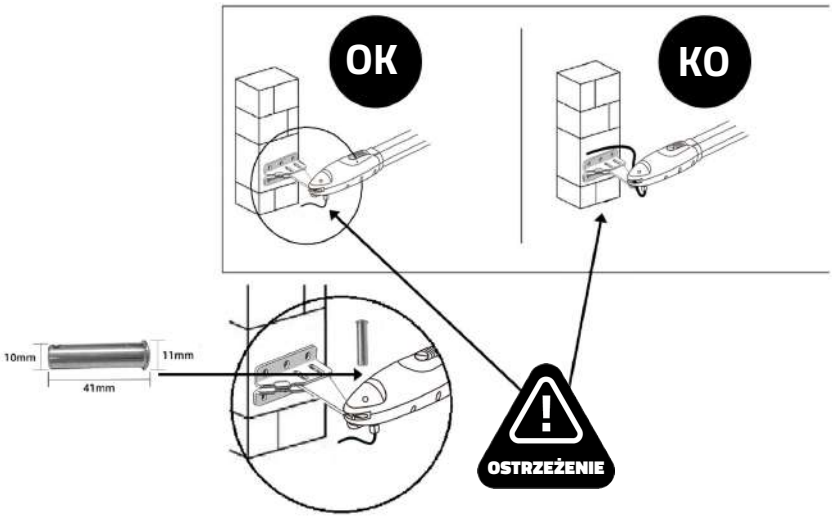


KABEL NIE MOŻE BYĆ MONTOWANY NAD RAMIENIEM SILNIKA.
MOŻE ON ŚCISKAĆ I ROZRYWAĆ KABEL ORAZ POWODOWAĆ PORAŻENIE PRĄDEM.

## Instalacja przedłużonego końca silnika do bramek

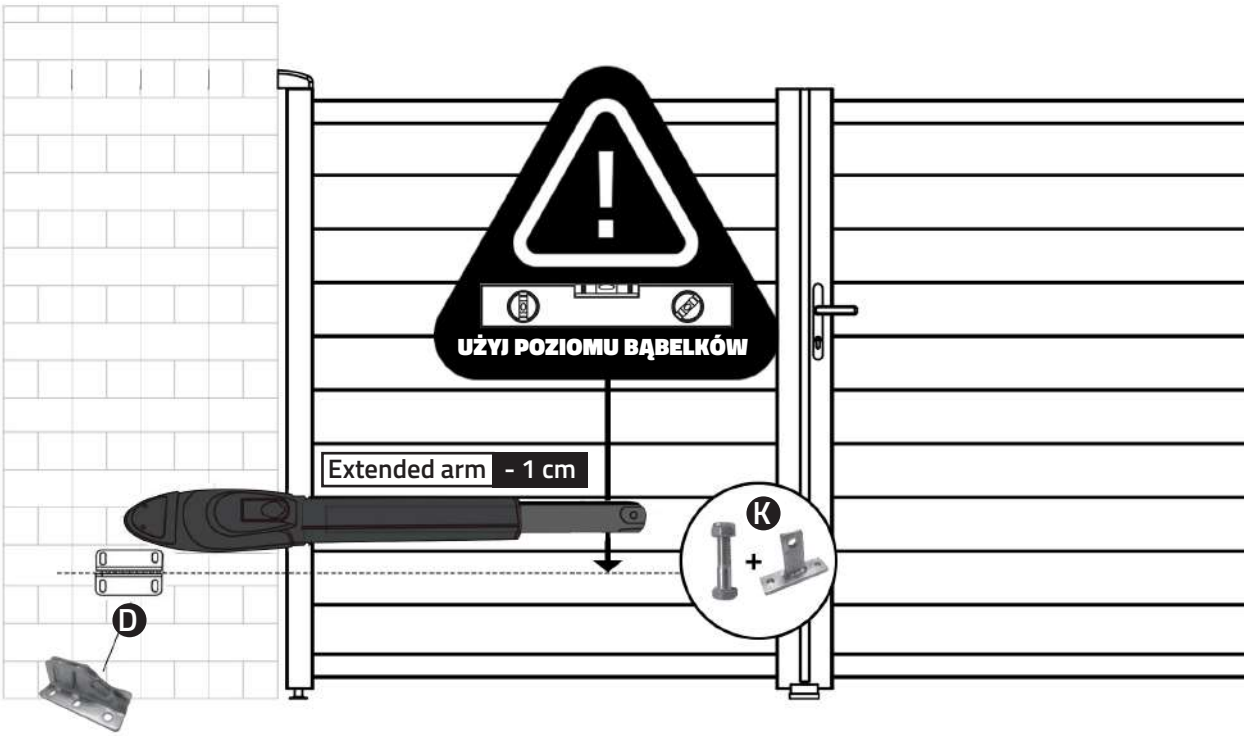


**Przed montażem: wysunąć ramię silnika do jego maksymalnego rozmiaru, a następnie schować do środka o około 1 cm.**
**Upewnij się, że wysokość wspornika słupka znajduje się dokładnie na tym samym poziomie co wysokość wspornika bramy.**

**Brak zapewnienia dokładnej wspólnej wysokości spowoduje, że ramię silnika wygina się, co prowadzi do awarii. Ponadto, siła do pchania lub ciągnięcia bramy zostanie zmniejszona powodując silnik do otwierania lub zamykania bram z trudem lub może nie działać skutecznie w ogóle. Duże różnice wysokości spowodują uszkodzenie silnika i ramienia silnika.**

## Instalacja ramion silnikowych do bramek

Silnik bramy nie może być stosowany w przypadku bramy, która jest nieskuteczna lub niebezpieczna, ani do usuwania usterek spowodowanych nieprawidłowym montażem lub niewłaściwą konserwacją.

Przed przystąpieniem do montażu należy sprawdzić następujące elementy:
1) Upewnić się, że ciężar i wymiary bramy odpowiadają zakresowi pracy silnika bramowego. Nie używać motoreduktora bramki, jeśli specyfikacje bramki nie odpowiadają wymaganiom.
2) Upewnić się, że konstrukcja bramy odpowiada kryteriom automatycznego działania i regulacji siły.
3) Upewnić się, że w trakcie otwierania i zamykania skrzydeł bramy nie występuje poważne tarcie.
4) Upewnić się, że brama znajduje się w pozycji poziomej i nie przesuwa się w żadnej pozycji na boki.
5) Upewnij się, że brama może wytrzymać uderzenie momentu obrotowego silnika, gdy jest zamontowana w dowolnym otworze wspornika, którego powierzchnia jest wystarczająco stabilna.
6) Upewnij się, że czujniki fotoelektryczne są zainstalowane na płaskich powierzchniach, aby zapewnić, że oba końce odbioru i nadawania odpowiadają sobie.
7) Sprawdzić wymiary silników, jak poniżej:

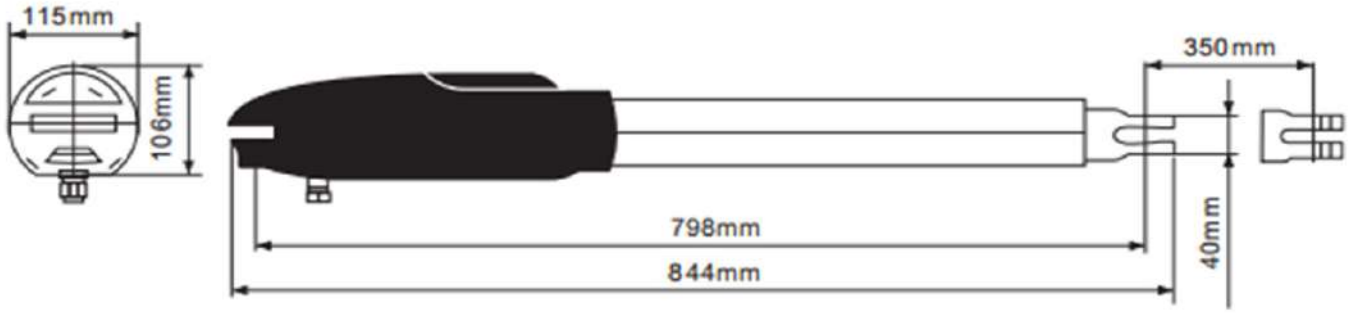


8) Upewnij się, że zostawiłeś wystarczająco dużo miejsca przy otwieraniu bramy.

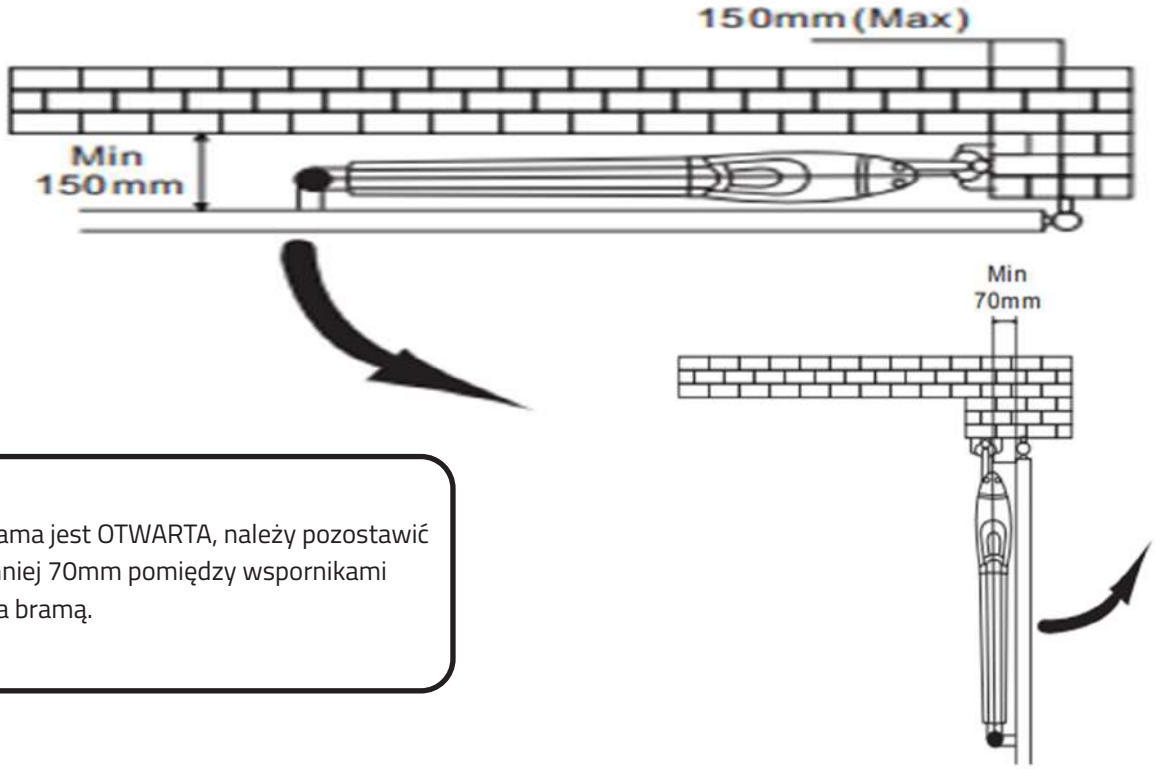


Jeśli brama jest OTWARTA, należy pozostawić co najmniej 70mm pomiędzy wspornikami słupka a bramą.

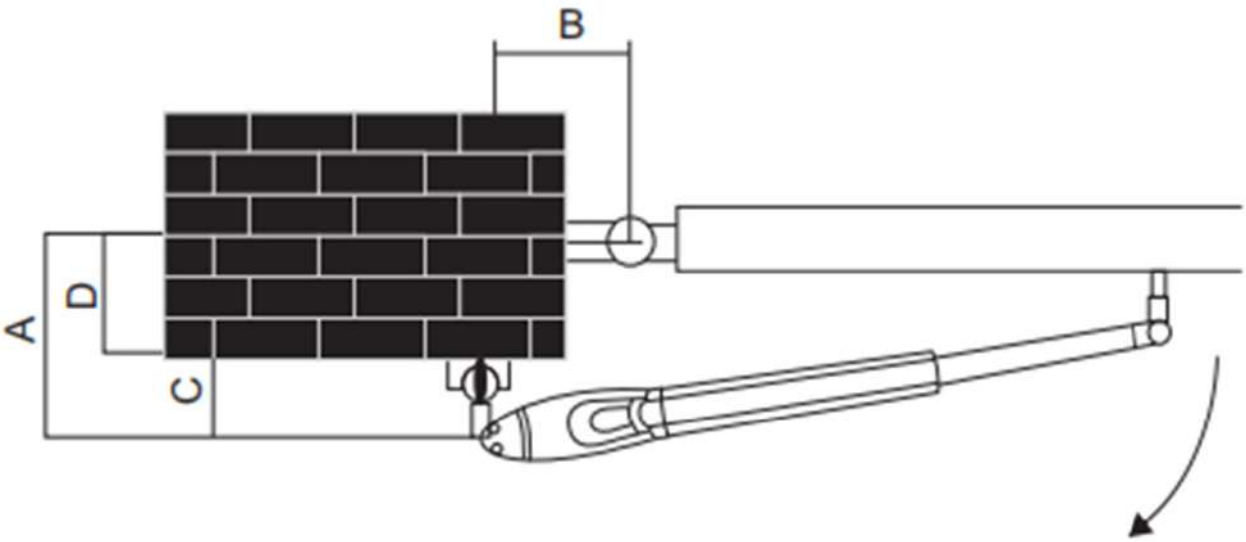


## Rozmiar instalacji : można regulować stopień otwarcia bramy zgodnie z tymi liczbami

| A(mm) \ B(mm) | 120 | 130 | 140 | 150 | 160 | 170 | 180 | 190 |
|---|---|---|---|---|---|---|---|---|
| 120 | | | | | | | | |
| 130 | | | | | 110−120° | | | |
| 140 | >120° | | | | | 100−110° | | |
| 150 | | | | | | | 90−100° | |
| 160 | | | | | | | | |
| 170 | | | | | | | | |
| 180 | | | | | | | | |
| 190 | | | | | | | | |

1) wartość «C» wynosi 139 mm
2) «D» może być łatwo mierzone z bramki
3) «A» = «C» + «D»
4) Wartość «B» można obliczyć z wartości «A» i kąta otwarcia skrzydeł. Ex. Jeśli «A» = 160mm przy kącie otwarcia skrzydeł 100 stopni, to wartość «B» wynosi ok. 190mm.

**UWAGA**: Proszę upewnić się, że «B» i «A» są podobne lub takie same pod względem wartości, aby można było płynnie obsługiwać skrzydła. Również w celu zmniejszenia obciążenia silnika.

## Wiertarka budowlana i śruby

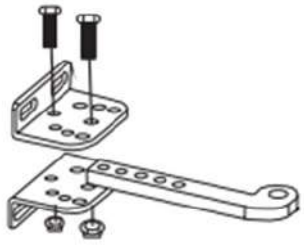

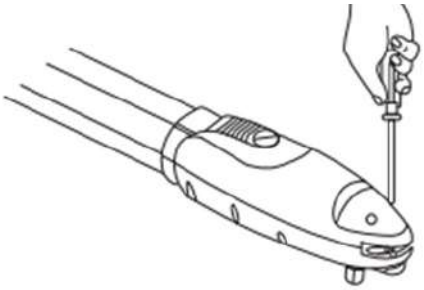

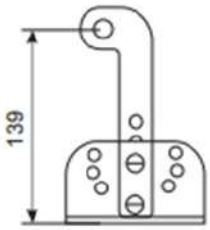


1) Wybierz właściwe wymiary silników i pozycję do zainstalowania.
2) Sprawdź, czy powierzchnia montażowa uchwytów, które mają być zainstalowane jest gładka, pionowa i sztywna.
3) Ułożyć przepust kablowy dla kabla zasilającego silniki.
4) W celu uzyskania optymalnego podparcia z płyty tylnej, należy zamontować dwa wsporniki słupków i jeden tylny metalowy tynk zgodnie z poniższym zdjęciem
5) Odkręcić dwie śruby i zdjąć tylną pokrywę silnika w sposób pokazany na zdjęciu
6) Ustawić skrzydła w pozycji zamkniętej
7) Patrz odległość «B» w tabeli stopnia otwarcia. Umieścić płytę tylną w odpowiedniej pozycji na powierzchni montażowej. Sprawdzić, czy odległość jest prawidłowa: odległość pomiędzy płytą przednią silnika a płytą tylną wynosi 798mm, różnica wysokości wynosi 22,5mm.
8) Place two post brackets on the surface to be installed and mark the drilling points, then drill minimum diameter of 8mm holes by four on the mounting surface to be installed and fasten up the brackets with screws and washers
9) Please make sure the front plate is completely installed horizontally
10) Refer to image below. The distance between front plate of the motor and rear plated is 798mm, the difference in height is 22.5mm

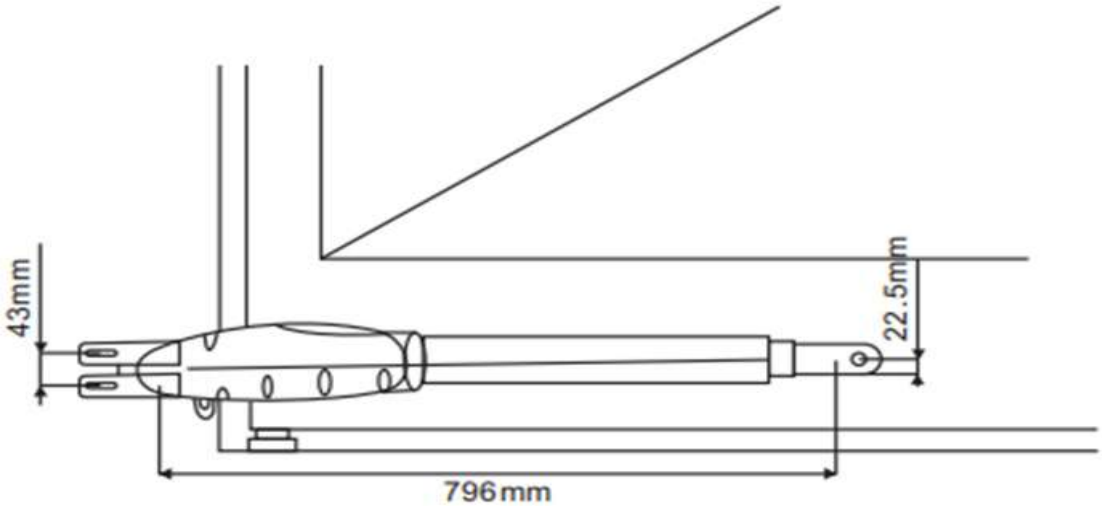

11) Zacisnąć i tymczasowo zamocować płytę czołową silnika na drzwiach

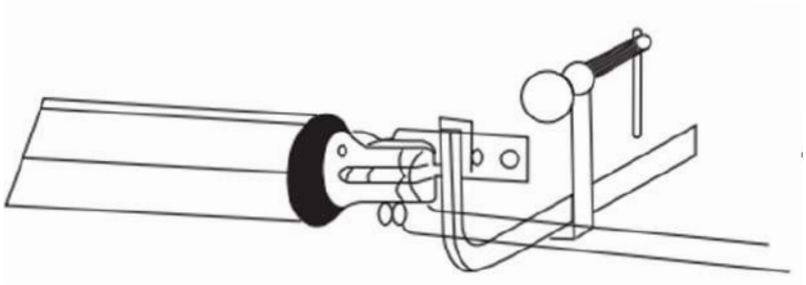

12) Podnieść silnik i włożyć śruby do płyty czołowej.

13) Otworzyć pokrywę motoreduktora i odkręcić śruby. Wyjmij śrubę jak na poniższym rysunku. Unieść silnik nad głową i popchnąć zasuwę do końca, aż otwory na śruby po stronie silnika pokryją się z otworami na płycie tylnej, jak pokazano na rysunku. Przymocować silnik do płyty tylnej za pomocą śruby i wkrętu.

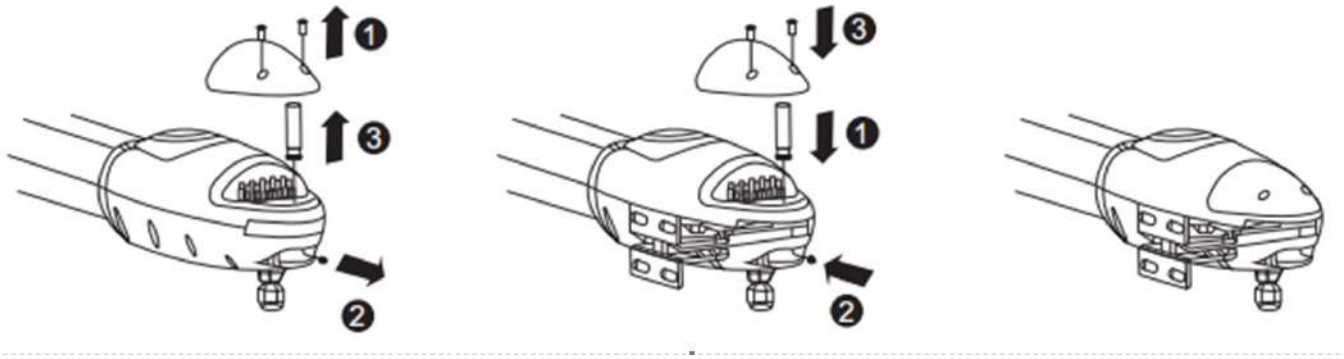


14) Dokręcić mocno nakrętkę i poluzować, jeśli dla półokrągłego podparcia silnika w ruchu obrotowym

15) Zamocować przednią część silnika do płyty czołowej za pomocą śruby (A) i nakrętki (B). Całkowicie dokręcić śrubę.

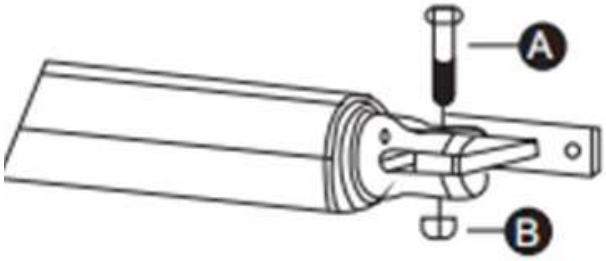


16) Podłączyć kabel zasilający silnik zgodnie z ilustracją

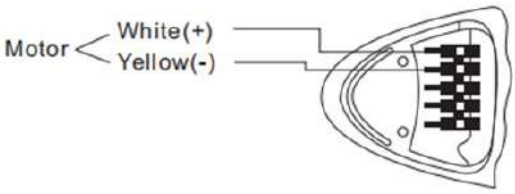


17) Zamknąć pokrywę motoreduktora poprzez dokręcenie dwóch śrub

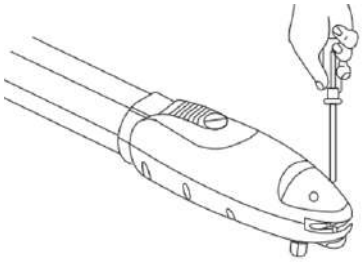

## Schemat połączeń tablicy sterowniczej

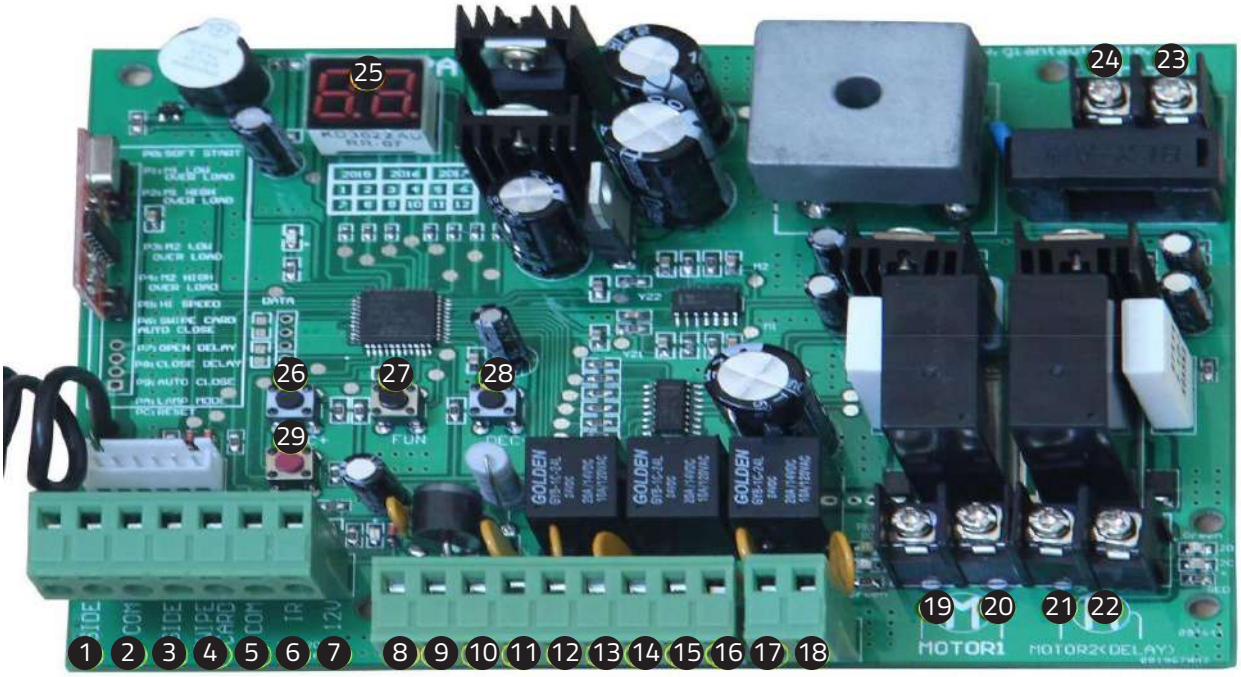


1. Zacisk boczny służy do podłączenia dowolnego urządzenia zewnętrznego, które obsługuje podwójną bramkę.
2. Zacisk COM służy do podłączania «masy» urządzeń zewnętrznych
3. Zacisk BOCZNY służy do podłączenia dowolnego urządzenia zewnętrznego obsługującego pojedynczą bramk
4. Zacisk Swipe Card służy do podłączania dowolnych urządzeń zewnętrznych, które będą pracowały w celu otwarcia bramy. 4.
5. Zacisk COM jest złączem COMMON używanym do podłączenia «masy» urządzeń zewnętrznych
6. Zacisk podczerwieni służy do podłączenia czujnika fotoelektrycznego.
7. Wyjście 12V DC służy do podłączenia czujnika fotoelektrycznego (ciągły prąd wyjściowy <=200mA).
8. Wyjście akumulatorowe 24V służy do podłączenia akumulatora rezerwowego +.
9. Wyjście akumulatorowe 24V służy do podłączenia akumulatora rezerwowego -.
10. Wyjście 24V DC służy do podłączenia urządzenia zewnętrznego. (np. czujnik fotoelektryczny, maksymalne wyjście prądowe 1A).
11. Masa (GND) służy do podłączenia «masy» urządzeń zewnętrznych.
12. Wyjście lampy 24V DC służy do podłączenia lampy błyskowej +.
13. Wyjście lampy 24V DC służy do podłączenia lampy błyskowej -.
14. Wyjście zamka 24V DC - zacisk NF, który służy do podłączenia zamka elektrycznego.
15. COM jest WSPÓLNY i służy do podłączenia «masy» zamka.
16. Wyjście zamka 24V DC - zacisk NA, który służył do podłączenia zamka magnetycznego.
17. Wyjście alarmowe 24V DC.
18. Wyjście alarmowe 24V DC.
19. 20. Zacisk Motor1 służy do podłączenia silnika 1 zainstalowanego na bramie, który otwiera się później i zamyka jako pierwszy. Zacisk ten służy do podłączenia pierwszego czerwonego przewodu (od lewej do prawej strony).
21. 22. Zacisk Motor2 służy do podłączenia silnika 2 zainstalowanego na bramie, który otwiera się jako pierwszy, a zamyka jako drugi. Zacisk ten służy do podłączenia pierwszego niebieskiego przewodu (od lewej do prawej strony). WSKAZÓWKA! Jeśli w przypadku pojedynczej bramy, silnik bramowy może po prostu podłączyć zacisk Motor2 Delay.
23. Wejście AC24V służy do podłączenia transformatora.
24. Wejście AC24V służy do podłączenia transformatora.
25. Cyfrowy wyświetlacz służy do wyświetlania danych nastawczych.
26. INC+ służy do zwiększania wartości liczbowych przy ustawianiu danych.
27. FUN służy do rejestracji danych.
28. DEC- służy do zmniejszania wartości liczbowych podczas ustawiania danych.
29. Przycisk «learn» służy do programowania/usuwania pilota.

**PRZED PODŁĄCZENIEM PŁYTY STERUJĄCEJ DO 230V
I DO AKCESORIÓW NALEŻY WYŁĄCZYĆ ZASILANIE ELEKTRYCZNE.**

2 boczne i 1 boczne przeznaczone są dla urządzeń otwartych, takich jak przycisk, klawiatura przewodowa, kamera wideo, sterownik GSM itp...

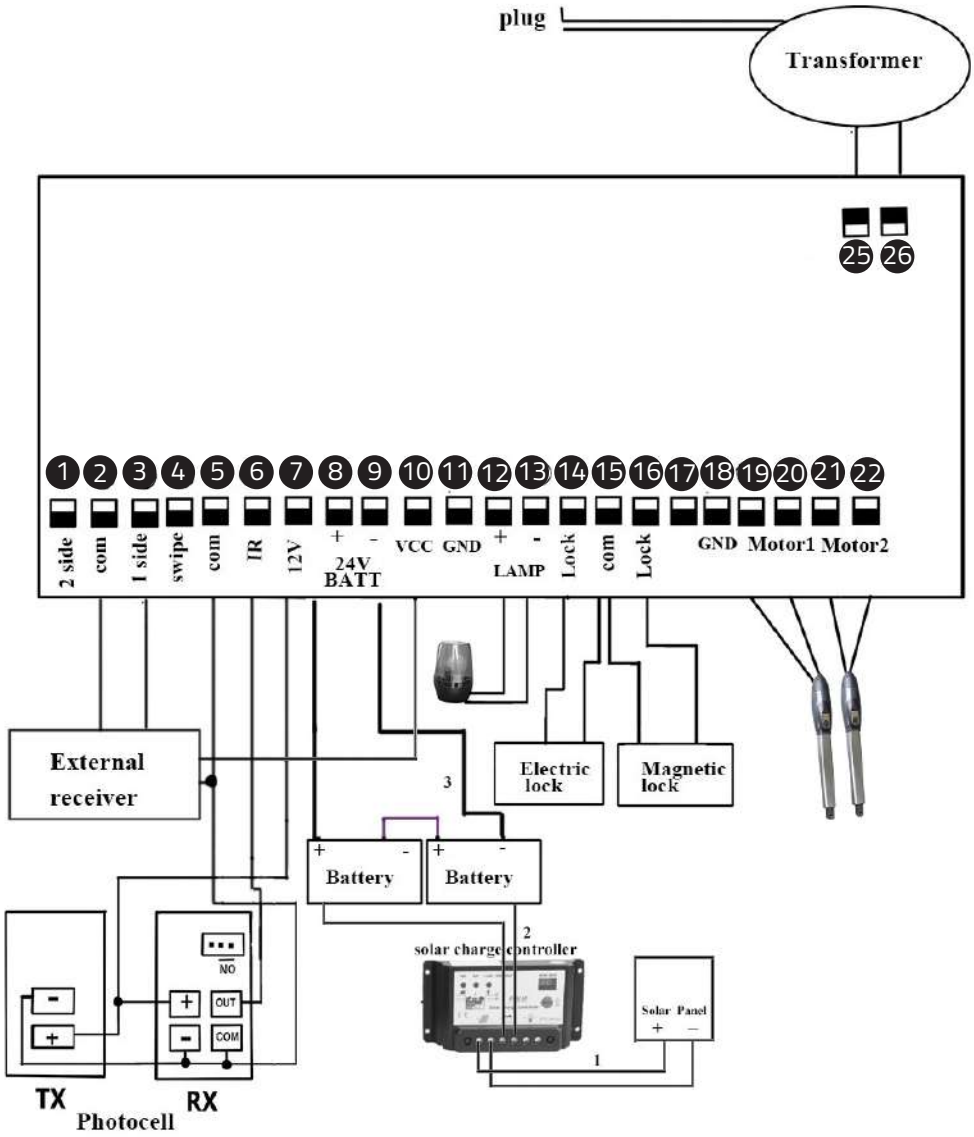

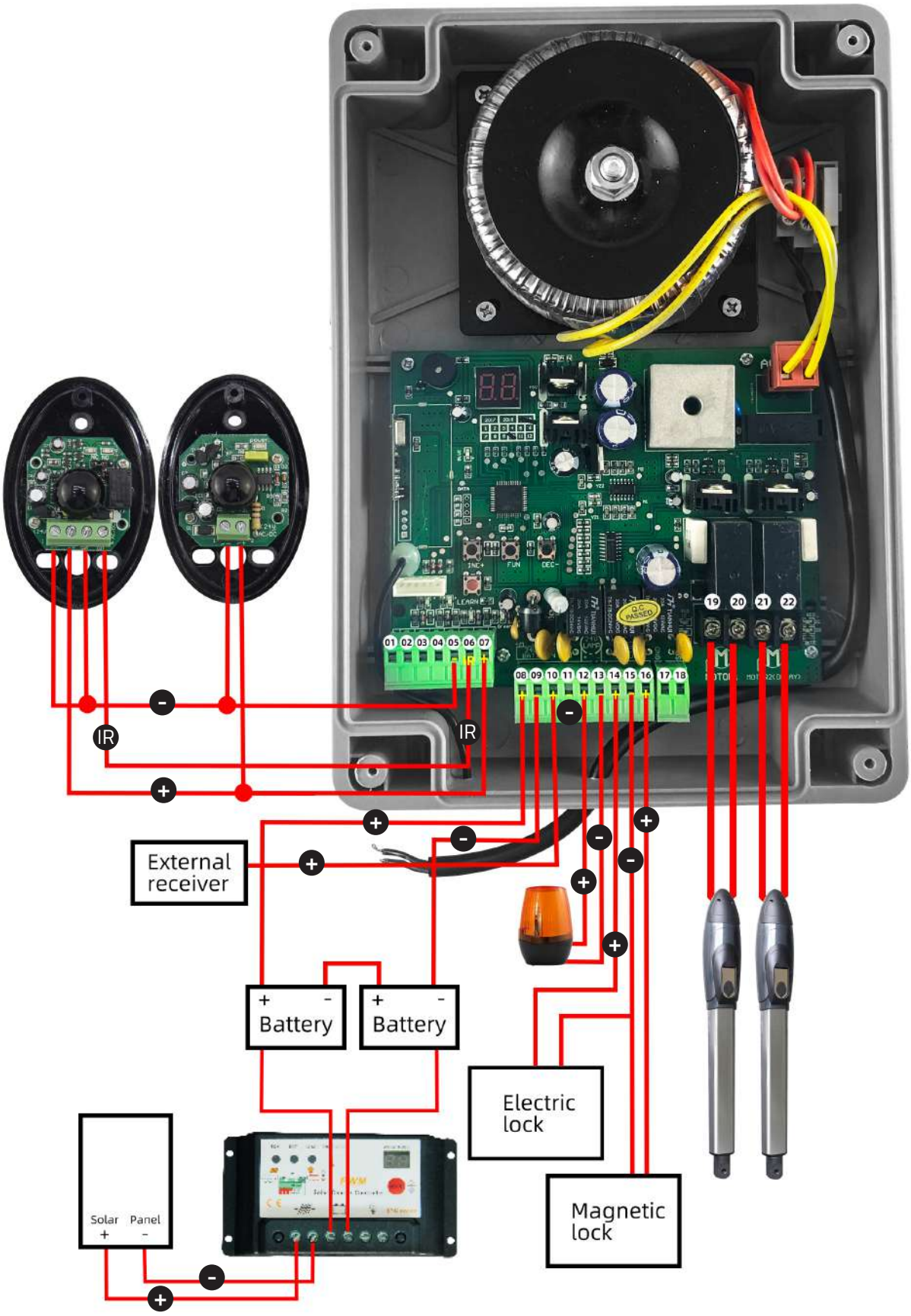
IR
IR
External receiver
Battery
Battery
Electric lock
Magnetic lock
Solar Panel
+ -

## Pilot zdalnego sterowania

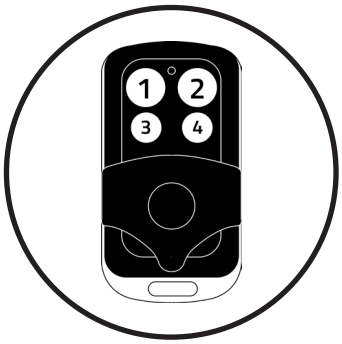


Przycisk «1» wciśnięty do obsługi pojedynczej bramy;

Przycisk «2» wciśnięty do obsługi podwójnej bramka;

Przycisk «3» wciśnięty dla wyjścia alarmowego

Zaprogramuj nowego pilota:

**> Pierwszy krok:**

Nacisnąć przycisk LEARN na płytce sterującej [29] przez ok. 1 sekundę, dioda LED zgaśnie, a następnie oznacza, że rozpoczęto już naukę Drugi krok:

Wciśnij dowolny przycisk nowego pilota na ok. 2 sekundy, następnie na wyświetlaczu cyfrowym pojawi się numer pilota, a dioda LED na płytce zacznie migać cztery razy z jednym dźwiękiem brzęczyka, a teraz oznacza to, że uczenie się zakończyło się sukcesem.

Uwaga! Po wciśnięciu przycisku LEARN, jeśli w ciągu 5s nie otrzymasz nowego sygnału z pilota, dioda LED włączy się i zakończy uczenie się. Wyjmij pilota:

Wciśnij i przytrzymaj przycisk LEARN przez ok. 5 sekund, jeśli przy włączonym dźwięku brzęczyka i lampce kontrolnej LED, oznacza to pomyślne usunięcie pilota.

## Ustawienie tablicy kontrolnej

Po włączeniu zasilania, wyświetlacz cyfrowy będzie sam sprawdzał się od 00-99 z dźwiękiem brzęczyka. Jeśli świeci się dioda LED wskaźnika, brzęczyk zatrzymuje dźwięk, oznacza to, że system jest normalny.

**Podstawowa metoda działania:**

Nacisnąć i przytrzymać przycisk [ FUN], aż na wyświetlaczu cyfrowym pojawi się P0. Teraz przechodzimy do ustawień menu. Za pomocą przycisku [INC+] [DEC-] można zwiększyć lub zmniejszyć numer seryjny lub wartość liczbową. Po dokładnym wyregulowaniu danych należy nacisnąć przycisk [ FUN], aby zapisać dane. Przy jednym dźwięku brzęczyka zapisanie danych zakończy się sukcesem.

Po zapisaniu danych, wyświetlacz cyfrowy nadal będzie znajdował się na ustawionym numerze menu, jeżeli konieczne jest wprowadzenie kolejnego ustawienia menu, należy nacisnąć przycisk [INC+] lub [DEC-], aby wybrać i potwierdzić przyciskiem [FUN], aby wprowadzić numer menu, który ma zostać ustawiony. Na przykład po zapisaniu wartości P0 i naciśnięciu przycisku [FUN], aby ją zapisać, teraz na wyświetlaczu cyfrowym nadal będzie wyświetlany numer P0, a jeśli chcesz kontynuować regulację P1, naciśnij jeden przycisk [INC+], a następnie naciśnij przycisk [FUN], aby wprowadzić ustawienie P1.
Jeżeli nie ma potrzeby wprowadzania kolejnych ustawień menu, można wcisnąć przycisk [LEARN], aby wyjść z ustawienia menu.

| USTAWIENIE RĘCZNE | FUN | ZAKRES ( INC +/ DEC - ) | USTAWIENIE DOMYŚLNE | ZAZNACZONE NA KARCIE KONTROLNEJ |
|---|---|---|---|---|
| P0 | Ustawienie czasu łagodnego rozruchu | 0-6 s | 2 s | SOFT START |
| P1 | Silnik 1 regulacja siły przeciągnięcia przy niskiej prędkości obrotowej. | 0-20Poziom | 6. poziom | MI LOW OVER LOAD |
| P2 | Silnik 1 regulacja siły przeciągnięcia przy wysokich prędkościach obrotowych. | 0-20Poziom | Poziom 10. | M1 HI OVER LOAD |
| P3 | Silnik 2 regulacja siły przeciągnięcia przy niskich prędkościach obrotowych. | 6. poziom | Poziom 10. | M2 LOW OVER LOAD |
| P4 | Silnik 2 regulacja siły przeciągnięcia przy wysokich prędkościach obrotowych. | 0-20Poziom | Poziom 10. | M2 HI OVER LOAD |
| P5 | Do ustawiania czasu trwania wysokiej prędkości obrotowej. | 0-33s | 5s | HI-SPEED |
| P6 | W celu ustawienia czasu automatycz-nego zamykania po przesunięciu karty. | 0-99s | 10s | CARD-CLOSE AUTO CLOSE |
| P7 | Aby ustawić czas odstępu czasu przy otwieraniu drzwi | 0-10s | 0(blisko) | OPEN DELAY |
| P8 | Aby ustawić czas odstępu czasu przy zamykaniu drzwi | 0-10s | 0(blisko) | CLOSE DELAY |
| P9 | Aby ustawić czas automatycznego zamknięcia. | 0-99s | 0(blisko) | AUTO CLOSE |
| PA | Aby ustawić sterowanie wyjściem alarmowym lampy | 0 | | |
| PB | Aby ustawić blokadę | 0-2s | | |
| PC | Przycisk zdalnego wyboru | 0-3 | 3 | |
| PD | Aby wybrać pracę fotokomórki w NC lub NO | 0-1 | 1(NC) | |
| PE | Aby wybrać bramę pojedynczą/ podwójną otwartą | 0-1 | 0(podwójnie) | |
| PO | Zresetować | 0-1 | 0(podwójnie) | RESET |

## Ustawienie tablicy kontrolnej

**1. Aby ustawić czas miękkiego startu:**

Gdy na wyświetlaczu cyfrowym pojawia się P0, otwieracz bramy znajduje się w ustawieniu czasu łagodnego rozruchu. Czas łagodnego rozruchu ustawiany w zakresie 0-6s, 0s oznacza zamknięcie czasu łagodnego rozruchu, maksymalny czas łagodnego rozruchu 6s. Każdorazowe naciśnięcie i zwolnienie przycisku [INC+] powoduje zwiększenie liczby o 1; każde naciśnięcie i zwolnienie przycisku [DEC-] powoduje zmniejszenie liczby o 1. Nacisnąć przycisk [FUN], aby zapisać dane po upływie wybranego czasu łagodnego rozruchu, a następnie zakończyć ustawienie czasu łagodnego rozruchu (ustawienie fabryczne 2s).

**2. 2. Ustawić poziom siły przeciągnięcia:**

**2a--** Gdy cyfrowy wyświetlacz wskazuje P1, otwieracz bramki znajduje się na silniku 1 z regulacją siły przeciągnięcia przy niskiej prędkości obrotowej. Istnieje 0-20 poziomów dla opcji, po każdym naciśnięciu i zwolnieniu przycisku [INC+], wartość ta zwiększa się o 1; po każdym naciśnięciu i zwolnieniu przycisku [DEC-] wartość ta zmniejsza się o 1. Naciśnij przycisk [FUN], aby zapisać dane, gdy wybrany poziom siły przeciągnięcia zostanie zakończony, a następnie siła przeciągnięcia silnika 1 regulującego siłę przeciągnięcia przy niskiej prędkości obrotowej. (fabrycznie ustawiony 6 poziom)

**2b--** Gdy cyfrowy wyświetlacz wskazuje P2, otwieracz bramy znajduje się na silniku 1 z regulacją siły szybkiego zatrzymania. Opcjonalnie dostępne jest 0-20 poziomów. Po każdym naciśnięciu i zwolnieniu przycisku [INC+], liczba ta zwiększa się o 1; po każdym naciśnięciu i zwolnieniu przycisku [DEC-], liczba ta zmniejsza się o 1. Naciśnij przycisk [FUN], aby zapisać dane, kiedy wybrany poziom siły przeciągnięcia zakończy się regulacja siły przeciągnięcia dla silnika 1 o wysokiej prędkości obrotowej. (fabrycznie ustawiono 10 poziomów)

**2c--** Gdy cyfrowy wyświetlacz wskazuje P3, otwieracz bramy znajduje się na silniku 2 o niskiej prędkości obrotowej regulacji siły przeciągnięcia. Opcjonalnie dostępne jest 0-20 poziomów. Po każdym naciśnięciu i zwolnieniu przycisku [INC+], liczba ta zwiększa się o 1; po każdym naciśnięciu i zwolnieniu przycisku [DEC-], liczba ta zmniejsza się o 1. Naciśnij przycisk [FUN], aby zapisać dane, gdy wybrany poziom siły przeciągnięcia zostanie zakończony, a następnie siła przeciągnięcia silnika 2 regulującego siłę przeciągnięcia przy niskiej prędkości obrotowej. (fabrycznie ustawiony 6 poziom)

**2d--** Gdy cyfrowy wyświetlacz wskazuje P4, otwieracz bramy znajduje się na silniku 2 o wysokiej prędkości obrotowej regulacji siły przeciągnięcia. Opcjonalnie dostępne jest 0-20 poziomów. Po każdym naciśnięciu i zwolnieniu przycisku [INC+], liczba ta zwiększa się o 1; po każdym naciśnięciu i zwolnieniu przycisku [DEC-], liczba ta zmniejsza się o 1. Naciśnij przycisk [FUN], aby zapisać dane, gdy wybrany poziom siły przeciągnięcia zostanie ukończony, a następnie siła przeciągnięcia dla regulacji siły przeciągnięcia silnika 2 o wysokiej prędkości obrotowej. (fabrycznie ustawiono 10 poziomów)

**3. Aby ustawić czas pracy z dużą prędkością:**

Gdy cyfrowy wyświetlacz wskazuje P5, otwieracz bramy jest ustawiony na czas pracy z dużą prędkością obrotową. Opcjonalnie dostępne jest 0-33s. 0s oznacza, że bez wysokiej prędkości obrotowej otwieracz nadal będzie pracował z niską prędkością obrotową. Maksymalny czas pracy z dużą prędkością obrotową 33s. Po każdym naciśnięciu i zwolnieniu przycisku [INC+] wartość ta zwiększa się o 1; po każdym naciśnięciu i zwolnieniu przycisku [DEC-] wartość ta zmniejsza się o 1. Naciśnij przycisk [FUN], aby zapisać dane po wybranym czasie pracy z dużą prędkością obrotową, a następnie zakończyć ustawianie czasu pracy z dużą prędkością obrotową. (ustawienie fabryczne 5s)

**4. Aby ustawić czas automatycznego zamykania po przesunięciu karty:**

Gdy na wyświetlaczu cyfrowym pojawi się P6, otwieracz bramy jest ustawiony na czas automatycznego zamykania (UWAGA! ten czas automatycznego zamykania oznacza jedynie funkcję automatycznego zamykania, która jest realizowana przez urządzenie zewnętrzne). Opcjonalnie dostępne jest 0-99s. 0 oznacza, że automat do otwierania bram nie zamknie się automatycznie po włożeniu karty. Maksymalny czas automatycznego zamykania po włożeniu karty 99s. Po każdym naciśnięciu i zwolnieniu przycisku [INC+] wartość ta zwiększa się o 1; po każdym naciśnięciu i zwolnieniu przycisku [DEC-] wartość ta zmniejsza się o 1. Nacisnąć przycisk [FUN], aby zapisać dane po upływie czasu automatycznego zamykania po wybraniu karty typu «swipe card», a następnie po upływie czasu automatycznego zamykania po zakończeniu przesuwania karty. (ustawienie fabryczne 10s)

**5. Aby ustawić czas interwału:**

**5a.** Gdy na wyświetlaczu cyfrowym pojawia się P7, otwieracz bramy jest ustawiony na czas otwarcia. Opcjonalnie dostępne jest 0-10s. 0s oznacza równoczesne otwarcie podwójnych bramek. «1» oznacza, że silnik 1 zacznie się otwierać na 1 sekundę zanim silnik 2 zacznie się otwierać. Maksymalny czas interwału otwarcia 10s. Po każ-

dym naciśnięciu i zwolnieniu przycisku [INC+] wartość ta zwiększa się o 1; po każdym naciśnięciu i zwolnieniu przycisku [DEC-] wartość ta zmniejsza się o 1. Naciśnij przycisk [FUN], aby zapisać dane, gdy wybrany zostanie czas trwania interwału otwarcia, po zakończeniu ustawiania czasu trwania interwału otwarcia. (ustawienie fabryczne 0s

**5b.** Gdy na wyświetlaczu cyfrowym pojawia się P8, otwieracz bramy jest ustawiony na czas przerwy w zamykaniu. Opcjonalnie dostępne jest 0-10s. 0s oznacza równoczesne zamykanie podwójnych bram. «1» oznacza, że silnik 2 rozpoczyna zamykanie na 1 sekundę przed rozpoczęciem zamykania przez silnik 1. Maksymalny czas interwału zamykania 10s. Po każdym naciśnięciu i zwolnieniu przycisku [INC+], liczba ta zwiększa się o 1; po każdym naciśnięciu i zwolnieniu przycisku [DEC-], liczba ta zmniejsza się o 1. Naciśnij przycisk [FUN], aby zapisać dane, gdy wybrany zostanie czas zamykania, po czym zakończy się ustawianie czasu zamykania. (ustawienie fabryczne 0s)

**6. Aby ustawić czas automatycznego zamknięcia:**

Gdy na wyświetlaczu cyfrowym wyświetlany jest komunikat P9, otwieracz bramy jest ustawiony na czas automatycznego zamykania. Opcjonalnie dostępne jest 0-99s. 0s oznacza, że mechanizm do otwierania bramy nie będzie automatycznie zamykany. Maksymalny czas automatycznego zamykania wynosi 99s. Po każdym naciśnięciu i zwolnieniu przycisku [INC+] wartość ta zwiększa się o 1; po każdym naciśnięciu i zwolnieniu przycisku [DEC-] wartość ta zmniejsza się o 1. Nacisnąć przycisk [FUN], aby zapisać dane po wybranym czasie automatycznego zamykania, a następnie zakończyć ustawianie czasu automatycznego zamykania. (ustawienie fabryczne 0)

**7. Do ustawiania sterowania wyjściem lampy/alarmu:**

Gdy wyświetlacz cyfrowy wskazuje « PA «, otwieracz bramy jest włączony « ustawienie sterowania wyjściami lampy/alarmu «. Dla opcji jest 0-3. «0» oznacza, że alarm jest na modelu monostabilnym. Lampa jest bez wyjścia napięciowego po zamknięciu bramy przez łącznie 30s. Inne czasy są przy napięciu wyjściowym 12 v. «1» oznacza, że alarm jest na modelu monostabilności mo¬del i lampa będzie migać tylko wtedy, gdy brama jest uruchomiona. «2» oznacza, że alarm jest na modelu bistabilnym, a lampa bez wyjścia napięciowego po całkowitym zamknięciu bramy przez 30s. «3» oznacza, że alarm jest w modelu bistabilistycznym, a lampa będzie migać tylko wtedy, gdy brama jest uruchomiona. Po każdym naciśnięciu i zwolnieniu przycisku [INC+] liczba ta zwiększa się o 1; po każdym naciśnięciu i zwolnieniu przycisku [DEC-] liczba ta zmniejsza się o 1. Wcisnąć przycisk [FUN], aby zapisać dane po wybranym czasie automatycznego zamknięcia, a następnie zakończyć ustawianie sterowania lampą/ wyjściem alarmowym. (ustawienie fabryczne 0)

**8. Aby ustawić czas blokady:**

Gdy wyświetlacz cyfrowy wskazuje Pb, otwieracz bramy jest ustawiony na czas blokady. Czas sterowania zamkiem oznacza czas, przez który możemy sterować zamkiem. Dla opcji jest 0-1. «0» oznacza, że czas sterowania zamkiem wynosi 0,5s, «1» oznacza, że czas sterowania zamkiem wynosi 5s. Po każdym naciśnięciu i zwolnieniu przycisku [INC+] wartość ta zwiększa się o 1; po każdym naciśnięciu i zwolnieniu przycisku [DEC-] wartość ta zmniejsza się o 1. Naciśnij przycisk [FUN], aby zapisać dane po upływie wybranego czasu sterowania zamkiem, a następnie zakończono ustawianie czasu blokady. (ustawienie fabryczne 0)

**9. Aby wybrać bramę pojedynczą/ podwójną otwartą:**
Gdy na wyświetlaczu cyfrowym pojawi się komunikat PC, otwieracz bramy znajduje się w pozycji otwarcia pojedynczej/dwukrotnej bramy. Opcjonalnie dostępne jest ustawienie 0-3. «0» oznacza, że brama nie może otworzyć się zdalnie, «1» oznacza, że może otworzyć tylko jedną bramę pojedynczą, «2» oznacza, że może otworzyć tylko bramę dwuskrzydłową, «3» oznacza, że może otworzyć zarówno bramę pojedynczą jak i dwuskrzydłową. Po każdym naciśnięciu i zwolnieniu przycisku [INC+] liczba ta zwiększa się o 1; po każdym naciśnięciu i zwolnieniu przycisku [DEC-] liczba ta zmniejsza się o 1. Nacisnąć przycisk [FUN], aby zapisać dane, gdy wybrana brama pojedyncza/ podwójna otworzy się, a następnie zakończyć ustawianie przycisku zdalnego sterowania. (ustawienie fabryczne 3)

**10. Aby wybrać pracę fotokomórki w trybie NC lub NO**

Gdy wyświetlacz cyfrowy wskazuje Pd, można wybrać pracę fotokomórki w trybie NO lub NC.

Wartość 00 oznacza pracę w trybie NO, wartość 01 oznacza pracę w trybie NC.

**11. Aby zresetować:**

Gdy wyświetlacz cyfrowy wskazuje Po, otwieracz bramy znajduje się w stanie spoczynku. Po wprowadzeniu ustawienia Po, naciśnij przycisk [ FUN], aby zapisać, a następnie pomyślnie zresetować.

## LAMPA BŁYSKOWA OSTRZEŻENIE

**Instrukcja bezpieczeństwa**

**1. Dla bezpieczeństwa, przed pierwszym uruchomieniem należy dokładnie przeczytać instrukcję obsługi;**

**2. Przed podłączeniem należy upewnić się, że zasilanie jest wyłączone, produkt jest produkowany bez bezpiecznika;**

## Specyfikacje lamp błyskowych

| | |
|---|---|
| Napięcie robocze | 12-265 VAC/DC |
| Nośność | **< 3 W** |
| Częstotliwość migotania | 1 HZ |
| Temperatura pracy | **-20°C ~ +60°C** |
| Poziom IP | IP54 |

## Zespół lampy błyskowej

**Wejście zasilania podłączyć do zacisku 12 płytki drukowanej dla «+» i 13 dla «-».**
**Moc robocza 12V-265V DC/AC**
**2 Przełącznik SW1**
**Jest to przełącznik do włączania LED w migotaniu lub oświetleniu.**
**Gdy SW1 przy podłączeniu, dioda LED będzie migotać po włączeniu zasilania.**
**Po odłączeniu SW1, dioda LED zaświeci się po włączeniu zasilania.**
**Proszę zapoznać się z tabelą tablicy kontrolnej, aby dowiedzieć się więcej na temat odłączania połączeń.**

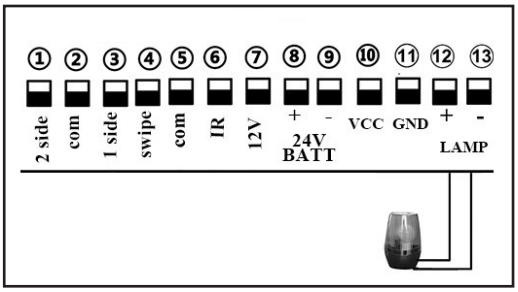

## Fotokomórki

Podłączyć zacisk 4 do «COM» fotokomórki RX.
Podłączyć zacisk 5 do «IR» fotokomórki RX.
Zacisk dostarcza zasilanie dla urządzenia zewnętrznego.
Tak więc zacisk 7 należy podłączyć do «+» fotokomórki RX i TX.
Podłączyć zacisk 5 do «-» fotokomórki RX i TX.

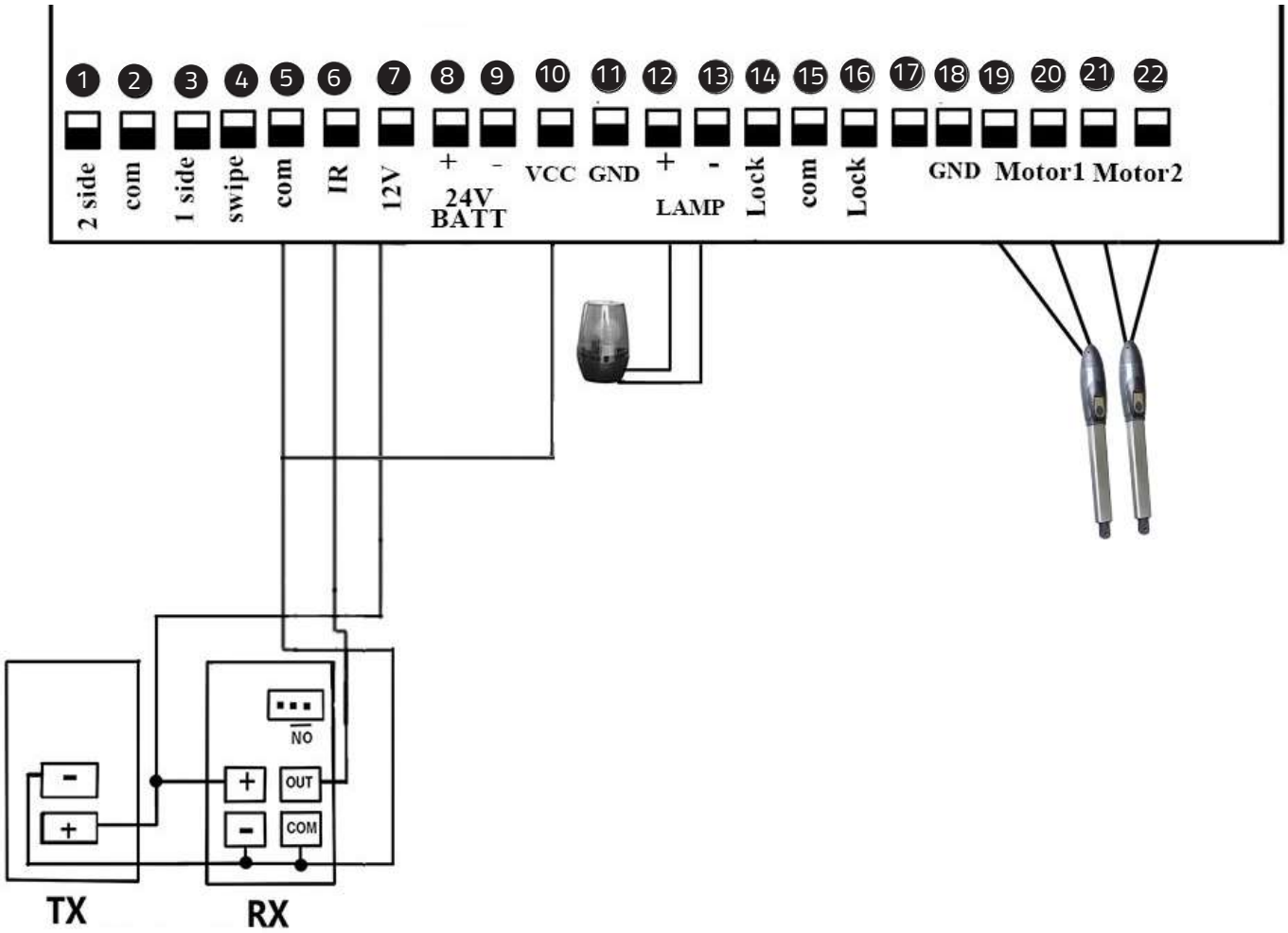


Fotokomórki

## Deklaracja zgodności CE

Numer sprawozdania technicznego : DL-2020061820E / DL-2020061791S

**Hoortrade SAS**
4 bis avenue jean françois raclet 69007 lyon France

Stwierdza się, że następujący produkt/

SKU: JJ-PKM-C03-330K – Oznaczenie HOORTRADE : STI-000024
Spełnia zasadnicze wymogi ustanowione w następujących dyrektywach :

**Low Voltage Directive**

EN 60335-1 :2012+A11 :2014+A13 :2017+A1 :2019+A14 :2019

**I spełnia następujące normy:**

EN 55014-1 :2017
EN 61000-3-2 :2019
EN 61000-3-3 :2013+A1 :2019
EN 55014-2 :2015
EN 61000-4-5 :2009+A1 :2017
EN 61000-4-6 :2014/AC :2015
EN 61000-4-11 :2019

«Producent deklaruje również, że nie jest dozwolone używanie wyżej wymienionych komponentów w takim czasie, w jakim system, w którym są one zastosowane, jest uznany za zgodny z dyrektywą europejską.
Wszelkie zmiany dokonane w urządzeniu bez naszej wcześniejszej akceptacji powodują, że niniejsza deklaracja jest nieważna. »

**Główna charakterystyka techniczna :**

Napięcie silnika: 24VDC 80W.
Moc wejściowa:220VAC±10%/110VAC±10%
Prędkość obrotowa: 350 obr/min.
Wydłużona prędkość ramienia: 2,4 cm/s.
Maksymalny skok ramienia: 300 mm.
Dalszy czas pracy: 5 minut
Maksymalna długość pojedynczego otworu wentylacyjnego: 3 metry
Maksymalny ciężar pojedynczego otworu wentylacyjnego: 350 KG
Temperatura otoczenia: -45°C ~ +50°C
Klasa ochronna: IP55
Maksymalny kąt otwarcia bramy: 120 stopni
Maksymalny szczyt N: 3500
Numer seryjny : 2020/06/00001 do YYYYY/MM/xxxxx

**Sporządzono w Lyonie, dnia 17 czerwca 2020 r.**

Nazwisko sygnatariusza : **CHARPE**

Pozycja : **OPIEKUNKA**

Podpis :